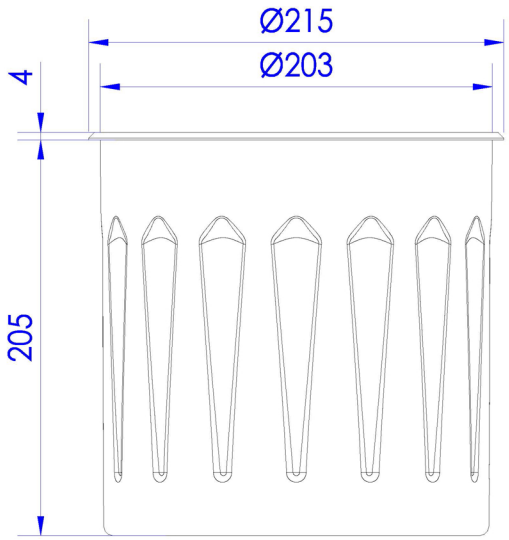
Ø215
Ø203
4
205

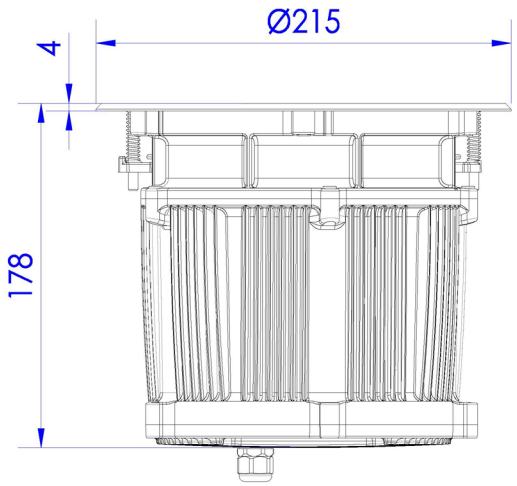
Ø215
4
178

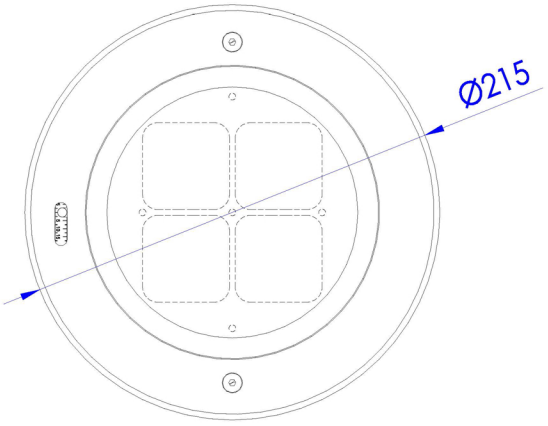
Ø215