USER'S MANUAL
MANUAL DE USUARIO





CM-4

CHAINHOIST CONTROLLER
CONTROLADOR DE POLIPASTO

Digital Audimagen BQ S.L. C/Río Almanzora, 1C, Getafe, 28906, Madrid, Spain
www.audibax.com
VERSIÓN 2 - JULIO 2026

INDEX / ÍNDICE

ENGLISH

WELCOME TO AUDIBAX 01
SAFETY INSTRUCTIONS 01
ELECTRICAL CONNECTION AND OPERATION 02
IMPORTANT INFORMATION 03
WHAT'S IN THE BOX 03
GENERAL INFORMATION 04
WORK INSTRUCTIONS 05
INSTALLATION 06
DATA SHEET 07
DIAGRAM 08

ESPAÑOL

BIENVENIDO A AUDIBAX 09
INSTRUCCIONES DE SEGURIDAD 09
CONEXIÓN ELÉCTRICA Y FUNCIONAMIENTO 10
INFORMACIÓN IMPORTANTE 11
CONTENIDO DE LA CAJA 11
INFORMACIÓN GENERAL 12
INSTRUCCIONES DE TRABAJO 13
INSTALACIÓN 14
DATA SHEET 15
DIAGRAMA 16

WELCOME TO AUDIBAX

Thank you very much for choosing Audibax. We hope you enjoy your new product.

It has been developed and designed paying attention to the smallest details, with quality control with European standards supervised by our great team of professional technicians, who work every day to offer our customers the best quality.

We make sure that every Audibax product is built to last long. All our references are made with long lasting materials and our specialists are dedicated to constantly doing quality controls to guarantee the best result.

Please read carefully this manual in order to use your Audibax product in the best way.
Do not hesitate to visit our website for further information: www.audibax.com

SAFETY INSTRUCTIONS

GENERAL INFORMATION

DO NOT OPEN. To reduce the risk of electric shock, do not remove the top cover.
There are no user-serviceable parts inside. Refer all repairs or maintenance exclusively to qualified Audibax technical personnel.

Safety Symbols

⚡ Lightning bolt with arrowhead: Warns of the presence of uninsulated “dangerous voltages” that may be of sufficient magnitude to constitute a risk of electric shock.

⚠️ Exclamation point: Indicates important operating and maintenance instructions in the documentation accompanying the equipment.

🏠 House icon: This device is for indoor use only.

📖 Book icon: It is mandatory to read the instruction manual before using the equipment.

Environment and Location

Moisture and Fire: Do not expose this appliance to rain or extreme moisture to avoid the risk of short circuits or fire.

Condensation: If moving the unit from a cold to a warm environment, leave it powered off until it adapts to the ambient temperature to prevent malfunctions caused by internal condensation.

Ventilation: Do not cover the ventilation grilles. Maintain free space around the unit to prevent overheating.

Foreign Objects: Do not insert metal objects or place containers with liquids (such as vases) on top of the appliance. If anything falls inside, disconnect it from the power supply immediately.

Heat Sources: Keep the equipment away from open flames, such as candles, and sources of intense heat

ELECTRICAL CONNECTION AND OPERATION

- Voltage: Ensure that the mains voltage matches the one indicated on the rear panel of the equipment: 380V-400V / 50/60Hz.
- Grounding: This appliance must be grounded to comply with safety regulations.
- Power Cord: Keep the cable in perfect condition. Do not allow it to be crushed or come into contact with other cables. If the cable is damaged, it must be replaced by the manufacturer or an official technical service.
- Thunderstorms: Disconnect the unit from the mains during storms or if it will not be used for an extended period.
- Fuses: In case of replacement, always use a fuse of the same type and technical specifications. Never bypass the fuse holder.

GENERAL WARNINGS

- Professional Use: This equipment should not be used by inexperienced individuals or those without the appropriate technical knowledge. Keep out of reach of children.
- Operating Temperature: The maximum safe ambient temperature is 40°C. Do not exceed this limit.
- Modifications: Any unauthorized modification to the equipment is strictly prohibited for safety reasons and will void the warranty.

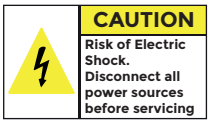

CAUTION: To reduce the risk of electric shock, do not remove cover (or back). There are no user serviceable parts inside. Maintenance and repairs should be exclusively carried out by qualified service personnel.



The warning triangle with lightning symbol indicates dangerous uninsulated voltage inside the unit, which may cause an electrical shock.



The warning triangle with exclamation mark indicates important operating and maintenance instructions.

MAINTENANCE

⚠ DANGER: RISK OF ELECTRIC SHOCK

Disconnect the unit from the main power source before beginning any maintenance or cleaning operations! Failure to follow this warning may result in serious injury or irreparable damage to the equipment.

Periodic Inspection

To ensure safe operation and extend the equipment's lifespan, the following points should be checked regularly:

- Fasteners and Structure: Check that all mounting screws and external components are securely tightened and free of corrosion.
- Mechanical Integrity: Ensure that the housing, anchor points, and mounting brackets are free of deformation, cracks, or signs of fatigue.
- Wiring and Connections: Inspect the power and signal cables. If you find any damage to the insulation, cuts, or loose connectors, replace them immediately. Do not attempt to repair damaged cables.

- Ventilation: Check that the ventilation grilles are free of obstructions and dust to prevent overheating of internal components.

Equipment Cleaning

- Use a soft, clean, dry cloth to remove accumulated dust. If the surface requires deeper cleaning, use a cloth slightly dampened with water or a neutral, non-abrasive cleaner. Never pour liquids directly onto the unit.
- Dry all parts completely before reconnecting the equipment to the power supply.

Technical Inspections

- Frequency: We recommend a complete technical inspection and validation of the installation conditions every 3 months by a qualified technician.
- Safety Note: Any internal work on the power supply must be carried out exclusively by authorised Audibax technical personnel.

IMPORTANT INFORMATION

For your own safety, please read this user manual carefully before you initially start-up:
- Be qualified
- Follow the instructions of this manual.
- Consider this manual to be part of the total product.
- Keep this manual for the entire service life of the product.
- Pass this manual on to every further owner or use of the product.
- Download the last version of the user manual from in www.siluj.com

Thank you for selecting the CM-4 If you follow the instructions given in this manual, we are sure that you will enjoy this device for a long period of time.

WHAT'S IN THE BOX

1 x CM-4
1 x User Manual

Optional Accesories

- Flightcase
- Complete range of Audibax PWC power cables (PowerCON).
  Example: Audibax PWC100-15

Carefully unpack the carton, check the contents to ensure that all parts are present, and have been received in good condition. Contact your supplier immediately and retain packing material for inspection if any part is missing or damaged.

WARNING !!!

To reduce risk of fire, electric shock, or injury to persons, follow these important safety instructions:

- This product is intended for indoor use only!
- Always turn off, unplug power and allow fixture to cool before servicing.
- Ensure that fixture is properly grounded.
- Please keep this User guide for future consultation.
- To prevent risk of fire or stock, do not expose fixture to rain or moisture.
- The unit must be installed in a location with adequate ventilation.
  Be sure no ventilation slots are blocked.
- Make sure power cord is never crimped or damaged.
- Do not remove the top cover under any conditions. There are no user serviceable parts inside.
- Disconnect the unit´s main power when left unused for long periods of time.
- Never operate this unit when it´s cover is removed.

GENERAL INFORMATION

- The CM-4 Chainhoist controller is a dedicated controller for all popular direct controlled chainhoists such as CM Lodestar, Vicinay, MODE...

- Each of the 4 hoist can be selected individually to go up or down or to be deselected.
- On the backside: 4 x 4 pole CEE connectors and also 1 x CEE 5 pole 32 A via 5 x 6 mm2
- Power Supply: 380V, 50 Hz
- Power connector: CEE 5 pole 32A
- Output Connector: CEE 4 pole 16A
- Safety: Emergency button
- Compact strong metal housing
- Mains circuit breack 4x16A
- Circuit breaker (for Run + Stop button) 2A
- Dimensions: 482 x 400 x 133 mm (LxWxH)
- Dimmensions rack : 19” x 3U
- Weight: 9,5 kg

Fronside

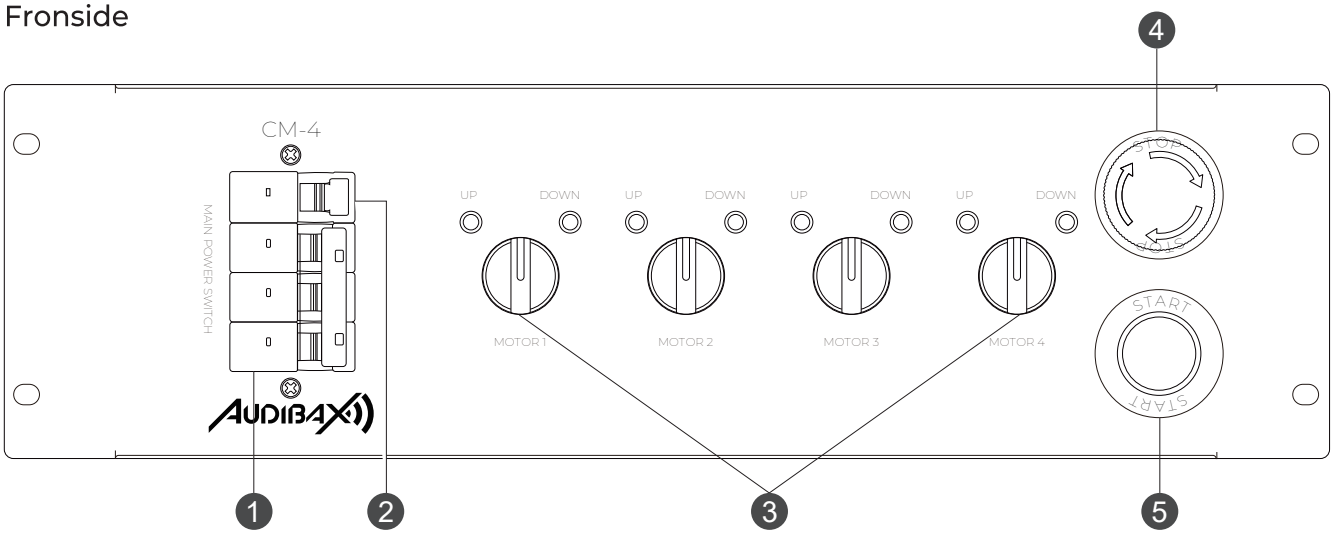

1 - Mains switch 3 phase short circuit breaker (4x 16A)
2 - Short circuit protection for power and control (main circuit breaker, 2A)
3 - UP-O-DOWN swtch for pre-selecting an individual hoist
4 - Emergency button
5 - Run button

Backside

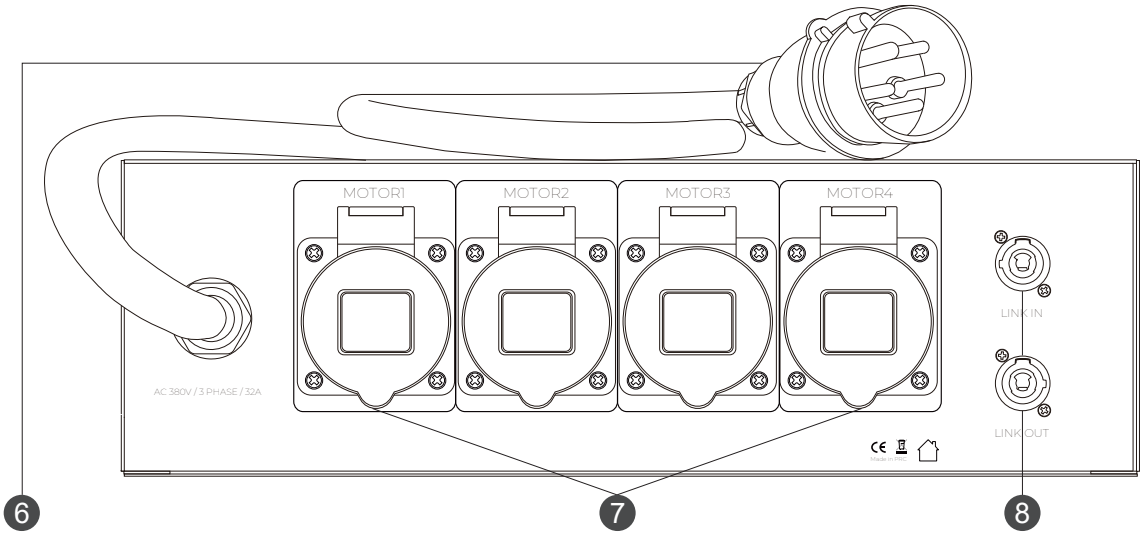

6 - 1 x CEE 5 pole 32 A via 5 x 6 mm2
7 - 4x CEE 4 pole 16A socket
8 - Connect link in / out for master / slave linking

Controller 1 acts as the Master. The others (Controllers 2 and 3) are daisy-chained via the link ports. When connected this way, you only operate the first unit, and the others automatically replicate the commands.

CAUTION !!!

Do not use a Harting connector in combination wit CEE sockets!!
Only use one type of connector / socket at a time!!

When the chainhoist controller is Not used, always press the red button as a safety precaution. Remember, the device is still connected to the mains power supply, so accidentally pressing the green Run button does not cause any inmediate danger

WORK INSTRUCTIONS

1 - Measure the main power supply and make sure the operating voltaje is correct and all phases are present.

2 - Connect the controller to the power supply.

3 - Release the emergency button by turning it counter clockwise to switch the controller on.

4 - Connect the power cords to the controller by using a CEE connector.

5 - Compruebe que los interruptores de preselección de todos los polipastos estén en la posición “0”.

7 - If the direction of the hoist is not correct, change the phases.

8 - I an individual hoist runs in the wrong direction. Check the cabling and check the hoist.

9 - Make sure that the load, that needs to be lifted, is in the correct position Clear the area from any obstacles that could jeopardize the operation. No people are allowed under, on or in the vicinity of the load. Make sure all people have left the operating area, before you start to move any load

10 - Pre-select all hoist needed in the up or down direction

11 - Press the green RUN button to activate all hoist and hold the RUN button until the load has reached the desired height. It may be necessary to level the rig at certain stages

12 - Never press the run button staccato (=often pressing the RUN button within a few seconds). This can severely damage controller and hoist.

13 - If the desired height is reached, release RUN button and press the red emergency button.

14. Remove all packing materials from the chainshoist controller. Check if all foam and plastic padding is removed.



ATTENTION!!!

NEVER change the running direction of a hoist when the run button is pushed.

- Only use cable and connectors, which are in good condition.
- Never connect more than one hoist per channel.
- Make sure that the total current draw of the connected devices, does not exceed the maximum allowed imput current.
- If the device has an additional Protective earth terminal, make sure it is properly connected to metal parts like a truss.
- This device is meant for professional use and should only be used in a professional environment

INSTALLATION

Remove all packing materials from the chainshoist controller. Check if all foam and plastic padding is removed. Connect all cables.

Do not supply power before the whole system is set up and connected properly. Always disconnect from electric mains power supply before cleaning or servicing. Damages caused by non-observance are not subject to warranty.

ENGLISH

ESPAÑOL

DATA SHEET

GENERAL INFORMATION

Brand	Audibax
Model	CM-4
ID	10316044
EAN	8436850181279
Colour	Black
IP Rate	IP44

CONNECTIVITY & I/O

Input Plug Type	5 PIN CEE 32A
Output Connector	4 CEE 16A 4P + 2
Number of Outlets	4
Socapex	No
Auxiliary Output	No
Connector Link in	1x PowerCON
Connector Link Out	1x PowerCON
Master/Slave Linking	Yes (via PowerCON)

ELECTRICAL SPECIFICATIONS

Input Voltage	380V/AC, 50/60Hz
Output Voltage	380V/AC, 50/60Hz
Amperage	32A
Maximum Power	2.11KW

SAFETY & CONTROL SYSTEMS

Emergency Stop System	Yes
Phase Inversion Switches	Yes (individual per channel)
Protection	Breaker per Channel

SHIPPING

Weight Single (Kg)	9.5
Lenght Single (cm)	48.2
Height Single (cm)	13.3
Width Single (cm)	40
Lenght Master (cm)	68.5
Height Master (cm)	24
Width Master (cm)	52.5
Unit Master Carton	1

CERTIFICATIONS

Certifications	CE , ROHS

GENERAL SPECIFICATIONS

Rack Type	19"
Vertical Height Units	3

SIZES

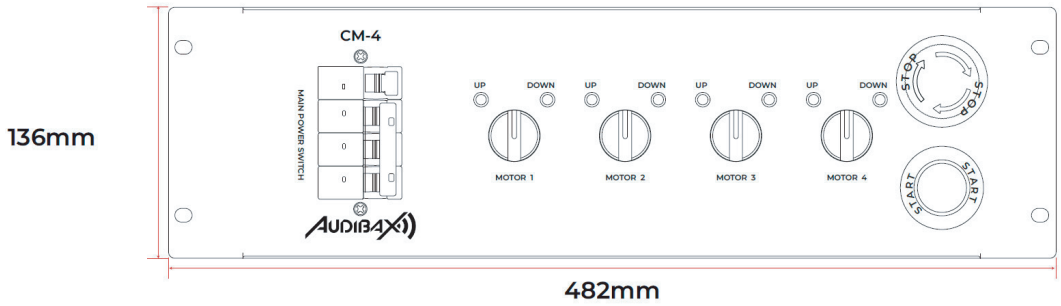

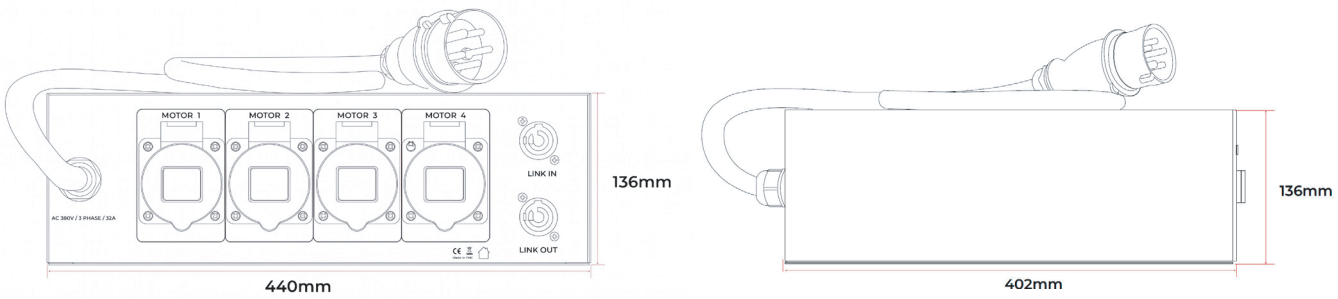

ENGLISH

ESPAÑOL

DIAGRAM

In the diagram,there are two drawings:

Ⅰ All thin drawings

Ⅱ All thick drawings

There are five colors of drawings:

Yellow is for Phase L1

Green is for Phase L2

Red is for Phase L3

Blue is for Neutral

Black is for Ground

Description of cables:

	Ⅰ Thin	Ⅱ Thick
Yellow-Phase L1	2.5mm²	4 x 6+1 x 4mm ²
Green-Phase L2	2.5mm²	4 x 6+1 x 4mm ²
Red-Phase L3	2.5mm²	4 x 6+1 x 4mm ²
Blue-Neutral	2.5mm²	4 x 6+1 x 4mm ²
Black-Ground	2.5mm²	4 x 6+1 x 4mm ²

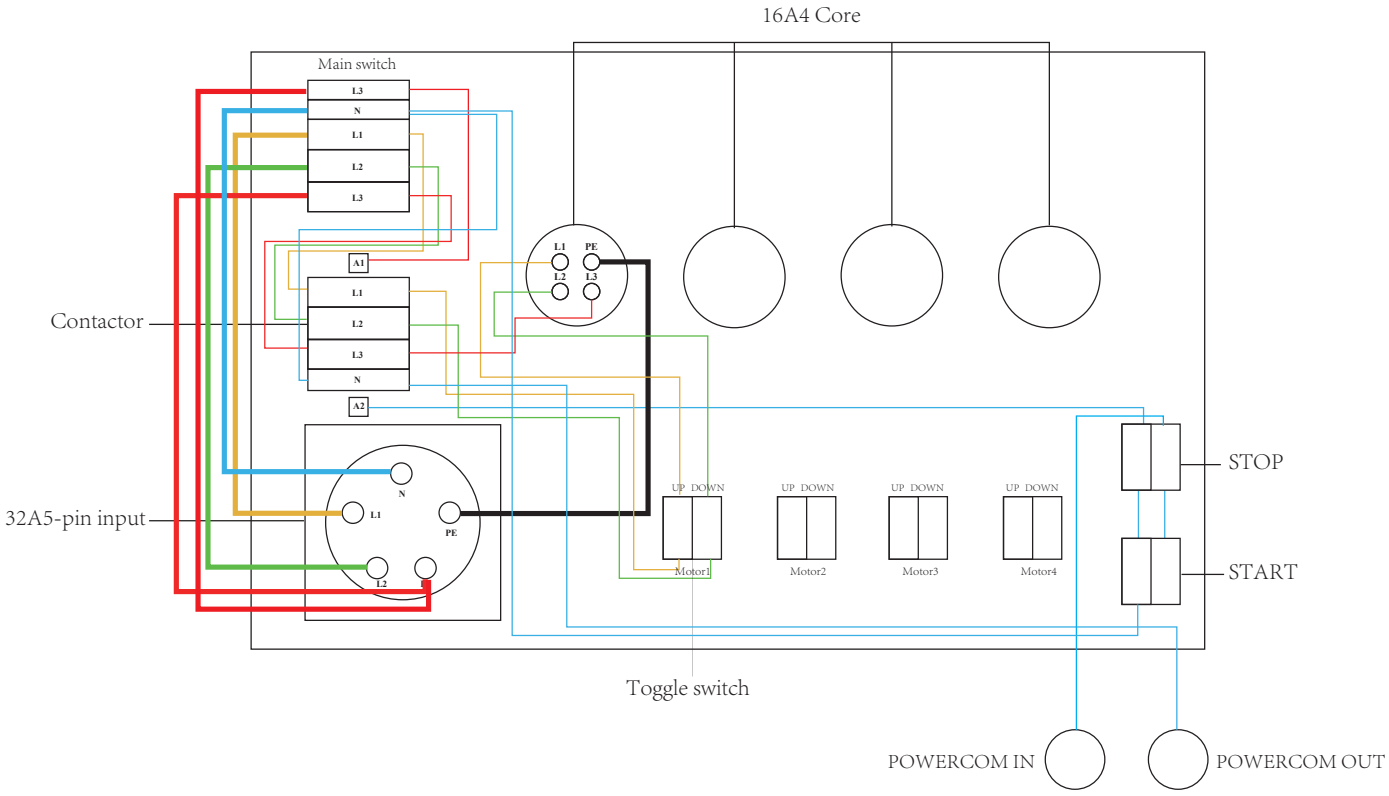

BIENVENIDO A AUDIBAX

Muchas gracias por elegir Audibax. Esperamos que disfrute de su nuevo producto.

Ha sido desarrollado y diseñado prestando atención a los detalles más pequeños, con un control de calidad que cumple con los estándares europeos y supervisado por nuestro excelente equipo de técnicos profesionales, quienes trabajan a diario para ofrecer a nuestros clientes la mejor calidad.

Nos aseguramos de que cada producto Audibax esté diseñado para durar. Todos nuestros productos están fabricados con materiales duraderos y nuestros especialistas se dedican a realizar controles de calidad constantes para garantizar el mejor resultado.

Lea atentamente este manual para utilizar su producto Audibax de la mejor manera.
No dude en visitar nuestro sitio web para obtener más información: www.audibax.com

INSTRUCCIONES DE SEGURIDAD

INFORMACIÓN GENERAL

NO ABRIR. Para reducir el riesgo de descarga eléctrica, no retire la cubierta superior.
No contiene piezas que el usuario pueda reparar. Todas las reparaciones o el mantenimiento deben ser realizados exclusivamente por personal técnico cualificado de Audibax.

Símbolos de Seguridad

⚡ Rayo con punta de flecha: Advierte de la presencia de “voltajes peligrosos” sin aislamiento que pueden tener la magnitud suficiente para constituir un riesgo de descarga eléctrica.

⚠️ Signo de exclamación: Indica instrucciones importantes de funcionamiento y mantenimiento en la documentación que acompaña al equipo.

🏠 Icono de casa: Este dispositivo es solo para uso en interiores.

📖 Icono de libro: Es obligatorio leer el manual de instrucciones antes de utilizar el equipo.

Medio ambiente y ubicación

Humedad e incendio: No exponga este aparato a la lluvia ni a la humedad extrema para evitar el riesgo de cortocircuitos o incendios.

Condensación: Si traslada la unidad de un ambiente frío a uno cálido, déjela apagada hasta que se adapte a la temperatura ambiente para evitar averías causadas por la condensación interna.

Ventilación: No cubra las rejillas de ventilación. Mantenga espacio libre alrededor de la unidad para evitar el sobrecalentamiento.

Objetos extraños: No introduzca objetos metálicos ni coloque recipientes con líquidos (como jarrones) sobre el aparato. Si algo cae dentro, desconéctelo inmediatamente de la corriente eléctrica.

Fuentes de calor: Mantenga el equipo alejado de llamas abiertas, como velas, y de fuentes de calor intenso.

CONEXIÓN ELÉCTRICA Y FUNCIONAMIENTO

- Voltaje: Asegúrese de que el voltaje de la red eléctrica coincida con el indicado en el panel posterior del equipo: 380V-400V / 50/60Hz.

- Conexión a tierra: Este aparato debe estar conectado a tierra para cumplir con las normas de seguridad.

- Cable de alimentación: Mantenga el cable en perfecto estado. Evite que se aplaste o entre en contacto con otros cables. Si el cable está dañado, debe ser reemplazado por el fabricante o un servicio técnico autorizado.

- Tormentas eléctricas: Desconecte el aparato de la red eléctrica durante tormentas o si no se va a utilizar durante un período prolongado.

- Fusibles: En caso de reemplazo, utilice siempre un fusible del mismo tipo y especificaciones técnicas. Nunca puentee el portafusibles.

ADVERTENCIAS GENERALES

- Uso profesional: Este equipo no debe ser utilizado por personas sin experiencia ni conocimientos técnicos adecuados. Mantener fuera del alcance de los niños.

- Temperatura de funcionamiento: La temperatura ambiente máxima segura es de 40 °C. No exceda este límite.

- Modificaciones: Cualquier modificación no autorizada del equipo está estrictamente prohibida por motivos de seguridad y anulará la garantía.

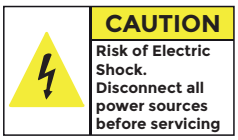

PRECAUCIÓN: Para reducir el riesgo de descarga eléctrica, no retire la cubierta (ni la parte posterior). No contiene piezas que el usuario pueda reparar. El mantenimiento y las reparaciones deben ser realizados exclusivamente por personal técnico cualificado.



El triángulo de advertencia con el símbolo del rayo indica la presencia de voltaje peligroso sin aislamiento dentro de la unidad, lo que puede provocar una descarga eléctrica.



El triángulo de advertencia con signo de exclamación indica instrucciones importantes de funcionamiento y mantenimiento.

MANTENIMIENTO

⚠ PELIGRO: RIESGO DE DESCARGA ELÉCTRICA

Desconecte la unidad de la fuente de alimentación principal antes de realizar cualquier operación de mantenimiento o limpieza. No seguir esta advertencia puede ocasionar lesiones graves o daños irreparables al equipo.

Inspección periódica

Para garantizar un funcionamiento seguro y prolongar la vida útil del equipo, se deben revisar periódicamente los siguientes puntos:

- Sujeciones y estructura: Compruebe que todos los tornillos de montaje y componentes externos estén bien apretados y libres de corrosión.

- Integridad mecánica: Asegúrese de que la carcasa, los puntos de anclaje y los soportes de montaje no presenten deformaciones, grietas ni signos de fatiga.

- Cableado y conexiones: Inspeccione los cables de alimentación y de señal. Si encuentra algún daño en el aislamiento, cortes o conectores sueltos, reemplácelos de inmediato. No intente reparar los cables dañados.

- Ventilación: Compruebe que las rejillas de ventilación estén libres de obstrucciones y polvo para evitar el sobrecalentamiento de los componentes internos.

Limpieza de equipos

- Utilice un paño suave, limpio y seco para eliminar el polvo acumulado. Si la superficie requiere una limpieza más profunda, utilice un paño ligeramente humedecido con agua o un limpiador neutro no abrasivo. Nunca vierta líquidos directamente sobre el aparato.

- Seque completamente todas las piezas antes de volver a conectar el equipo a la fuente de alimentación.

Inspecciones técnicas

- Frecuencia: Recomendamos una inspección técnica completa y la validación de las condiciones de instalación cada 3 meses por un técnico cualificado.

- Nota de seguridad: Cualquier trabajo interno en la fuente de alimentación debe ser realizado exclusivamente por personal técnico autorizado de Audibax.

INFORMACIÓN IMPORTANTE

Para su seguridad, lea atentamente este manual de usuario antes de la puesta en marcha inicial:

- Asegúrese de estar cualificado.
- Siga las instrucciones de este manual.
- Considere este manual como parte integral del producto.
- Conserve este manual durante toda la vida útil del producto.
- Entregue este manual a todos los futuros propietarios o usuarios del producto.
- Descargue la última versión del manual de usuario en www.siluj.com

Gracias por elegir el CM-4. Si sigue las instrucciones de este manual, estamos seguros de que disfrutará de este dispositivo durante mucho tiempo.

CONTENIDO DE LA CAJA

1 x CM-4
1 x Manual de Usuario

Accesorios Opcionales

- Flightcase
- Serie completa de cables de alimentación PWC de Audibax (PowerCON).
  Ejemplo: Audibax PWC100-15

Desembale la caja con cuidado, compruebe el contenido para asegurarse de que todas las piezas estén presentes y se hayan recibido en buen estado. Póngase en contacto con su proveedor de inmediato y conserve el material de embalaje para su inspección si falta alguna pieza o si alguna está dañada.

¡ADVERTENCIA!

Para reducir el riesgo de incendio, descarga eléctrica o lesiones personales, siga estas importantes instrucciones de seguridad:

- ¡Este producto está diseñado solo para uso en interiores!
- Apague siempre el aparato, desconéctelo de la corriente y deje que se enfríe antes de realizar cualquier mantenimiento.
- Asegúrese de que el aparato esté correctamente conectado a tierra.
- Conserve esta guía del usuario para futuras consultas.
- Para evitar riesgos de incendio o daños, no exponga el aparato a la lluvia ni a la humedad.
- La unidad debe instalarse en un lugar con ventilación adecuada. Asegúrese de que las ranuras de ventilación no estén obstruidas.
- Asegúrese de que el cable de alimentación no esté doblado ni dañado.
- No retire la cubierta superior bajo ninguna circunstancia. No contiene piezas que el usuario pueda reparar.
- Desconecte la alimentación principal del aparato cuando no se utilice durante largos periodos de tiempo.
- Nunca utilice este aparato con la cubierta retirada.

INFORMACIÓN GENERAL

- El controlador de polipastos CM-4 es un controlador específico para todos los polipastos de cadena de control directo más populares, como CM Lodestar, Vicinay, MODE...

- Cada uno de los 4 polipastos se puede seleccionar individualmente para subir, bajar o desactivar.
- Parte posterior: 4 conectores CEE de 4 polos y 1 conector CEE de 5 polos y 32 A (5 x 6 mm²)
- Alimentación: 380 V, 50 Hz
- Conector de alimentación: CEE de 5 polos y 32 A
- Conector de salida: CEE de 4 polos y 16 A
- Seguridad: Botón de emergencia
- Carcasa metálica compacta y robusta
- Disyuntor de red: 4 x 16 A
- Disyuntor (para botón de arranque y parada): 2 A
- Dimensiones: 482 x 410 x 133 mm (largo x ancho x alto)
- Dimensiones del rack: 19” x 3U
- Peso: 9,5 kg

Parte delantera

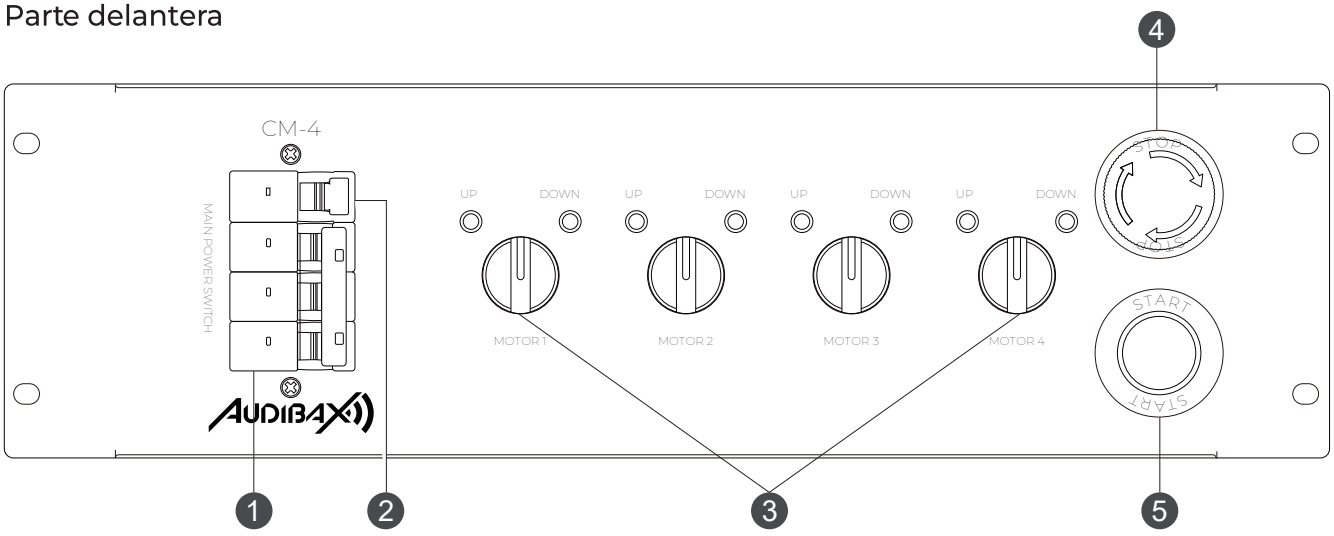

1 - Interruptor principal con disyuntor trifásico (4 x 16 A)
2 - Protección contra cortocircuitos para alimentación y control (disyuntor principal, 2 A)
3 - Interruptor de subida/bajada para preseleccionar un polipasto individual
4 - Botón de emergencia
5 - Botón de funcionamiento

Parte trasera

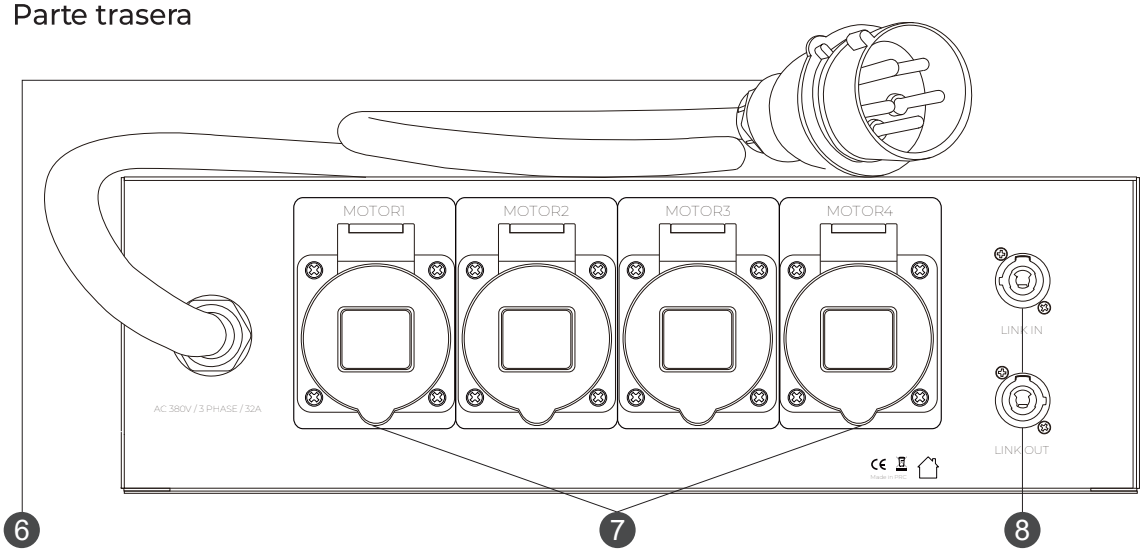

6 - 1 toma CEE de 5 polos y 32 A (5 x 6 mm²)
7 - 4 tomas CEE de 4 polos y 16 A
8 - Conector de entrada/salida para conexión maestro/esclavo

El controlador 1 actúa como maestro. Los demás (controladores 2 y 3) están conectados en cadena mediante los puertos de enlace. Al conectarlos de esta manera, solo se opera la primera unidad y las demás replican automáticamente los comandos.

¡PRECAUCIÓN!

¡No utilice un conector Harting junto con tomas CEE!
¡Utilice solo un tipo de conector/toma a la vez!

Cuando no utilice el controlador del polipasto, pulse siempre el botón rojo como medida de seguridad. Recuerde que el dispositivo sigue conectado a la red eléctrica, por lo que pulsar accidentalmente el botón verde de funcionamiento no supone ningún peligro inmediato.

INSTRUCCIONES DE TRABAJO

1 - Mida la tensión de alimentación principal y asegúrese de que el voltaje de funcionamiento sea correcto y que todas las fases estén presentes.

2 - Conecte el controlador a la fuente de alimentación.

3 - Suelte el botón de emergencia girándolo en sentido contrario a las agujas del reloj para encend - er el controlador.

4 - Conecte los cables de alimentación al controlador mediante un conector CEE.

5 - Compruebe que los interruptores de preselección de todos los polipastos estén en la posición “0”.

6 - Seleccione un polipasto y gire el interruptor a la posición de subida (1) o bajada (2). Mantenga pulsado el botón de funcionamiento durante 2 segundos para asegurarse de que el polipasto recibe alimentación. Compruebe también que la dirección de funcionamiento del polipasto coincide con la dirección seleccionada en el controlador.

7 - Si la dirección del polipasto no es correcta, cambie las fases.

8 - Si un polipasto funciona en la dirección incorrecta, revise el cableado y el polipasto.

9 - Asegúrese de que la carga que se va a levantar esté en la posición correcta. Despeje el área de cualquier obstáculo que pueda comprometer la operación. No se permite que haya personas debajo, encima o cerca de la carga. Asegúrese de que todas las personas hayan abandonado el área de trabajo antes de comenzar a mover cualquier carga.

10 - Preseleccione todos los polipastos necesarios en la dirección de ascenso o descenso.

11 - Presione el botón verde de EJECUTAR para activar todos los polipastos y manténgalo presionado hasta que la carga alcance la altura deseada. Puede ser necesario nivelar el equipo en ciertas etapas.

12 - Nunca presione el botón de EJECUTAR repetidamente (es decir, presionándolo varias veces en pocos segundos). Esto puede dañar gravemente el controlador y el polipasto.

13 - Si se alcanza la altura deseada, suelte el botón RUN y pulse el botón rojo de emergencia.

14 - Retire todo el material de embalaje del controlador del polipasto. Compruebe que se haya retirado toda la espuma y el acolchado de plástico.



¡ATENCIÓN!

NUNCA cambie el sentido de giro de un polipasto cuando se pulse el botón de funcionamiento.

- Utilice únicamente cables y conectores en buen estado.
- Nunca conecte más de un polipasto por canal.
- Asegúrese de que el consumo total de corriente de los dispositivos conectados no supere la corriente de entrada máxima permitida.
- Si el dispositivo dispone de una toma de tierra de protección adicional, asegúrese de que esté correctamente conectada a elementos metálicos, como una estructura.
- Este dispositivo está diseñado para uso profesional y debe utilizarse únicamente en un entorno profesional.

INSTALACIÓN

Retire todo el material de embalaje del controlador del polipasto. Compruebe que se haya retirado toda la espuma y el plástico de protección. Conecte todos los cables.

No suministre energía hasta que todo el sistema esté instalado y conectado correctamente. Desconecte siempre el sistema de la red eléctrica antes de limpiarlo o realizar cualquier mantenimiento. Los daños causados por el incumplimiento de estas instrucciones no están cubiertos por la garantía.

ENGLISH

ESPAÑOL

DATA SHEET

INFORMACIÓN GENERAL

Marca	Audibax
Modelo	CM-4
ID	10316044
EAN	8436850181279
Color	Negro
IP Rate	IP44

CONECTIVIDAD Y E/S

Tipo de conector de entrada	5 PIN CEE 32A
Número de tomas de salida	5 PIN CEE 32A 4 CEE 16A 4P + 2
Socapex	4
Salida auxiliar	Si
Conector de entrada	No
Enlace de entrada del conector	1x PowerCON
Enlace de salida del conector	1x PowerCON
Conexión maestro/ esclavo	Sí (via PowerCON)

ESPECIFICACIONES GENERALES

Tipo de Rack	19"
Unidades verticales de altura	3

ESPECIFICACIONES ELÉCTRICAS

Voltaje de entrada	380V/AC, 50/60Hz
Voltaje de salida	380V/AC, 50/60Hz
Amperaje	32A
Potencia máxima	2.11KW

SISTEMAS DE SEGURIDAD Y CONTROL

Sistema de parada de emergencia	Sí
Interruptores de inversión de fase	Sí (individual por canal)
Protección	Interruptor por canal

EMBALAJE

Peso individual (kg)	9.5
Longitud individual (cm)	48.2
Altura individual (cm)	13.3
Ancho individual (cm)	40
Longitud principal (cm)	68.5
Altura principal (cm)	24
Ancho principal (cm)	52.5
Unidad Master Carton	1

CERTIFICACIONES

Certificaciones	CE , ROHS

MEDIDAS

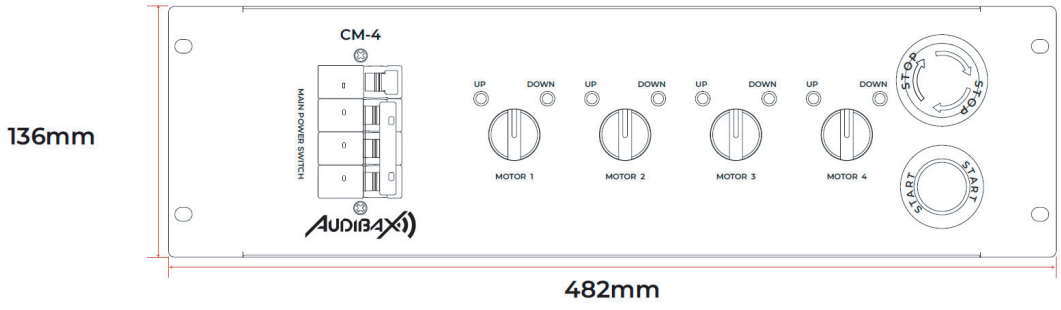

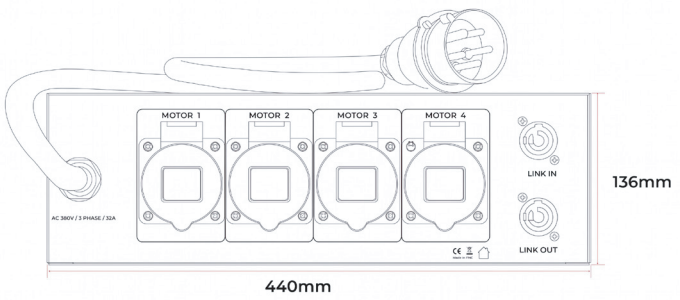

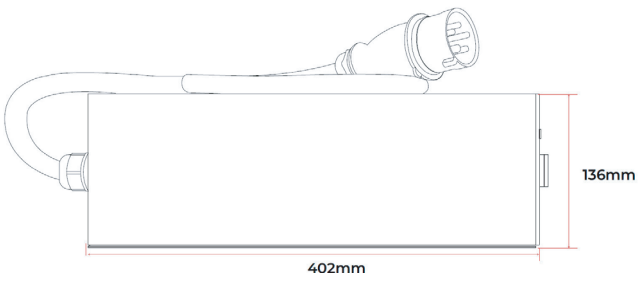

DIAGRAMA

En el diagrama hay dos dibujos:

Ⅰ Todos los dibujos finos

Ⅱ Todos los dibujos gruesos

Hay cinco colores de dibujos:

Amarillo es para la fase L1

Verde corresponde a la Fase L2

Roja es para la fase L3

Azul es para Neutral

El negro es para Ground

Descripción de los cables:

	Ⅰ Fino	Ⅱ Grueso
Amarillo-Fase L1	2.5mm²	4 x 6+1 x 4mm ²
Verde-Phase L2	2.5mm²	4 x 6+1 x 4mm ²
Rojo-Phase L3	2.5mm²	4 x 6+1 x 4mm ²
Azul-Neutral	2.5mm²	4 x 6+1 x 4mm ²
Negro-Ground	2.5mm²	4 x 6+1 x 4mm ²

