Quick Start Guide

EN

ES

FR

DE

PT

IT

NL

SE

PL

JP

CN

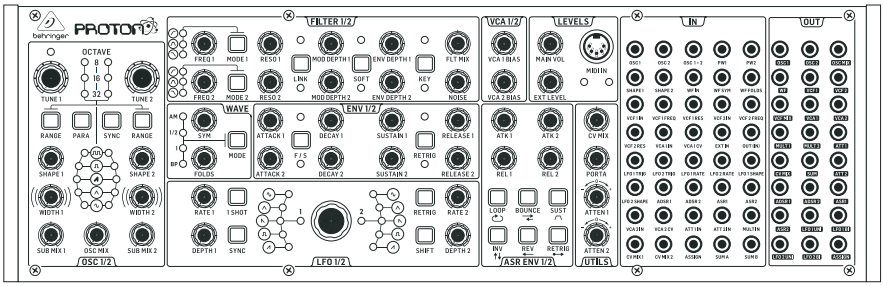

PROTON

Analog Paraphonic Semi-Modular Synthesizer with 2 VCOs,
2 Multi-Mode VCFs and 2 VCAs, 4 Envelopes and Wave Folder in Eurorack Format

behringer

EN

ES

EN Important Safety Instructions



Terminals marked with this symbol carry electrical current of sufficient magnitude to constitute risk of electric shock. Use only high-quality professional speaker cables with ¼" TS or twist-locking plugs pre-installed. All other installation or modification should be performed only by qualified personnel.

This symbol, wherever it appears, alerts you to the presence of uninsulated dangerous voltage inside the enclosure - voltage that may be sufficient to constitute a risk of shock.

This symbol, wherever it appears, alerts you to important operating and maintenance instructions in the accompanying literature. Please read the manual.

Caution
To reduce the risk of electric shock, do not remove the top cover (or the rear section). No user serviceable parts inside. Refer servicing to qualified personnel.

Caution
To reduce the risk of fire or electric shock, do not expose this appliance to rain and moisture. The apparatus shall not be exposed to dripping or splashing liquids and no objects filled with liquids, such as vases, shall be placed on the apparatus.

Caution
These service instructions are for use by qualified service personnel only. To reduce the risk of electric shock do not perform any servicing other than that contained in the operation instructions. Repairs have to be performed by qualified service personnel.

Warning
Please refer to the information on the exterior of bottom enclosure for electrical and safety information before installing or operating the device.

1. Please read and follow all instructions and warnings.

2. Keep the apparatus away from water (except for outdoor products).

3. Clean only with dry cloth.

4. Do not block ventilation openings. Do not install in a confined space. Install only according to manufacturer's instructions.

5. Protect the power cord from damage, particularly at plugs and appliance socket.

6. Do not install near any heat sources such as radiators, heat registers, stoves or other apparatus (including amplifiers) that produce heat.

7. Do not defeat the safety purpose of the polarized or grounding-type plug. A polarized plug has two blades with one wider than the other (only for USA and Canada). A grounding-type plug has two blades and a third grounding prong. The wide blade or the third prong are provided for your safety. If the provided plug does not fit into your outlet, consult an electrician for replacement of the obsolete outlet.

8. Use only attachments and accessories recommended by the manufacturer.



9. Use only specified carts, stands, tripods, brackets, or tables. Use caution to prevent tip-over when moving the cart/apparatus combination.

10. Unplug during storms, or if not in use for a long period.

11. Only use qualified personnel for servicing, especially after damage.

12. The apparatus with protective earthing terminal shall be connected to a MAINS socket outlet with a protective earthing connection.

13. Where the MAINS plug or an appliance coupler is used as the disconnect device, the disconnect device shall remain readily operable.

14. Avoid installing in confined spaces like bookcases.

15. Do not place naked flame sources, such as lighted candles, on the apparatus.

16. Operating temperature range 5° to 45°C (41° to 113°F).

LEGAL DISCLAIMER

The information contained in this Quick Start Guide and accompanying manual is provided for general guidance only. While every effort has been made to ensure the accuracy and reliability of the content at the time of publication, Music Tribe Global Brands Ltd. ("Music Tribe") makes no representations or warranties, express or implied, as to the completeness, accuracy, or suitability of the information, descriptions, illustrations, or technical specifications herein.

Music Tribe accepts no liability for any direct, indirect, incidental, or consequential loss or damage arising from reliance on the information contained in this document, including but not limited to loss of data, income, profits, or business opportunities. Use of the product remains the sole responsibility of the user.

Product features, design, specifications, and visual representations may be updated or modified without prior notice in the interest of continuous product improvement.

All third-party trademarks referenced in this guide are the property of their respective owners. Midas, Klark Teknik, Lab Gruppen, Lake, Tannoy, Turbosound, TC Electronic, TC Helicon, Behringer, Bugera, Aston Microphones, and Coolaudio are trademarks or registered trademarks of Music Tribe Global Brands Ltd.

© 2025 Music Tribe Global Brands Ltd. All rights reserved. No part of this document may be reproduced, transmitted, or used in any form or by any means without prior written permission from Music Tribe.

LIMITED WARRANTY

For the terms, conditions, and limitations applicable to your product, including coverage, exclusions, and the duration of the limited warranty, please refer to the complete Music Tribe Limited Warranty Policy, available online at: community.musictribe.com/support

Please retain your proof of purchase, as it may be required for warranty service.

EN

ES

ES Instrucciones de seguridad



Las terminales marcadas con este símbolo transportan corriente eléctrica de magnitud suficiente como para constituir un riesgo de descarga eléctrica. Utilice solo cables de altavoz profesionales y de alta calidad con conectores TS de 6,3 mm o de bayoneta prefijados. Cualquier otra instalación o modificación debe ser realizada únicamente por un técnico cualificado.

Este símbolo, siempre que aparece, le advierte de la presencia de voltaje peligroso sin aislar dentro de la caja; este voltaje puede ser suficiente para constituir un riesgo de descarga.

Este símbolo, siempre que aparece, le advierte sobre instrucciones operativas y de mantenimiento que aparecen en la documentación adjunta. Por favor, lea el manual.

Atención
Para reducir el riesgo de descarga eléctrica, no quite la tapa (o la parte posterior). No hay piezas en el interior del equipo que puedan ser reparadas por el usuario. Si es necesario, póngase en contacto con personal cualificado.

Atención
Para reducir el riesgo de incendio o descarga eléctrica, no exponga este aparato a la lluvia, humedad o alguna otra fuente que pueda salpicar o derramar algún líquido sobre el aparato. No coloque ningún tipo de recipiente para líquidos sobre el aparato.

Atención
Las instrucciones de servicio deben llevarlas a cabo exclusivamente personal cualificado. Para evitar el riesgo de una descarga eléctrica, no realice reparaciones que no se encuentren descritas en el manual de operaciones. Las reparaciones deben ser realizadas exclusivamente por personal cualificado.

Advertencia
Consulte la información en el exterior del recinto inferior para obtener información eléctrica y de seguridad antes de instalar u operar el dispositivo.

1. Por favor, lea y siga todas las instrucciones y advertencias.

2. Mantenga el aparato alejado del agua (excepto para productos diseñados para uso en exteriores).

3. Limpie solo con un paño seco.

4. No obstruya las aberturas de ventilación. No instale en un espacio confinado. Instale solo de acuerdo con las instrucciones del fabricante.

5. Proteja el cable de alimentación contra daños, especialmente en los enchufes y en el tomacorriente del aparato.

6. No lo instale cerca de fuentes de calor como radiadores, rejillas de calefacción, estufas u otros aparatos (incluyendo amplificadores) que generen calor.

7. No anule el propósito de seguridad del enchufe polarizado o del tipo con toma de tierra. Un enchufe polarizado tiene dos clavijas, una más ancha que la otra (solo para EE. UU. y Canadá). Un enchufe con toma de tierra tiene dos clavijas y una tercera clavija de toma de tierra. La clavija ancha o la tercera clavija se proporcionan para su seguridad. Si el enchufe suministrado no encaja en su toma de corriente, consulte a un electricista para reemplazar la toma obsoleta.

8. Utilice solo accesorios y accesorios recomendados por el fabricante.



9. Utilice solo carritos, soportes, trípodes, soportes o mesas especificados. Tenga cuidado para evitar que el carro/ combinación de aparatos se vuelque al moverlo.

10. Desenchufe durante tormentas o si no se utiliza durante un largo período.

11. Solo utilice personal cualificado para el servicio, especialmente después de daños.

12. El aparato con terminal de puesta a tierra protectora debe conectarse a un tomacorriente de red con una conexión de puesta a tierra protectora.

13. Cuando se utilice el enchufe de red o un acoplador de aparatos como dispositivo de desconexión, el dispositivo de desconexión debe seguir siendo fácilmente operable.

14. Evite la instalación en espacios confinados como estanterías.

15. No coloque fuentes de llama desnuda, como velas encendidas, en el aparato.

16. Rango de temperatura de funcionamiento de 5° a 45°C (41° a 113°F).

NEGACIÓN LEGAL

La información contenida en esta Guía de Inicio Rápido y el manual adjunto se proporciona únicamente como orientación general. Si bien se ha hecho todo lo posible para garantizar la exactitud y fiabilidad del contenido en el momento de la publicación, Music Tribe Global Brands Ltd. ("Music

Tribe") no hace declaraciones ni garantías, expresas o implícitas, sobre la integridad, exactitud o idoneidad de la información, descripciones, ilustraciones o especificaciones técnicas contenidas en este documento.

Music Tribe no asume ninguna responsabilidad por cualquier pérdida o daño directo, indirecto, incidental o consecuente derivado de la confianza en la información contenida en este documento, incluyendo, pero no limitado a, la pérdida de datos, ingresos, beneficios u oportunidades de negocio. El uso del producto sigue siendo responsabilidad exclusiva del usuario.

Las características del producto, el diseño, las especificaciones y las representaciones visuales pueden actualizarse o modificarse sin previo aviso en interés de la mejora continua del producto.

Todas las marcas comerciales de terceros mencionadas en esta guía son propiedad de sus respectivos dueños. Midas, Klark Teknik, Lab Gruppen, Lake, Tannoy, Turbosound, TC Electronic, TC Helicon, Behringer, Bugera, Aston Microphones y Coolaudio son marcas comerciales o marcas registradas de Music Tribe Global Brands Ltd.

© 2025 Music Tribe Global Brands Ltd. Todos los derechos reservados. Ninguna parte de este documento puede reproducirse, transmitirse o utilizarse de ninguna forma o por ningún medio sin el permiso previo por escrito de Music Tribe.

GARANTÍA LIMITADA

Para conocer los términos, condiciones y limitaciones aplicables a su producto, incluyendo la cobertura, exclusiones y duración de la garantía limitada, consulte la Política de Garantía Limitada de Music Tribe, disponible en línea en: community.musictribe.com/support

Conserve su comprobante de compra, ya que puede ser necesario para el servicio de garantía.

FR Consignes de sécurité

CAUTION
RISK OF ELECTRIC SHOCK!
DO NOT OPEN!
ATTENTION
RISQUE D'ÉLECTROCUTION !
NE PAS OUVRIR !

Les points repérés par ce symbole portent une tension électrique suffisante pour constituer un risque d'électrocution. Utilisez uniquement des câbles d'enceintes professionnels de haute qualité avec fiches Jack mono 6,35 mm ou fiches à verrouillages déjà installées. Toute autre installation ou modification doit être effectuée uniquement par un personnel qualifié.

Ce symbole avertit de la présence d'une tension dangereuse et non isolée à l'intérieur de l'appareil - elle peut provoquer des chocs électriques.

Ce symbol signale les consignes d'utilisation et d'entretien importantes dans la documentation fournie. Lisez les consignes de sécurité du manuel d'utilisation de l'appareil.

Attention
Pour éviter tout risque de choc électrique, ne pas ouvrir le capot de l'appareil ni démonter le panneau arrière. L'intérieur de l'appareil ne possède aucun élément réparable par l'utilisateur. Laisser toute réparation à un professionnel qualifié.

Attention
Pour réduire les risques de feu et de choc électrique, n'exposez pas cet appareil à la pluie, à la moisissure, aux gouttes ou aux éclaboussures. Ne posez pas de récipient contenant un liquide sur l'appareil (un vase par exemple).

Attention
Ces consignes de sécurité et d'entretien sont destinées à un personnel qualifié. Pour éviter tout risque de choc électrique, n'effectuez aucune réparation sur l'appareil qui ne soit décrite par le manuel d'utilisation. Les éventuelles réparations doivent être effectuées uniquement par un technicien spécialisé.

Avertissement
Veuillez vous référer aux informations situées à l'extérieur du boîtier inférieur pour obtenir les renseignements électriques et de sécurité avant d'installer ou d'utiliser l'appareil.

1. Veuillez lire et suivre toutes les instructions et avertissements.

2. Éloignez l'appareil de l'eau (sauf pour les produits conçus pour une utilisation en extérieur).

3. Nettoyez uniquement avec un chiffon sec.

4. Ne bloquez pas les ouvertures de ventilation. N'installez pas dans un espace confiné. Installez uniquement selon les instructions du fabricant.

5. Protégez le cordon d'alimentation contre les dommages, en particulier au niveau des fiches et de la prise de l'appareil.

6. N'installez pas près de sources de chaleur telles que radiateurs, registres de chaleur, cuisinières ou autres appareils (y compris les amplificateurs) qui produisent de la chaleur.

7. Ne contrecarrez pas le but de sécurité de la fiche polarisée ou de type mise à la terre. Une fiche polarisée a deux lames, l'une plus large que l'autre (uniquement pour les États-Unis et le Canada). Une fiche de type mise à la terre a deux lames et une troisième broche de mise à la terre. La lame large ou la troisième broche sont fournies pour votre sécurité. Si la fiche fournie ne s'adapte pas à votre prise, consultez un électricien pour remplacer la prise obsolète.

8. Utilisez uniquement des accessoires et des pièces recommandés par le fabricant.



9. Utilisez uniquement des chariots, des supports, des trépieds, des supports ou des tables spécifiés. Faites attention pour éviter le renversement lors du déplacement de la combinaison chariot/appareil.

10. Débranchez pendant les tempêtes ou si l'appareil n'est pas utilisé pendant une longue période.

11. Utilisez uniquement du personnel qualifié pour l'entretien, surtout après des dommages.

12. L'appareil avec une borne de mise à la terre protectrice doit être connecté à une prise secteur avec une connexion de mise à la terre protectrice.

13. Lorsque la fiche secteur ou un coupleur d'appareil est utilisé comme dispositif de déconnexion, le dispositif de déconnexion doit rester facilement utilisable.

14. Évitez l'installation dans des espaces confinés comme des bibliothèques.

15. Ne placez pas de sources de flamme nue, telles que des bougies allumées, sur l'appareil.

16. Plage de température de fonctionnement de 5° à 45°C (41° à 113°F).

DÉNI LÉGAL

Les informations contenues dans ce Guide de démarrage rapide et le manuel joint sont fournies uniquement à titre indicatif. Bien que tous les efforts aient été faits pour garantir l'exactitude et la fiabilité du contenu au moment de la publication, Music Tribe Global Brands Ltd. ("Music Tribe") ne fait aucune déclaration ni garantie, expresse ou implicite, quant à l'exhaustivité, l'exactitude ou l'adéquation des informations, descriptions, illustrations ou spécifications techniques contenues dans ce document.

Music Tribe décline toute responsabilité pour toute perte ou dommage direct, indirect, accessoire ou consécutif résultant de la confiance accordée aux informations contenues dans ce document, y compris, mais sans s'y limiter, la perte de données, de revenus, de profits ou d'opportunités commerciales. L'utilisation du produit reste la seule responsabilité de l'utilisateur.

Les caractéristiques du produit, le design, les spécifications et les représentations visuelles peuvent être mis à jour ou modifiés sans préavis dans le cadre de l'amélioration continue du produit.

Toutes les marques de tiers mentionnées dans ce guide sont la propriété de leurs détenteurs respectifs. Midas, Klark Teknik, Lab Gruppen, Lake, Tannoy, Turbosound, TC Electronic, TC Helicon, Behringer, Bugera, Aston Microphones et Coolaudio sont des marques commerciales ou des marques déposées de Music Tribe Global Brands Ltd.

© 2025 Music Tribe Global Brands Ltd. Tous droits réservés. Aucune partie de ce document ne peut être reproduite, transmise ou utilisée sous quelque forme ou par quelque moyen que ce soit sans l'autorisation écrite préalable de Music Tribe.

GARANTIE LIMITÉE

Pour connaître les termes, conditions et limitations applicables à votre produit, y compris la couverture, les exclusions et la durée de la garantie limitée, veuillez consulter la Politique de Garantie Limitée de Music Tribe, disponible en ligne à l'adresse suivante: community.musictribe.com/support

Veuillez conserver votre preuve d'achat, car elle pourrait être requise pour bénéficier du service de garantie.

DE Wichtige Sicherheitshinweise

CAUTION
RISK OF ELECTRIC SHOCK!
DO NOT OPEN!
ATTENTION
RISQUE D'ÉLECTROCUTION !
NE PAS OUVRIR !

Die mit dem Symbol markierten Anschlüsse führen so viel Spannung, dass die Gefahr eines Stromschlags besteht. Verwenden Sie nur hochwertige, professionelle Lautsprecherkabel mit vorinstallierten 6,35 mm MONO-Klinkensteckern oder Lautsprecherstecker mit Drehverriegelung. Alle anderen Installationen oder Modifikationen sollten nur von qualifiziertem Fachpersonal ausgeführt werden.

Dieses Symbol weist Sie immer dann darauf hin, wenn es erscheint, dass im Inneren des Gehäuses gefährliche unisolierte Spannung vorhanden ist – eine Spannung, die ausreichend sein kann, um ein Stromschlagrisiko darzustellen.

Dieses Symbol weist Sie an jeder Stelle, an der es erscheint, auf wichtige Betriebs- und Wartungsanweisungen in der beiliegenden Literatur hin. Bitte lesen Sie die Bedienungsanleitung.

Vorsicht
Um eine Gefährdung durch Stromschlag auszuschließen, darf die Geräteabdeckung bzw. Geräterückwand nicht abgenommen werden. Im Innern des Geräts befinden sich keine vom Benutzer reparierbaren Teile. Reparaturarbeiten dürfen nur von qualifiziertem Personal ausgeführt werden.

Vorsicht
Um eine Gefährdung durch Feuer bzw. Stromschlag auszuschließen, darf dieses Gerät weder Regen oder Feuchtigkeit ausgesetzt werden noch sollten Spritzwasser oder tropfende Flüssigkeiten in das Gerät gelangen können. Stellen Sie keine

mit Flüssigkeit gefüllten Gegenstände, wie z. B. Vasen, auf das Gerät.

Vorsicht
Die Service-Hinweise sind nur durch qualifiziertes Personal zu befolgen. Um eine Gefährdung durch Stromschlag zu vermeiden, führen Sie bitte keinerlei Reparaturen an dem Gerät durch, die nicht in der Bedienungsanleitung beschrieben sind. Reparaturen sind nur von qualifiziertem Fachpersonal durchzuführen.

DE

Warnung
Bitte beachten Sie die Informationen auf der Außenseite der unteren Abdeckung bezüglich elektrischer und sicherheitstechnischer Hinweise, bevor Sie das Gerät installieren oder in Betrieb nehmen.

PT

1. Bitte lesen Sie alle Anweisungen und Warnhinweise sorgfältig durch und befolgen Sie diese.

2. Halten Sie das Gerät von Wasser fern (außer bei Produkten für den Außenbereich).

3. Reinigen Sie nur mit einem trockenen Tuch.

4. Blockieren Sie nicht die Belüftungsöffnungen. Installieren Sie das Gerät nicht in einem engen Raum und nur gemäß den Anweisungen des Herstellers.

5. Schützen Sie das Netzkabel vor Beschädigungen, insbesondere an Steckern und Gerätebuchsen.

6. Installieren Sie das Gerät nicht in der Nähe von Wärmequellen wie Heizkörpern, Heizregistern, Öfen oder anderen Geräten (einschließlich Verstärkern), die Wärme erzeugen.

7. Verwenden Sie den polarisierten Stecker oder den Erdungsstecker nicht entgegen seiner Sicherheitsbestimmung. Ein polarisierter Stecker hat zwei Stifte, von denen einer breiter ist als der andere (nur für USA und Kanada). Ein Erdungsstecker hat zwei Stifte und einen Erdungsstift. Der breite Stift oder der dritte Erdungsstift dienen Ihrer Sicherheit. Wenn der mitgelieferte Stecker nicht in Ihre Steckdose passt, konsultieren Sie einen Elektriker, um die veraltete Steckdose zu ersetzen.

8. Verwenden Sie nur vom Hersteller empfohlene Anbaugeräte und Zubehörteile.



9. Verwenden Sie nur spezifizierte Wagen, Ständer, Stative, Halterungen oder Tische. Achten Sie darauf, dass der Wagen/Geräte-Kombination beim Bewegen nicht umkippt.

10. Ziehen Sie bei Gewittern oder bei längerer Nichtbenutzung den Stecker.

11. Lassen Sie nur qualifiziertes Personal für Wartungsarbeiten arbeiten, besonders nach Beschädigungen.

12. Das Gerät mit schützendem Erdungsterminal muss an eine Steckdose mit schützender Erdungsverbindung angeschlossen werden.

13. Wenn der Netzstecker oder ein Gerätekuppler als Trennvorrichtung verwendet wird, muss die Trennvorrichtung leicht bedienbar bleiben.

14. Vermeiden Sie die Installation in engen Räumen wie Bücherregalen.

15. Platzieren Sie keine offenen Flammenquellen, wie brennende Kerzen, auf dem Gerät.

16. Betriebstemperaturbereich von 5° bis 45°C (41° bis 113°F).

HAFTUNGSAUSSCHLUSS

Die Informationen in diesem Schnellstart-Handbuch und dem begleitenden Handbuch dienen ausschließlich als allgemeine Orientierung. Obwohl alle Anstrengungen unternommen wurden, um die Genauigkeit und Zuverlässigkeit der Inhalte zum Zeitpunkt der Veröffentlichung sicherzustellen, gibt Music Tribe Global Brands Ltd. („Music Tribe“) keine ausdrücklichen oder stillschweigenden Zusicherungen oder Garantien hinsichtlich der Vollständigkeit, Genauigkeit oder Eignung der hier enthaltenen Informationen, Beschreibungen, Abbildungen oder technischen Spezifikationen.

Music Tribe übernimmt keine Haftung für direkte, indirekte, zufällige oder Folgeschäden, die sich aus dem Vertrauen auf die in diesem Dokument enthaltenen Informationen ergeben, einschließlich, aber nicht beschränkt auf Datenverlust, Einkommensverluste, Gewinneinbußen oder entgangene Geschäftsmöglichkeiten. Die Nutzung des Produkts erfolgt ausschließlich auf eigene Verantwortung des Benutzers.

Produkteigenschaften, Design, Spezifikationen und visuelle Darstellungen können im Interesse der kontinuierlichen Produktverbesserung ohne vorherige Ankündigung aktualisiert oder geändert werden.

Alle in diesem Handbuch erwähnten Marken Dritter sind Eigentum ihrer jeweiligen Inhaber. Midas, Klark Teknik, Lab Gruppen, Lake, Tannoy, Turbosound, TC Electronic, TC Helicon, Behringer, Bugera, Aston Microphones und Coolaudio sind Marken oder eingetragene Marken von Music Tribe Global Brands Ltd.

© 2025 Music Tribe Global Brands Ltd. Alle Rechte vorbehalten. Kein Teil dieses Dokuments darf ohne vorherige schriftliche Genehmigung von Music Tribe reproduziert, übertragen oder in irgendeiner Form oder auf irgendeine Weise verwendet werden.

BESCHRÄNKTE GARANTIE

Die geltenden Bedingungen, Einschränkungen und den Umfang Ihrer Produktgarantie, einschließlich Abdeckung, Ausschlüsse und Dauer der beschränkten Garantie, finden Sie in der vollständigen Music Tribe Garantiepolitik unter: community.musictribe.com/support

Bitte bewahren Sie Ihren Kaufbeleg auf, da dieser für den Garantieservice erforderlich sein kann.

PT Instruções de Segurança Importantes



Terminais marcados com o símbolo carregam corrente elétrica de magnitude suficiente para constituir um risco de choque elétrico. Use apenas cabos de alto-falantes de alta qualidade com plugues TS de ¼" ou plugues com trava de torção pré-instalados. Todas as outras instalações e modificações devem ser efetuadas por pessoas qualificadas.

Este símbolo, onde quer que apareça, alerta para a presença de tensão perigosa não isolada dentro do invólucro - uma tensão que pode ser suficiente para constituir um risco de choque.

Este símbolo, onde quer que o encontre, alerta-o para a leitura das instruções de manuseamento que acompanham o equipamento. Por favor leia o manual de instruções.

Atenção
De forma a diminuir o risco de choque eléctrico, não remover a cobertura (ou a secção de trás). Não existem peças substituíveis por parte do utilizador no seu interior. Para esse efeito recorrer a um técnico qualificado.

Atenção
Para reduzir o risco de incêndios ou choques eléctricos o aparelho não deve ser exposto à chuva nem à humidade. Além disso, não deve ser sujeito a salpicos, nem devem ser colocados em cima do aparelho objectos contendo líquidos, tais como jarras.

Atenção
Estas instruções de operação devem ser utilizadas, em exclusivo, por técnicos de assistência qualificados. Para evitar choques eléctricos não proceda a reparações ou intervenções, que não as indicadas nas instruções de operação, salvo se possuir as qualifi-cações necessárias. Para evitar choques eléctricos não proceda a reparações ou intervenções, que não as indicadas nas instruções de operação. Só o deverá fazer se possuir as qualificações necessárias.

Aviso
Consulte as informações na parte externa do invólucro inferior para obter informações elétricas e de segurança antes de instalar ou operar o dispositivo.

DE

1. Por favor, leia e siga todas as instruções e advertências.

2. Mantenha o aparelho longe da água (exceto para produtos destinados a uso externo).

3. Limpe apenas com um pano seco.

4. Não obstrua as aberturas de ventilação. Não instale em espaços confinados. Instale apenas de acordo com as instruções do fabricante.

5. Proteja o cabo de alimentação contra danos, especialmente nos plugs e na tomada do aparelho.

6. Não instale próximo a fontes de calor, como radiadores, registros de calor, fogões ou outros aparelhos (incluindo amplificadores) que produzam calor.

7. Não desfaça a finalidade de segurança da tomada polarizada ou do tipo com aterramento. Uma tomada polarizada possui duas lâminas, sendo uma mais larga que a outra (apenas para EUA e Canadá). Uma tomada com aterramento possui duas lâminas e uma terceira ponta de aterramento. A lâmina larga ou a terceira ponta são fornecidas para sua segurança. Se o plug fornecido não se encaixar na sua tomada, consulte um eletricista para substituir a tomada obsoleta.

8. Use apenas acessórios e equipamentos recomendados pelo fabricante.



9. Use apenas carrinhos, suportes, tripés, suportes ou mesas especificados. Tenha cuidado para evitar tombamentos ao mover a combinação carrinho/aparelho.

PT

10. Desconecte durante tempestades ou se não estiver em uso por um longo período.

11. Use apenas pessoal qualificado para serviços, especialmente após danos.

12. O aparelho com terminal de aterramento protetor deve ser conectado a uma tomada de corrente com conexão de aterramento protetor.

13. Quando o plugue de corrente ou um acoplador de aparelho é usado como dispositivo de desconexão, o dispositivo de desconexão deve permanecer prontamente operável.

14. Evite instalar em espaços confinados, como estantes.

15. Não coloque fontes de chama nua, como velas acesas, no aparelho.

16. Faixa de temperatura de operação de 5° a 45°C (41° a 113°F).

LEGAL RENUNCIANTE

As informações contidas neste Guia de Início Rápido e no manual correspondente são fornecidas apenas para orientação geral. Embora todos os esforços tenham sido feitos para garantir a precisão e confiabilidade do conteúdo no momento da publicação, a Music Tribe Global Brands Ltd. ("Music Tribe") não faz declarações ou garantias, expressas ou implícitas, quanto à integridade, precisão ou adequação das informações, descrições, ilustrações ou especificações técnicas aqui contidas.

A Music Tribe não assume nenhuma responsabilidade por qualquer perda ou dano direto, indireto, incidental ou consequente decorrente da confiança nas informações contidas neste documento, incluindo, mas não se limitando a, perda de dados, renda, lucros ou oportunidades de negócios.

O uso do produto permanece de responsabilidade exclusiva do usuário.

As características do produto, design, especificações e representações visuais podem ser atualizadas ou modificadas sem aviso prévio, visando a melhoria contínua do produto.

Todas as marcas registradas de terceiros mencionadas neste guia são propriedade de seus respectivos proprietários. Midas, Klark Teknik, Lab Gruppen, Lake, Tannoy, Turbosound, TC Electronic, TC Helicon, Behringer, Bugera, Aston Microphones e Coolaudio são marcas comerciais ou marcas registradas da Music Tribe Global Brands Ltd.

© 2025 Music Tribe Global Brands Ltd. Todos os direitos reservados. Nenhuma parte deste documento pode ser reproduzida, transmitida ou utilizada de qualquer forma ou por qualquer meio sem a permissão prévia por escrito da Music Tribe.

PT

IT

NL

GARANTIA LIMITADA

Para obter informações sobre os termos, condições e limitações aplicáveis ao seu produto, incluindo cobertura, exclusões e duração da garantia limitada, consulte a Política de Garantia Limitada da Music Tribe, disponível online em: community.musictribe.com/support

Guarde o seu comprovante de compra, pois pode ser necessário para o serviço de garantia.

IT Informazioni importanti



I terminali contrassegnati con il simbolo conducono una corrente elettrica sufficiente a costituire un rischio di scossa elettrica. Usare unicamente cavi per altoparlanti (Speaker) d'elevata qualità con connettori jack TS da ¼" pre-installati. Ogni altra installazione o modifica deve essere effettuata esclusivamente da personale tecnico qualificato.

Questo simbolo, ovunque appaia, avverte della presenza di una tensione pericolosa non isolata all'interno dello chassis, tensione che può essere sufficiente per costituire un rischio di scossa elettrica.

Questo simbolo, ovunque appaia, segnala importanti istruzioni operative e di manutenzione nella documentazione allegata. Si invita a leggere il manuale.

Attenzione
Per ridurre il rischio di scosse elettriche, non rimuovere il coperchio superiore (o la sezione posteriore). All'interno non ci sono parti riparabili dall'utente. Per la manutenzione rivolgersi a personale qualificato.

Attenzione
Per ridurre il rischio di incendi o scosse elettriche, non esporre questo apparecchio a pioggia e umidità. L'apparecchio non deve essere esposto a gocciolio o schizzi di liquidi e nessun oggetto contenente liquidi, come vasi, deve essere collocato sull'apparecchio.

Attenzione
Queste istruzioni di servizio sono destinate esclusivamente a personale qualificato. Per ridurre il rischio di scosse elettriche non eseguire interventi di manutenzione diversi da quelli contenuti nel manuale di istruzioni. Le riparazioni devono essere eseguite da personale di assistenza qualificato.

Avvertimento
Consultare le informazioni sulla parte esterna dell'involucro inferiore per ottenere informazioni elettriche e di sicurezza prima di installare o utilizzare il dispositivo.

1. Si prega di leggere e seguire tutte le istruzioni e gli avvertimenti.

2. Mantenere l'apparecchio lontano dall'acqua (tranne che per i prodotti destinati all'uso all'aperto).

3. Pulire solo con un panno asciutto.

4. Non ostruire le aperture di ventilazione. Non installare in spazi ristretti. Installare solo secondo le istruzioni del produttore.

5. Proteggere il cavo di alimentazione dai danni, soprattutto alle spine e alla presa dell'elettrodomestico.

6. Non installare vicino a fonti di calore come termosifoni, bocchette di calore, fornelli o altri apparecchi (compresi gli amplificatori) che producono calore.

7. Non eludere lo scopo di sicurezza della spina polarizzata o della spina con messa a terra. Una spina polarizzata ha due lame di cui una più larga dell'altra (solo per USA e Canada). Una spina con messa a terra ha due lame e una terza spina di messa a terra. La lama larga o la terza spina sono fornite per la vostra sicurezza. Se la spina fornita non si adatta alla vostra presa, consultare un elettricista per la sostituzione della presa obsoleta.

8. Utilizzare solo accessori e attrezzature raccomandati dal produttore.



9. Utilizzare solo carrelli, supporti, treppiedi, staffe o tavoli specificati. Prestare attenzione per evitare il ribaltamento durante lo spostamento della combinazione carrello/apparecchio.

10. Scollegare durante le tempeste o se non viene utilizzato per un lungo periodo.

11. Utilizzare solo personale qualificato per la manutenzione, specialmente dopo danni.

12. L'apparecchio con terminale di messa a terra protettiva deve essere collegato a una presa di corrente con connessione di messa a terra protettiva.

13. Se la spina di rete o un accoppiatore dell'elettrodomestico viene utilizzato come dispositivo di disconnessione, il dispositivo di disconnessione deve rimanere facilmente utilizzabile.

14. Evitare l'installazione in spazi ristretti come librerie.

15. Non posizionare fonti di fiamma nuda, come candele accese, sull'apparecchio.

16. Intervallo di temperatura di funzionamento da 5° a 45°C (da 41° a 113°F).

DISCLAIMER LEGALE

Le informazioni contenute in questa Guida Rapida e nel manuale allegato sono fornite esclusivamente a scopo orientativo. Pur avendo fatto ogni sforzo per garantire l'accuratezza e l'affidabilità dei contenuti al momento della pubblicazione, Music Tribe Global Brands Ltd. ("Music Tribe") non rilascia dichiarazioni né garanzie, espresse o implicite, in merito alla completezza, accuratezza o idoneità delle informazioni, descrizioni, illustrazioni o specifiche tecniche qui contenute.

Music Tribe non si assume alcuna responsabilità per eventuali perdite o danni diretti, indiretti, accidentali o consequenziali derivanti dall'affidamento alle informazioni contenute in questo documento, inclusa, ma non limitata a, perdita di dati, reddito, profitti o opportunità commerciali. L'uso del prodotto resta di esclusiva responsabilità dell'utente.

Le caratteristiche del prodotto, il design, le specifiche e le rappresentazioni visive possono essere aggiornate o modificate senza preavviso nell'interesse del miglioramento continuo del prodotto.

Tutti i marchi di terze parti citati in questa guida sono di proprietà dei rispettivi titolari. Midas, Klark Teknik, Lab Gruppen, Lake, Tannoy, Turbosound, TC Electronic, TC Helicon, Behringer, Bugera, Aston Microphones e Coolaudio sono marchi o marchi registrati di Music Tribe Global Brands Ltd.

© 2025 Music Tribe Global Brands Ltd. Tutti i diritti riservati. Nessuna parte di questo documento può essere riprodotta, trasmessa o utilizzata in qualsiasi forma o con qualsiasi mezzo senza la previa autorizzazione scritta di Music Tribe.

GARANZIA LIMITATA

Per i termini, le condizioni e le limitazioni applicabili al tuo prodotto, inclusa la copertura, le esclusioni e la durata della garanzia limitata, fai riferimento alla Politica di Garanzia Limitata di Music Tribe, disponibile online su: community.musictribe.com/support

Conserva la prova d'acquisto, poiché potrebbe essere richiesta per il servizio di garanzia.

NL Belangrijke veiligheidsvoorschriften



Aansluitingen die gemerkt zijn met het symbool voeren een zodanig hoge spanning dat ze een risico vormen voor elektrische schokken.
Gebruik uitsluitend kwalitatief hoogwaardige, in de handel verkrijgbare luidsprekerkabels die voorzien zijn van ¼" TS stekkers. Laat uitsluitend gekwalificeerd personeel alle overige installatie- of modificatiehandelingen uitvoeren.

Dit symbool waarschuwt u, waar het ook verschijnt, voor de aanwezigheid van ongeïsoleerde gevaarlijke spanning binnenin de behuizing - spanning die voldoende kan zijn om een risico op elektrische schokken te vormen.

Dit symbool wijst u altijd op belangrijke bedienings - en onderhoudsvoorschriften in de bijbehorende documenten. Wij vragen u dringend de handleiding te lezen.

Attentie
Verwijder in geen geval de bovenste afdekking (van het achterste gedeelte) anders bestaat er gevaar voor een elektrische schok. Het apparaat bevat geen te onderhouden onderdelen. Reparatiewerkzaamheden mogen uitsluitend door gekwalificeerd personeel uitgevoerd worden.

Attentie
Om het risico op brand of elektrische schokken te beperken, dient u te voorkomen dat dit apparaat wordt blootgesteld aan regen en vocht. Het apparaat mag niet worden blootgesteld aan neerdruppelend of opspattend water en er mogen geen met water gevulde voorwerpen – zoals een vaas – op het apparaat worden gezet.

Attentie
Deze onderhoudsinstructies zijn uitsluitend bedoeld voor gekwalificeerd onderhoudspersoneel. Om elektrische schokken te voorkomen, mag u geen andere onderhoudshandelingen verrichten dan in de bedieningsinstructies vermeld staan. Reparatiewerkzaamheden mogen alleen uitgevoerd worden door gekwalificeerd onderhoudspersoneel.

Waarschuwing
Raadpleeg de informatie op de buitenkant van de onderste behuizing voor elektrische en veiligheidsinformatie voordat u het apparaat installeert of bedient.

1. Gelieve alle instructies en waarschuwingen zorgvuldig te lezen en op te volgen.

2. Houd het apparaat uit de buurt van water (behalve voor producten bedoeld voor gebruik buitenshuis).

3. Reinig alleen met een droge doek.

4. Blokkeer de ventilatieopeningen niet. Installeer niet in een afgesloten ruimte. Installeer alleen volgens de instructies van de fabrikant.

5. Bescherm de voedingskabel tegen schade, vooral bij stekkers en het stopcontact van het apparaat.

PT

IT

NL

6. Installeer niet in de buurt van warmtebronnen zoals radiatoren, warmte registers, fornuizen of andere apparaten (inclusief versterkers) die warmte produceren.

7. Hef het veiligheidsdoel van de gepolariseerde of geaarde stekker niet op. Een gepolariseerde stekker heeft twee pennen waarvan één breder is dan de andere (alleen voor de VS en Canada). Een geaarde stekker heeft twee pennen en een derde aardingspen. De brede pen of de derde pen zijn voor uw veiligheid. Als de meegeleverde stekker niet in uw stopcontact past, raadpleeg dan een elektricien om het verouderde stopcontact te vervangen.

8. Gebruik alleen accessoires en apparatuur die door de fabrikant worden aanbevolen.



9. Gebruik alleen gespecificeerde karren, stands, statieven, beugels of tafels. Wees voorzichtig om kantelen te voorkomen bij het verplaatsen van de kar/apparaatcombinatie.

10. Trek de stekker uit tijdens stormen of als het apparaat gedurende lange tijd niet wordt gebruikt.

11. Gebruik alleen gekwalificeerd personeel voor onderhoud, vooral na schade.

12. Het apparaat met een beschermende aardingsaansluiting moet worden aangesloten op een stopcontact met een beschermende aardingsverbinding.

13. Als de stekker van het stopcontact of een apparaatkoppeling als het ontkoppelingsapparaat wordt gebruikt, moet het ontkoppelingsapparaat gemakkelijk bedienbaar blijven.

14. Vermijd installatie in afgesloten ruimtes zoals boekenkasten.

15. Plaats geen open vlambronnen, zoals brandende kaarsen, op het apparaat.

16. Bedrijfstemperatuurbereik van 5° tot 45°C (41° tot 113°F).

WETTELIJKE ONTKENNING

De informatie in deze Snelstartgids en de bijbehorende handleiding wordt uitsluitend verstrekt als algemene richtlijn. Hoewel alle inspanningen zijn geleverd om de nauwkeurigheid en betrouwbaarheid van de inhoud ten tijde van publicatie te garanderen, geeft Music Tribe Global Brands Ltd. ("Music Tribe") geen verklaringen of garanties, expliciet of impliciet, met betrekking tot de volledigheid, nauwkeurigheid of geschiktheid van de hierin opgenomen informatie, beschrijvingen, illustraties of technische specificaties.

Music Tribe aanvaardt geen aansprakelijkheid voor enige directe, indirecte, incidentele of gevolgschade die voortvloeit uit het vertrouwen op de informatie in dit document, inclusief maar niet beperkt tot verlies van gegevens, inkomsten, winst of zakelijke kansen. Het gebruik van het product blijft de exclusieve verantwoordelijkheid van de gebruiker.

Producteigenschappen, ontwerp, specificaties en visuele weergaven kunnen zonder voorafgaande kennisgeving worden bijgewerkt of gewijzigd in het belang van continue productverbetering.

Alle in deze gids vermelde handelsmerken van derden zijn eigendom van hun respectieve eigenaren. Midas, Klark Teknik, Lab Gruppen, Lake, Tannoy, Turbosound, TC Electronic, TC Helicon, Behringer, Bugera, Aston Microphones en Coolaudio zijn handelsmerken of geregistreerde handelsmerken van Music Tribe Global Brands Ltd.

© 2025 Music Tribe Global Brands Ltd. Alle rechten voorbehouden. Geen enkel deel van dit document mag worden gereproduceerd, verzonden of gebruikt in welke vorm of op welke manier dan ook zonder voorafgaande schriftelijke toestemming van Music Tribe.

BEPERKTE GARANTIE

Voor de voorwaarden, beperkingen en toepasselijke dekking van uw product, inclusief uitsluitingen en de duur van de beperkte garantie, raadpleeg het volledige Music Tribe Garantiebeleid, online beschikbaar op: community.musictribe.com/support

Bewaar uw aankoopbewijs, aangezien dit nodig kan zijn voor garantie service.

SE Viktiga säkerhetsanvisningar



Uttag markerade med symbolen leder elektrisk strömstyrka som är tillräckligt stark för att utgöra en risk för elchock. Använd endast högkvalitativa, kommersiellt tillgängliga högtalarkablar med förhandsinstallerade ¼" TS-kontakter. All annan installering eller modifikation bör endast utföras av kompetent personal.

Denna symbol, var den än förekommer, varnar för närvaron av farlig, oisolerad spänning inuti höljet - spänning som kan vara tillräcklig för att utgöra en risk för stöt.

Den här symbolen hänvisar till viktiga punkter om användning och underhåll i den medföljande dokumentationen. Var vänlig och läs bruksanvisningen.

Försiktighet
Minska risken för elektriska stötar genom att aldrig ta av höljet upptill på apparaten (eller ta av baksidan). Inuti apparaten finns det inga delar som kan repareras av användaren. Endast kvalificerad personal får genomföra reparationer.

Försiktighet
För att minska risken för brand och elektriska stötar ska apparaten skyddas mot regn och fukt. Apparaten går inte utsättas för dropp eller spill och inga vattenbehållare som vaser etc. får placeras på den.

Försiktighet
Serviceinstruktionen är enbart avsedd för kvalificerad servicepersonal. För att undvika risker genom elektriska stötar, genomför inga reparationer på apparaten, vilka inte är beskrivna i bruksanvisningen. Endast kvalificerad fackpersonal får genomföra reparationerna.

Varning
Vänligen se informationen på utsidan av bottenhöljet för elektrisk och säkerhetsinformation innan du installerar eller använder enheten.

1. Vänligen läs och följ alla instruktioner och varningar noggrant.

2. Håll apparaten borta från vatten (utom för utomhusprodukter).

3. Rengör endast med en torr trasa.

4. Blockera inte ventilationsöppningarna. Installera inte i trånga utrymmen. Installera endast enligt tillverkarens anvisningar.

5. Skydda nätkabeln från skador, särskilt vid kontakter och apparatkontakten.

6. Installera inte nära värme källor som element, värmeregistrar, spisar eller andra apparater (inklusive förstärkare) som producerar värme.

7. Förstör inte säkerhetsfunktionen hos den polariserade eller jordade kontakten. En polariserad kontakt har två blad varav ett är bredare än det andra (endast för USA och Kanada). En jordad kontakt har två blad och en tredje jordningsstift. Det breda bladet eller det tredje stiftet är till för din säkerhet. Om den medföljande kontakten inte passar i ditt uttag, kontakta en elektriker för att byta ut det föråldrade uttaget.

8. Använd endast tillbehör och tillbehör som rekommenderas av tillverkaren.



9. Använd endast specificerade vagnar, ställ, stativ, fästen eller bord. Var försiktig för att förhindra vältningsrisk när du flyttar vagnen/apparatkombinationen.

10. Koppla ur under åskväder eller om enheten inte används under en längre tid.

11. Använd endast kvalificerad personal för service, särskilt efter skador.

12. Apparaten med skyddsjordanslutning ska anslutas till ett vägguttag med skyddsjordanslutning.

13. Om nätkontakten eller en apparatkoppling används som frånkopplingsanordning måste frånkopplingsanordningen vara lätt åtkomlig.

14. Undvik installation i trånga utrymmen som bokhyllor.

15. Placera inte öppna lågor, som tända ljus, på apparaten.

16. Driftstemperaturområde 5° till 45°C (41° till 113°F).

FRISKRIVNINGSKLAUSUL

Informationen i denna Snabbstartsguide och den medföljande manualen tillhandahålls endast som allmän vägledning. Trots att alla ansträngningar har gjorts för att säkerställa innehållets noggrannhet och tillförlitlighet vid publiceringstillfället, gör Music Tribe Global Brands Ltd. ("Music Tribe") inga utfästelser eller garantier, vare sig uttryckliga eller underförstådda, angående fullständigheten, riktigheten eller lämpligheten av den information, beskrivningar, illustrationer eller tekniska specifikationer som finns häri.

Music Tribe tar inget ansvar för någon direkt, indirekt, tillfällig eller följdskada som uppstår på grund av tillit till informationen i detta dokument, inklusive men inte begränsat till förlust av data, inkomst, vinst eller affärsmöjligheter. Användningen av produkten är helt och hållet användarens ansvar.

Produktens egenskaper, design, specifikationer och visuella representationer kan uppdateras eller ändras utan föregående meddelande i syfte att ständigt förbättra produkten.

Alla tredjepartsvarumärken som nämns i denna guide tillhör sina respektive ägare. Midas, Klark Teknik, Lab Gruppen, Lake, Tannoy, Turbosound, TC Electronic, TC Helicon, Behringer, Bugera, Aston Microphones och Coolaudio är varumärken eller registrerade varumärken som tillhör Music Tribe Global Brands Ltd.

© 2025 Music Tribe Global Brands Ltd. Alla rättigheter förbehållna. Ingen del av detta dokument får reproduceras, överföras eller användas i någon form eller på något sätt utan föregående skriftligt tillstånd från Music Tribe.

BEGRÄNSAD GARANTI

För de villkor, begränsningar och omfattning som gäller för din produkt, inklusive täckning, undantag och garantiperiodens längd, hänvisas till Music Tribes fullständiga garanti policy, tillgänglig online på: community.musictribe.com/support

Spara ditt inköpsbevis, eftersom det kan behövas för garantiservice.

PL Ważne informacje o bezpieczeństwie



Terminale oznaczone symbolem przenoszą wystarczająco wysokie napięcie elektryczne, aby stworzyć ryzyko porażenia prądem. Używaj wyłącznie wysokiej jakości fabrycznie przygotowanych kabli z zainstalowanymi wtyczkami ¼" TS. Wszystkie inne instalacje lub modyfikacje powinny być wykonywane wyłącznie przez wykwalifikowany personel techniczny.

Ten symbol, gdziekolwiek się pojawi, informuje Cię o obecności nieizolowanego niebezpiecznego napięcia wewnątrz

obudowy - napięcia, które może stanowić ryzyko porażenia.

Ten symbol informuje o ważnych wskazówkach dotyczących obsługi i konserwacji urządzenia w dołączonej dokumentacji. Proszę przeczytać stosowne informacje w instrukcji obsługi.

Uwaga
W celu wyeliminowania zagrożenia porażenia prądem zabrania się zdejmowania obudowy lub tylnej ścianki urządzenia. Elementy znajdujące się we wnętrzu urządzenia nie mogą być naprawiane przez użytkownika. Naprawy mogą być wykonywane jedynie przez wykwalifikowany personel.

Uwaga
W celu wyeliminowania zagrożenia porażenia prądem lub zapalenia się urządzenia nie wolno wystawiać go na działanie deszczu i wilgotności oraz dopuszczać do tego, aby do wnętrza dostała się woda lub inna ciecz. Nie należy stawiać na urządzeniu napełnionych cieczą przedmiotów takich jak np. wazony lub szklanki.

Uwaga
Prace serwisowe mogą być wykonywane jedynie przez wykwalifikowany personel. W celu uniknięcia zagrożenia porażenia prądem nie należy wykonywać żadnych manipulacji, które nie są opisane w instrukcji obsługi. Naprawy wykonywane mogą być jedynie przez wykwalifikowany personel techniczny.

Ostrzeżenie
Przed zainstalowaniem lub uruchomieniem urządzenia prosimy zajrzeć do informacji umieszczonej na zewnętrznej części dolnej obudowy dotyczącej informacji elektrycznych i bezpieczeństwa.

1. Proszę przeczytać i ścisłe przestrzegać wszystkich instrukcji i ostrzeżeń.

2. Trzymaj urządzenie z dala od wody (z wyjątkiem produktów przeznaczonych do użytku na zewnątrz).

3. Czyść tylko suchą szmatką.

4. Nie blokuj otworów wentylacyjnych. Nie instaluj w zamkniętym miejscu. Instaluj tylko zgodnie z instrukcjami producenta.

5. Zabezpiecz przewód zasilający przed uszkodzeniem, zwłaszcza przy wtyczkach i gnieździe urządzenia.

6. Nie instaluj w pobliżu źródeł ciepła, takich jak grzejniki, rejestratory ciepła, kuchenki lub inne urządzenia (w tym wzmacniacze), które generują ciepło.

7. Nie unieważniaj celu bezpieczeństwa wtyczki spolaryzowanej lub wtyczki z uziemieniem. Wtyczka spolaryzowana ma dwie wtyczki, z których jedna jest szersza niż druga (tylko dla USA i Kanady). Wtyczka z uziemieniem ma dwie wtyczki i trzeci bolc uziemiający. Szeroka wtyczka lub trzeci bolc są dostarczone dla Twojego bezpieczeństwa. Jeśli dostarczona wtyczka nie pasuje do Twojej gniazdka, skonsultuj się z elektrykiem w celu wymiany przestarzałego gniazdka.

8. Używaj tylko akcesoriów i dodatków zalecanych przez producenta.



9. Używaj tylko określonych wózków, stojaków, statywów, uchwytów lub stolików. Uważaj, aby uniknąć przewrócenia wózka/kombinacji urządzenia podczas przemieszczania.

10. Odłączaj w czasie burz lub jeśli urządzenie nie jest używane przez długi okres.

11. Korzystaj tylko z kwalifikowanego personelu do serwisowania, zwłaszcza po uszkodzeniach.

12. Urządzenie z zabezpieczonym terminalem uziemiającym powinno być podłączone do gniazdka sieciowego z połączeniem ochronnym.

13. Jeśli wtyczka sieciowa lub złącze urządzenia jest używane jako urządzenie odłączające, urządzenie odłączające powinno pozostać łatwo dostępne.

14. Unikaj instalacji w zamkniętych miejscach, takich jak biblioteczki.

15. Nie umieszczaj źródeł otwartego ognia, takich jak palące się świeczki, na urządzeniu.

16. Zakres temperatury pracy od 5° do 45°C (od 41° do 113°F).

ZASTRZEŻENIA PRAWNE

Informacje zawarte w niniejszym Podręczniku Szybkiego Startu i towarzyszącej instrukcji obsługi są dostarczane wyłącznie w celach ogólnych. Pomimo dołożenia wszelkich starań w celu zapewnienia dokładności i wiarygodności treści w momencie publikacji, Music Tribe Global Brands Ltd. („Music Tribe") nie składa żadnych oświadczeń ani gwarancji, wyraźnych ani dorozumianych, co do kompletności, dokładności lub przydatności zawartych tutaj informacji, opisów, ilustracji czy specyfikacji technicznych.

Music Tribe nie ponosi odpowiedzialności za jakiekolwiek bezpośrednie, pośrednie, przypadkowe lub wynikowe straty lub szkody wynikające z polegania na informacjach zawartych w tym dokumencie, w tym, ale nie wyłącznie, za utratę danych, dochodów, zysków lub możliwości biznesowych. Korzystanie z produktu pozostaje wyłączną odpowiedzialnością użytkownika.

Funkcje produktu, projekt, specyfikacje i wizualizacje mogą zostać zaktualizowane lub zmienione bez wcześniejszego powiadomienia w celu ciągłego doskonalenia produktu.

Wszystkie znaki towarowe stron trzecich wymienione w niniejszym przewodniku należą do ich odpowiednich właścicieli. Midas, Klark Teknik, Lab Gruppen, Lake, Tannoy, Turbosound, TC Electronic, TC Helicon, Behringer, Bugera, Aston Microphones i Coolaudio to znaki towarowe lub zastrzeżone znaki towarowe należące do Music Tribe Global Brands Ltd.

© 2025 Music Tribe Global Brands Ltd. Wszelkie prawa zastrzeżone. Żadna część tego dokumentu nie może być reprodukowana, przesyłana ani używana w jakiejkolwiek formie ani w żaden sposób bez uprzedniej pisemnej zgody Music Tribe.

OGRANICZONA GWARANCJA

Aby zapoznać się z warunkami, ograniczeniami i zakresem gwarancji na Twój produkt, w tym zakresem ochrony, wyłączeniami i czasem trwania ograniczonej gwarancji, zapoznaj się z pełną Polityką Gwarancji Ograniczonej Music Tribe, dostępną online na: community.musictribe.com/support

Zachowaj dowód zakupu, ponieważ może być wymagany do skorzystania z usług gwarancyjnych.

JP 安全にお使いいただくために

CAUTION
RISK OF ELECTRIC SHOCK!
DO NOT OPEN!
ATTENTION
RISQUE D'ÉLECTROCUTION !
NE PAS OUVRIR !

感電の.恐れがありますので、カバーやその他の部品を取り外したり、開けたりしないでください。高品質なプロ用スピーカーケーブル (¼" TS 標準ケーブルおよびツイスト ロッキング プラグケーブル) を使用してください。

このシンボルは、どこに現れても、筐体内部に絶縁のない危険な電圧が存在しており、これは感電の危険性を構成する可能性があることを示しています。

火事および感電の危険を防ぐため、本装置を水分や湿気のあるところには設置しないで下さい。装置には決して水分がかからないように注意し、花瓶など水分を含んだものは、装置の上には置かないようにしてください。

注意
このマークが表示されている箇所には、内部に高圧電流が生じています。手を触れると感電の恐れがあります。

注意
取り扱いとお手入れの方法についての重要な説明が付属の取扱説明書に記載されています。ご使用の前に良くお読みください。

注意
これらのサービス指示は、有資格のサービス担当者のみが使用するためのものです。操作説明書に含まれているもの以外のサービスを行わないでください。修理は有資格のサービス担当者によって行われなければなりません。

警告
デバイスの取り付けまたは操作を行う前に、電気および安全に関する情報については、底部の外装に記載されている情報を参照してください。

1. すべての指示と警告を注意深く読み、従ってください。

2. 装置を水から離してください (屋外用の製品を除く)。

3. 乾いた布でしか清掃しないでください。

4. 換気口を塞がないでください。密閉されたスペースには取り付けないでください。必ず製造元の指示に従って取り付けてください。

5. 電源コードを特にプラグやアプライアンスの差込口で損傷から守ってください。

6. 暖房器、ヒーター、ストーブ、アンプなど発熱する機器の近くには取り付けないでください。

7. 偏光または接地型プラグの安全目的を妨げないでください。偏光プラグは片方がもう一方より幅が広いものです (アメリカとカナダ専用)。接地型プラグは二本の刃と三本目のアースプラグがついています。幅の広い刃または三本目のプラグは安全のために設けられています。提供されたプラグがコンセントに合わない場合は、電気技師に相談して陳腐化したコンセントを交換してください。

8. 製造元が推奨するアタッチメントやアクセサリーだけを使用してください。



9. 指定されたカート、スタンド、三脚、ブラケット、またはテーブルだけを使用してください。カート/装置の組み合わせを移動する際には倒れないように注意してください。

10. 嵐時や長期間使用しない場合はプラグを抜いてください。

11. 特に損傷後は、修理には資格のある専門家を利用してください。

12. 保護アース端子のある装置は、保護アース接続のあるメインの電源コンセントに接続してください。

13. メインプラグまたはアプライアンスコプラが切断装置として使用される場合、切断装置は操作可能でなければなりません。

14. 書棚などの密閉された空間には設置しないでください。

15. ろうそくなどの明火を装置に置かないでください。

16. 動作温度範囲は 5° から 45℃ までです (41° から 113°F)。

PL JP

法的放棄

本クイックスタートガイドおよび付属のマニュアルに記載されている情報は、あくまで一般的な参考情報として提供されています。発行時点で内容の正確性と信頼性を確保するために最大限の努力を払っておりますが、Music Tribe Global Brands Ltd. ("Music Tribe") は、本書に記載されている情報、説明、図解、技術仕様の完全性、正確性、または適合性について、明示的または黙示的な保証を一切行いません。

Music Tribe は、本書の情報を信頼したことによるデータの損失、収益の損失、利益の損失、または事業機会の喪失を含むがこれに限定されない、いかなる直接的、間接的、付随的、または結果的な損害についても責任を負いません。製品の使用は、使用者自身の責任となります。

製品の機能、デザイン、仕様、およびビジュアル表現は、継続的な製品改良のため、予告なく更新または変更される場合があります。

本ガイドに記載されているすべての第三者商標は、それぞれの所有者に帰属します。Midas、Klark Teknik、Lab Gruppen、Lake、Tannoy、Turbosound、TC Electronic、TC Helicon、Behringer、Bugera、Aston Microphones、および Coolaudio は、Music Tribe Global Brands Ltd. の商標または登録商標です。

© 2025 Music Tribe Global Brands Ltd. 無断転載禁止。本書のいかなる部分も、Music Tribe の事前の書面による許可なく、複製、送信、または使用することはできません。

JP

CN

限定保証

お使いの製品に適用される保証の条件、範囲、制限事項 (補償内容、除外事項、保証期間を含む) については、Music Tribe の完全な限定保証ポリシーをご参照ください。オンラインで以下のサイトからご確認いただけます: community.musictribe.com/support

保証サービスを受ける際に購入証明書が必要となる場合がありますので、大切に保管してください。

CN 重要的安全须知

警告
电击危险,
请勿打开机盖

产品输出端子带有此标志表示此端子具有大电流, 存在触电危险。仅限使用带有 ¼" TS 或扭锁式插头的高品质专业扬声器线。与这些端子连接的外部导线需要由经过指导的人员来安装和使用厂家提供的导线或指定的导线。

此标志提醒您, 产品内存在未绝缘的危险电压, 有触电危险。

此标志提醒您查阅所附的重要的使用及维修说明。请阅读有关手册。

小心

为避免着火或触电危险, 请勿将此产品置于雨淋或潮湿中。此产品也不可受液体滴溅, 盛有液体的容器也不可置于其上, 如花瓶等。

小心

维修说明仅是给合格的专业维修人员使用的。为避免触电危险, 除了使用说明书提到的以外, 请勿进行任何其他维修。所有维修均须由合格的专业人员进行操作。

1. 请阅读, 保存, 遵守所有的说明, 注意所有的警示。

2. 请勿在靠近水的地方使用本产品。

3. 请用干布清洁本产品。

4. 请勿堵塞通风孔, 安装本产品时请遵照厂家的说明, 通风孔不要覆盖诸如报纸, 桌布和窗帘等物品而妨碍通风。

5. 请勿将本产品安装在热源附近, 如暖气片, 炉子或其它产生热量的设备 (包括功放器)。产品上不要放置裸露的火焰源, 如点燃的蜡烛。

6. 如果产品附带接地插头, 请勿移除接地插头的安全装置, 接地插头是由火线和零线两个插片及一个接地插片构成。如随货提供的插头不适合您的插座, 请找电工更换一个合适的插座。

7. 妥善保护电源线, 使其不被践踏或刺破, 尤其注意电源插头, 多用途插座接设备连接处。

8. 请只使用厂家指定的附属设备和配件。



9. 请只使用厂家指定的或随货销售的手推车, 架子, 三角架, 支架和桌子等。若使用手推车来搬运设备, 请注意安全放置设备, 以避免手推车和设备倾倒而受伤。

10. 遇闪电雷鸣或长期不使用本设备时, 请拔出电源插头。

11. 如果电源线或电源插头受损, 液体流入或异物落入设备内, 设备遭雨淋或受潮, 设备不能正常运作或被摔坏等, 设备受损需进行维修时, 所有维修均须由合格的维修人员进行维修。

12. 如果产品附带接地插头, 本产品应当连接到带保护接地连接的电网电源输出插座上, 确保连接电源时一定有可靠的接地保护。

13. 若电源插头或器具耦合器用作为断路装置, 应当保证它们处于随时可方便操作状态。



14. 本产品仅适合用于海拔 2000 米以下和非热带气候条件下的地区。



法律声明

本快速入门指南及随附手册中的信息仅供一般参考。尽管我们已尽最大努力确保内容在发布时的准确性和可靠性, 但 Music Tribe Global Brands Ltd. ("Music Tribe") 不对本文件中包含的信息、描述、插图或技术规格的完整性、准确性或适用性作出任何明示或暗示的陈述或保证。

Music Tribe 不对因依赖本文件中的信息而导致的任何直接、间接、附带或后果性损失或损害承担任何责任, 包括但不限于数据丢失、收入损失、利润损失或商业机会损失。产品的使用完全由用户自行承担责任。

产品功能、设计、规格和视觉呈现可能会在不事先通知的情况下进行更新或修改, 以实现产品的持续改进。

本指南中提及的所有第三方商标均为其各自所有者的财产。Midas、Klark Teknik、Lab Gruppen、Lake、Tannoy、Turbosound、TC Electronic、TC Helicon、Behringer、Bugera、Aston Microphones 和 Coolaudio 均为 Music Tribe Global Brands Ltd. 的商标或注册商标。

© 2025 Music Tribe Global Brands Ltd. 保留所有权利。未经 Music Tribe 事先书面许可, 不得以任何形式或任何方式复制、传输或使用本文件的任何部分。

保修条款

有关您的产品适用的条款、条件和限制, 包括保修范围、排除项和有限保修期限, 请参阅 Music Tribe 的完整有限保修政策, 可在线访问: community.musictribe.com/support

请妥善保管您的购买凭证, 因其可能在保修服务时需要提供。

JP

CN

PROTON Hook-up

Step 1: Hook-Up

Studio System
Sistema de Estudio
Système de Studio
Studio System
Sistema de Estúdio
Sistema Studio
Studio Systeem
Studiosystem
System Studia
スタジオシステム
工作室系统

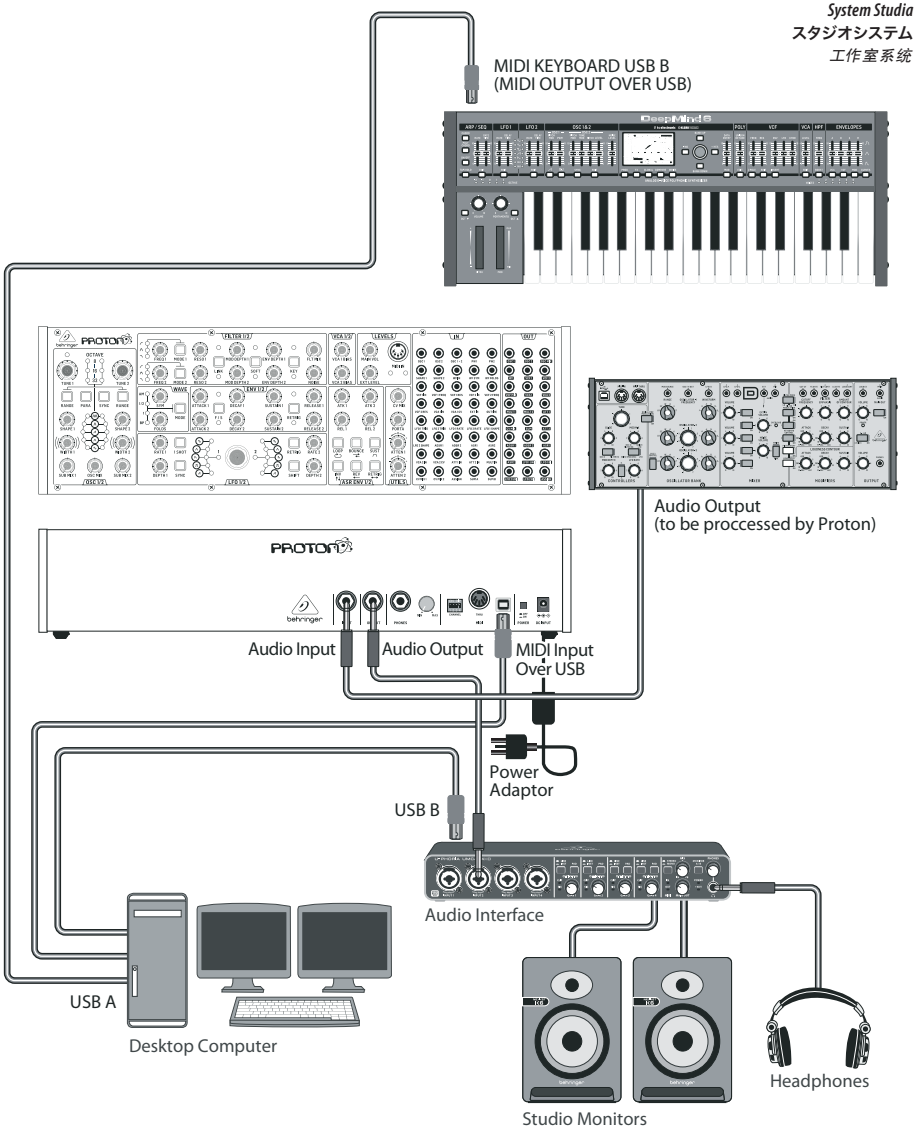

Live Set-up
Configuración en vivo
Configuration en direct
Live Set-up
Configuração ao vivo
Impostazione Live
Live-instelling
Live-inställning
Konfiguracja na żywo
ライブセットアップ
现场设置

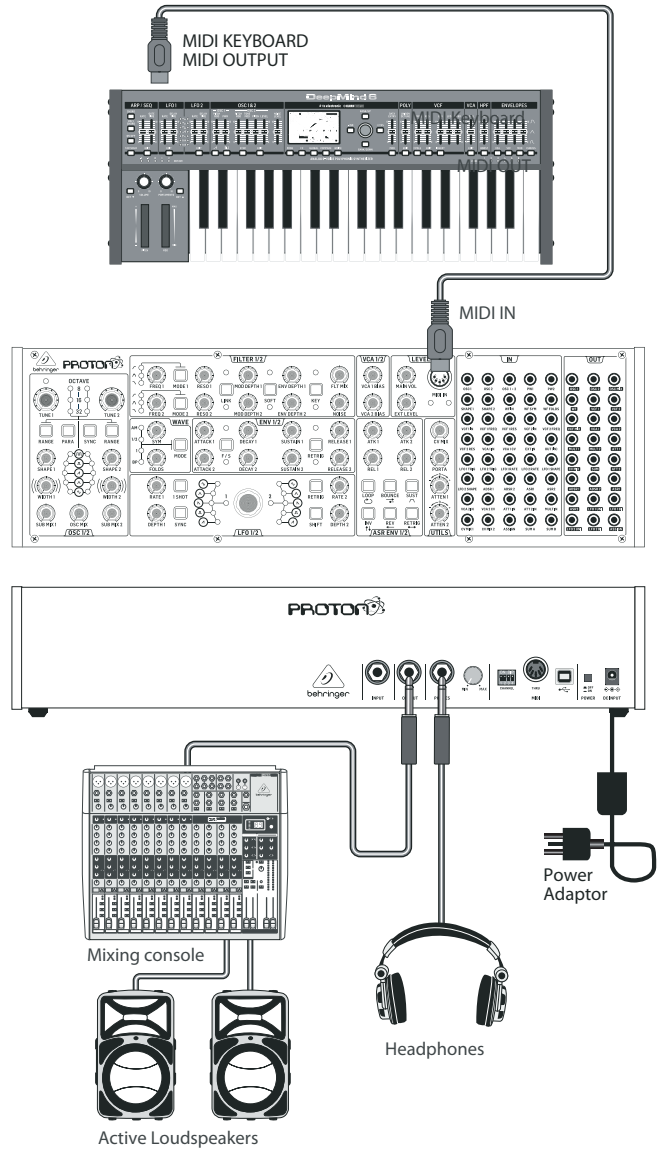

EN ES FR DE PT IT NL SE PL JP CN

PROTON Hook-up

Step 1: Hook-Up

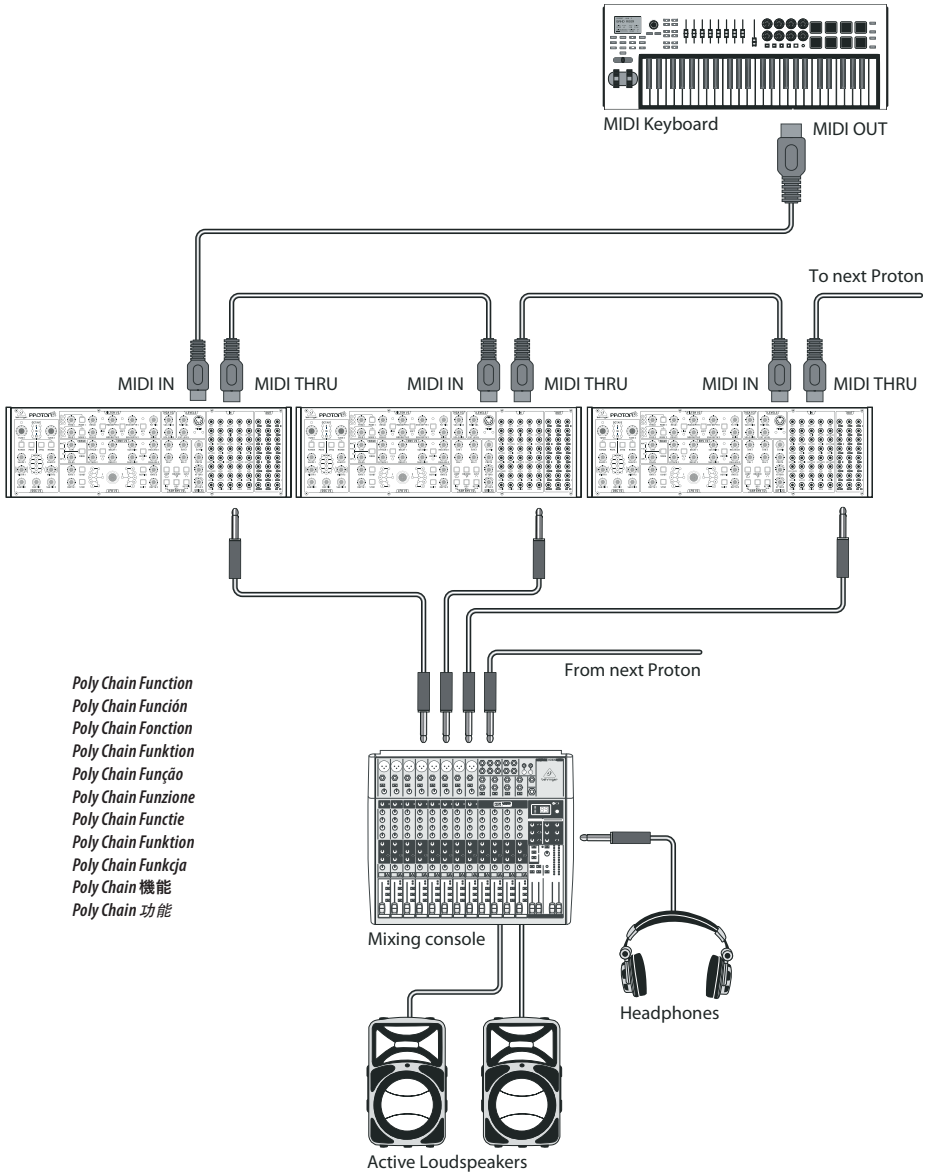

EN

PROTON Controls

EN Step 2: Controls

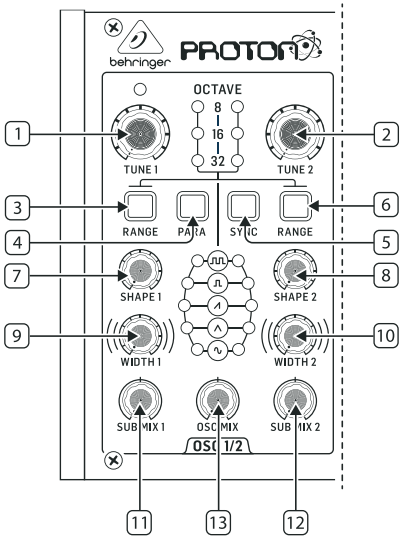

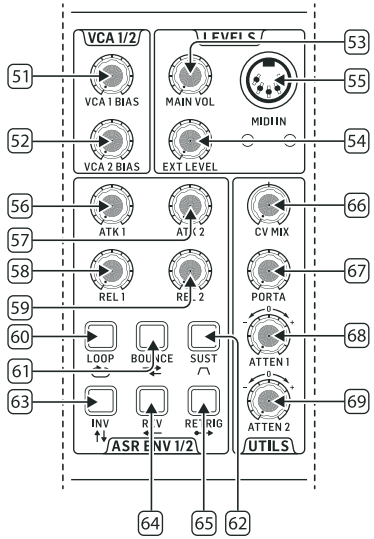

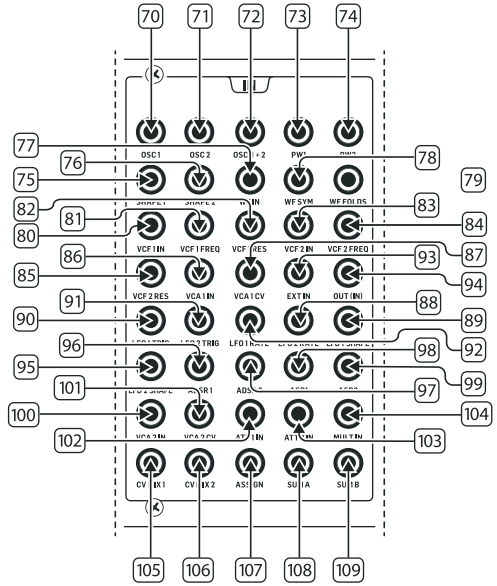

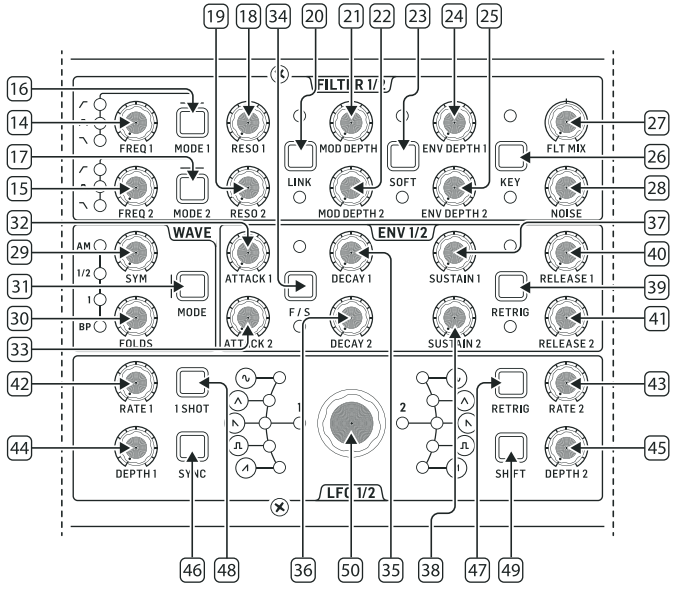

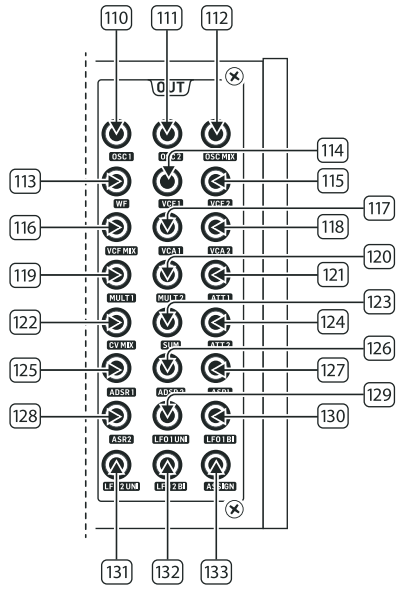

PROTON Controls

EN Step 2: Controls

OSCILLATOR SECTION

1 & 2. **OSC TUNE** – used these controls to adjust the frequency of oscillators.

3 & 6. **OSC RANGE** – use these buttons to adjust the pipe length of oscillators between 32/16/8. ±10 octave mode enabled when all 3 LEDs are on. Full range is 0.7 Hz to 50 kHz.

4 . **PARAPHONIC** – use these buttons to allow the two oscillators to be independently pitched when more than one MIDI note is played. If only one note is received, both oscillators will play the same pitch.

5. **OSC SYNC** – use these buttons to sync OSC 2 to OSC 1.

7 & 8. **OSC SHAPE** – use these controls to adjust the waveshape of the oscillators. Can be configured to switch between fixed waveforms or to blend between adjacent waveforms (see Second Panel Functions)

9 & 10. **PULSE WIDTH (PW)** – use this control to set the pulse width of oscillator square / tone mod waveforms.

11 & 12. **SUB MIX** – use these controls to adjust the sub oscillator level independently for each oscillator.

13. **OSC MIX** – use these controls to set the blend between oscillator 1 and 2.

FILTER SECTION

14 & 15. **FREQ** – use these controls to adjust the cutoff frequency of the 12 dB/octave VCFs.

16 & 17. **MODE** – use these buttons to select the filter type of the VCFs. Choose between High Pass Filter (HPF), Band Pass Filter (BPF) and Low Pass Filter (LPF).

18 & 19. **RESO** – use these controls to adjust the resonance of the VCFs. This emphasizes the frequencies around the cutoff point.

20 **LINK** – use this button to link the controls of the VCFs. Red LED indicates that VCF 2 will be modulated by VCF 1's modulation source rather than its own. White LED indicates that VCF 2 will be modulated by VCF 1's modulation source, but inverted.

21 & 22. **MOD DEPTH** - sets the depth of filter modulation from the LFOs (LFO 1 to VCF1, LFO2 to VCF2), unless overridden by the patchbay.

23. **SOFT** – use this button to soften the resonance, this is particularly noticeable at self-resonant frequencies from approx. 70%. Red LED indicates softening of VCF1, White VCF2.

24 & 25. **ENV DEPTH** – sets the depth of filter modulation from ADSR1 to VCF1 and VCF2.

26. **KEY TRK** - applies keyboard tracking to the VCFs. Red LED indicates tracking of VCF1, White VCF2.

27. **FILTER MIX** – adjusts the mix between VCF1 and VCF2.

28. **NOISE LEVEL** – adjusts the amount of white noise injected into the VCFs.

WAVE SECTION

29. **SYM** – use this control to adjust the symmetry of the folded wave.

30. **FOLDS** – turning the control CW increases the number of folds in the waveform.

31. **MODE** – select 1 of the 4 available modes: BP (Bypass), 1, ½ or AM (Amplitude Modulation).

ADSR ENVELOPE SECTION

32 & 33. **A [ATTACK]** – use these controls to set the attack time of the envelopes.

34. **F/S** – use this button to set the speed range of the envelopes. When the LED(s) are lit then Slow Range is selected. Red LED indicates envelope 1, White envelope 2.

35 & 36. **D [DECAY]** – use these controls to set the decay time of the envelopes.

37 & 38. **S [SUSTAIN]** – use these controls to set the sustain level of the envelope.

39. **RETRIG** – use this button to set whether each envelope retriggers on each key press. Red indicates envelope 1 retrigger, white envelope 2.

40 & 41. **R [RELEASE]** – use these controls to set the release time of the envelopes.

LFO SECTION

42 & 43. **RATE** – use these controls to adjust the frequency of the LFOs, from 0.01 Hz to 200 Hz.

44 & 45. **DEPTH** – use these controls to adjust the depth of the LFOs.

46. **1 SHOT** – use this button to select 1 shot mode, where the LFOs reset on each key press. LFO sync must be active.

47. **RETRIG** – use this button to select re-trigger mode, where the LFO retriggers for each key press, even if a note is already held. LFO Sync must be active.

48. **SYNC** – use this button to synchronize the LFO to an external clock source (set up using the SynthTribe app).

49. **SHIFT** – use this button to select which LFO and/or ASR envelope is being edited. Red LED indicates 1, White LED indicates 2.

50. **SHAPE** – use this control to adjust the shape of the selected LFO, which can be either switched or blended (see Second Panel Functions)

VCA SECTION

51 & 52. **VCA BIAS** – use these controls to open the VCAs, regardless of the envelope generators.

LEVELS SECTION

53. **MAIN VOL** – use this control to set the main output level.

54. **EXT LEVEL** – use this control to set the external audio input level to the VCFs.

55. **MIDI IN** – use this socket to control the Proton from incoming MIDI data on the selected channel.

ASR ENVELOPE SECTION

56 & 57. **ATTACK 1 & 2** – use these controls to set the attack time of the ASR envelopes.

58 & 59. **RELEASE 1 & 2** – use these controls to set the release time of the ASR envelopes.

60. **LOOP** – use this button to loop the selected ASR envelope while a key is held, depending on attack and release settings.

61. **BOUNCE** – use this button to set the selected ASR envelope to follow the set attack and release times, then once complete, reverse and repeat while a key is held.

62. **SUST** – use this button to make the selected ASR envelope hold at the sustain point until a key us released.

63. **INV** – use this button to invert the selected ASR envelope, so that a positive value becomes a negative.

64. **REV** – use this button to reverse the selected ASR envelope. The release is followed by the attack.

65. **RETRIG** – use this button to make the ASR envelope retrigger with every key press.

UTILITIES SECTION

66. **CV MIX** – use this control to set the balance between two CV sources. The inputs are hardwired to LFO1 and LFO2, but this can be overridden by the patchbay.

67. **PORTA TIME** – use this control to set the portamento time between notes.

68. **ATTENUVERTER 1** – use this control to attenuate or reduce the level of a CV input to the att 1 patchbay socket (97). The result is output on the att 1 socket (121).

69. **ATTENUVERTER 2** - use this control to attenuate or reduce the level of a CV input to the att 2 patchbay socket (98). The result is output on the att 2 socket (124).

INPUT PATCH BAY SECTION

70. **OSC 1** –OSC 1 pitch CV.

71. OSC 2 – OSC 2 pitch CV.

72. **OSC 1 & 2** – OSC 1 and 2 pitch CV.

73. **PW1** – OSC 1 PW CV.

74. **PW2** – OSC 2 PW CV.

75. **SHAPE 1** – OSC 1 shape CV.

76. **SHAPE 2** – OSC 2 shape CV.

77. **WF IN** – Wave folder audio input (overrides internal routing).

78. **WF SYM** – Wave folder SYM CV in.

79. **WF FOLDS** – Wave folder FOLDS CV in.

80. **VCF 1 IN** – VCF audio signal input.

81. **VCF 1 FREQ** – VCF cutoff frequency CV.

82. **VCF 1 RES** – VCF resonance CV.

83. **VCF 1 IN** – VCF signal input.

PROTON Controls

EN Step 2: Controls

84. **VCF 2 FREQ** – VCF cutoff frequency CV.
85. **VCF 2 RES** – VCF resonance CV.
86. **VCA 1 IN** – VCA audio signal input.
87. **VCA 1 CV** – VCA CV.
88. **EXT IN** – External in.
89. **OUT (IN)** – direct feed to the rear output.
90. **LFO 1 TRIG** – LFO 1 trigger input.
91. **LFO 2 TRIG** – LFO 2 trigger input.
92. **LFO 1 RATE** – LFO 1 rate CV.
9. **LFO 2 RATE** – LFO 2 rate CV.
94. **LFO 1 SHAPE** – LFO 1 shape CV.
95. **LFO 2 SHAPE** – LFO 2 shape CV.
96. **ADSR 1** – ADSR 1 gate.
97. **ADSR 2** – ADSR 2 gate.
98. **AR 1** – AR 1 gate.
99. **AR 2** – AR 2 gate.
100. **VCA 2 IN** – VCA 2 signal input.
101. **VCA 2 CV** – VCA 2 CV.
102. **ATT1 IN** – Attenuverter 1 signal input.
103. **ATT2 IN** – Attenuverter 2 signal input.
104. **MULT IN** – MULT signal input. See 119 & 120.
105. **CV MIX 1** – Input 1 to CV Mix Out. See 122.
106. **CV MIX 2** – Input 2 to CV Mix Out. See 122.
107. **ASSIGN** – can be assigned using the SynthTribe app.
108. **SUM A** – SUM A signal input. See 123.
109. **SUM B** – SUM B signal input. See 123.

OUTPUT PATCH BAY SECTION

110. **OSC 1** – Output of Oscillator 1.
111. **OSC 2** – Output of Oscillator 2.
112. **OSC Mix** – Output of OSC 1/2 mix.
113. **WF** – Audio output of the wave folder.
114. **VCF 1** – Output of the filter 1.
115. **VCF 2** – Output of the filter 2.
116. **VCF MIX** – Mixed output of both filters.
117. **VCA 1** - Voltage Controlled Amplifier output 1 signal.
118. **VCA 2** - Voltage Controlled Amplifier output 2 signal.
119. **MULT 1** – Duplicate of signal applied to MULT IN. See 104. If there is no cable plugged into MULT IN then MULTS 1 & 2 can be assigned using SynthTribe.
120. **MULT 2** – Duplicate of signal applied to MULT IN. See 104. If there is no cable plugged into MULT IN then MULTS 1 & 2 can be assigned using SynthTribe.
121. **ATT1** – Output of Attenuverter 1. If nothing is input on socket 102 then this socket will carry the output of ADSR 1.
122. **CV MIX** – Output of CV Mix In 1 & 2. If no inputs are inserted in 105 and 106 then the CV mix will be of LFO1 (bi) and LFO2 (bi).
123. **SUM** - Summation of SUM A & B. If no inputs are inserted in 108 and 109 then the mix will be of Sub1 and Sub2.
124. **ATT2** – Output of Attenuverter 2. If there is no input to socket 103 then this socket will carry LFO 1 (bi).
125. **ADSR 1** – ADSR 1 CV out.
126. **ADSR 2** – ADSR 2 CV out.
127. **AR 1** – AR 1 CV out.
128. **AR 2** – AR 2 CV out.
129. **LFO 1 UNI** – Output of the Unipolar LFO (0V to +5 V).
130. **LFO 1 Bi**– Output of the Bipolar LFO (-5 V to +5 V).
131. **LFO 1 UNI** – Output of the Unipolar LFO (0V to +5 V).
132. **LFO 1 Bi**– Output of the Bipolar LFO (-5 V to +5 V).
133. **ASSIGN** – Assignable output. See Extra Panel Functions

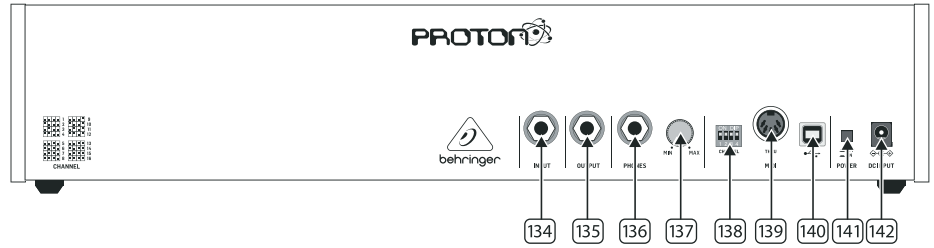

REAR PANEL

134. **INPUT** – use this socket to input external audio to the VCFs.
135. **OUTPUT** – use this socket to connect to a mixer or audio interface using a 6.35 mm jack cable.
136. **PHONES** – use this socket to obtain a headphone level output.
137. **PHONES LEVEL** – use this control to set the headphones output level.
138. **MIDI CHANNEL SELECTION.**

Move the four dip switches to select the MIDI channel.

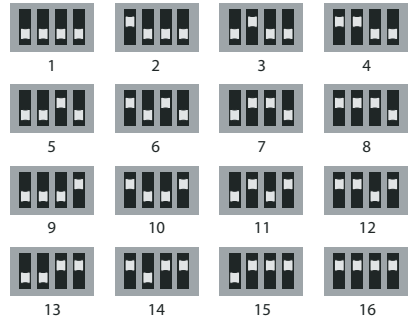

139. **MIDI THRU** – use this socket to mirror MIDI data received on the MIDI input socket.
140. **USB PORT** – use this USB 2.0 Type B socket to control the Proton over USB MIDI, to update the firmware and to adjust settings using the SynthTribe app.
141. **POWER SWITCH**
142. **POWER INPUT** – use this socket to connect the Proton to the mains, using the supplied 12 V 1000 mA PSU.

PROTON Controls

EN Step 2: Controls

EXTRA PANEL FUNCTIONS

The Proton has a number of alternative features which can be accessed either by using the SynthTribe app, or by use of button and control combinations, as detailed below. The first button should be pressed for more than two seconds to access the functions, at which point it will flash, then the second (and third where appropriate) used to alter the settings. A further two second press of the first button exits the settings menu. The extra panel functions can be switched on or off using the SynthTribe app, which makes these functions only adjustable using the app.

First	Second	Third	Action
Osc 1 Range	LFO Encoder		Selects the waveform for Osc 1 sub oscillator, from the LFO options.
	Para		Selects whether the Osc 1 waveform is switched (default) or blended.
	Osc Sync		Selects whether the Osc 1 tuning control is enabled (default) or disabled.
	Wave Mode		Switches Osc 1 frequency input from exponential to linear
	F/S		Switches Osc 1 frequency input to exponential
	Env Retrig		Disables MIDI control of Osc 1.
	MIDI Note	VCF 1 Mode	Sets the key split point, for paraphonic behavior in Last Note Priority mode: when a split point is set then Osc 1 will sound the note below the split point, and Osc 2 the one above. Otherwise the last note will be played by both Oscs.
	MIDI Note	LFO 1 Shot	Sets the base note for LFO 1 key tracking
Osc 2 Range	LFO Encoder		Selects the waveform for Osc 2 sub oscillator, from the LFO options.
	Para		Selects whether the Osc 2 waveform is switched (default) or blended.
	Osc Sync		Selects whether the Osc 2 tuning control is enabled (default) or disabled.
	Wave Mode		Switches Osc 2 frequency input from exponential to linear
	F/S		Switches Osc 2 frequency input to exponential
	Env Retrig		Disables MIDI control of Osc 2.
	MIDI Note	VCF 2 Mode	Sets the key split point, for paraphonic behavior in Last Note Priority mode: when a split point is set then Osc 1 will sound the note below the split point, and Osc 2 the one above. Otherwise the last note will be played by both Oscs.
	MIDI Note	LFO 1 Shot	Sets the base note for LFO 2 key tracking.
VCF 1 Mode	LFO Encoder		Selects the modulation source for VCF 1 from: none, MIDI velocity, Mod Wheel (MIDI CC #1), Aftertouch.
	LFO Shift	LFO Encoder	Sets the VCF 1 modulation depth.
VCF 2 Mode	LFO Encoder		Selects the modulation source for VCF 2 from: none, MIDI velocity, Mod Wheel (MIDI CC #1), Aftertouch.
	LFO Shift	LFO Encoder	Sets the VCF 2 modulation depth.
LFO 1-Shot	Para		Selects whether the LFO 1 waveform is switched (default) or blended.
	LFO Sync		Synchronizes LFO 1 to incoming MIDI clock.
	LFO Encoder		Sets LFO 1 key tracking depth
LFO Retrig	Para		Selects whether the LFO 2 waveform is switched (default) or blended.
	LFO Sync		Synchronizes LFO 2 to incoming MIDI clock.
	LFO Encoder		Sets LFO 2 key tracking depth.
Osc Sync	VCF 1 Mode		Sets the note priority for both oscillators when in mono mode: HPF – highest, BPF – last, LPF – lowest.
	VCF 2 Mode		Set the note priority for paraphonic mode. Osc 1 will play the first priority note, Osc 2 the second. Reaction to a third note will be governed by the setting: HPF – highest, BPF – last, LPF – lowest.
	LFO Encoder		Selects the source for Assign Out on the patchbay, from: Osc 1 CV, Osc 2 CV, velocity, Mod Wheel, Aftertouch.
	Para		Switches Polychaining on or off: 0 = off, 1 = on
	LFO Sync		Switches MIDI clock forwarding on or off 0 = off, 1 = on
	Env Retrig		Selects the mode for ASR retriggering, from: Neutron (default) – new notes will retrigger the ASRs or Proton – notes will not retrigger the ASRs while at least one note is held.
Wave Mode	LFO Encoder		Selects the destination for Assign In, from: None (default), Osc 1, Osc 2, Osc 1&2, VCF 1, VCF 2, VCF 1&2.
	LFO Shift	LFO Encoder	Adjusts the depth of the Assign In, from 0% to 100%.
Osc Para	ASR Retrig		Pressing Osc Para and ASR Retrig for more than two seconds will recalibrate the Proton.

RESTORE FACTORY SETTINGS

If it should become necessary to restore the factory settings press and hold the Osc Para and Osc Sync buttons while powering on the Proton.

UPDATING PROTON FIRMWARE

Run the SynthTribe app on a regular basis to check for firmware updates.

POLYCHAINING

If you have multiple Proton units, you can connect them in a 'Poly Chain' to produce polyphonic sounds. The Proton works by sending unhandled notes to the next in the chain. When the chain runs out, subsequent notes are not played. The first Proton plays the first played note, the second plays the second, the third plays the third etc. Note that a Proton in Paraphonic mode will handle 2 notes. Each Proton must have the same MIDI channel number set using the rear panel switches or SynthTribe app. The Poly Chain connections are shown in the diagram. Set the Poly Chain ON for all Protons. The last Proton in the chain can either be set to Poly Chain on or off depending on how you would like the MIDI information to be handled. If Poly Chain is on, the last Proton will act as if it is sending the next played note over the maximum number of notes played to the next device in the chain, and the note will not be heard or dropped. If Poly chain is off for the last Proton, the next played note over the maximum number of notes will steal the last played note from the last Proton. To toggle Poly Chain mode, press and hold the OSC SYNC button for 2 seconds. The LED will repeatedly flash (once when in mono mode - twice when in duo mode). A short press on the PARA button will still toggle the PARA/MONO mode. Hold PARA to exit. If you are only using one Proton, make sure the Poly Chain is OFF.

MIDI CCs

The Proton responds to two MIDI CCs:

Modulation Wheel (MIDI CC #1 (MSB) and CC #33 (LSB)) which can also be assigned to the Assign Out using the Synthtribe App;

Sustain Pedal (MIDI CC #64).

PROTON Getting started

EN Step 3: Getting started

OVERVIEW

This 'getting started' guide will help you set up your Proton and briefly introduce its capabilities.

CONNECTION

To connect the Proton to your system, please consult the connection guide earlier in this document.

SOFTWARE SETUP

The Proton is a USB Class Compliant MIDI device, and so no driver installation is required. The Proton does not require any additional drivers to work with Windows and MacOS.

HARDWARE SETUP

Make all the connections in your system. Keep the Proton power turned off when making any connections.

Ensure your sound system is turned down.

Turn on the Proton before turning on any power amplifiers and turn it off last. This will help prevent any turn on or turn off "pops or thumps" in your speakers.

WARM UP TIME

We recommend leaving 15 minutes or more time for the Proton to warm up before recording or live performance. (Longer if it has been brought in from the cold.) This will allow the precision analog circuits time to reach their normal operating temperature and tuned performance.

FIRMWARE UPDATE

Please check the behringer.com website regularly for any updates to the Behringer SYNTHTRIBE app.

The app looks for the latest firmware file which can then be downloaded and used to update the Proton.

PROTON Eurorack Installation

EN Step 4: Eurorack Installation

The Proton can be taken out of its factory chassis and fitted into a standard Eurorack case (not supplied).

We recommend that this procedure is carried out only by an experienced service technician to prevent personal injury or damage to the Proton. The Eurorack case will need to have a suitable power supply with enough capacity to power the Proton. Consumption is 800 mA at 12 v DC.

A 10 pin to 16 pin adapter ribbon cable is supplied with the Proton.

Please ensure that the Eurorack case will supply ± 12v DC and ground to the correct pins, and that the cable is at the correct orientation before proceeding.

Procedure

Please follow all steps in the correct order.

1. Disconnect the power and all other connections to the Proton.
2. Undo the eight screws on the top panel as shown. There is no need to undo any other screw.
3. Carefully lift the top panel assembly, and turn it over so that the PCB is facing upwards. Be careful not to pull the ribbon cable from the lower side of the main PCB.
4. Disconnect the 24 pin ribbon cable from the main PCB of the Proton and remove the assembly from the chassis.

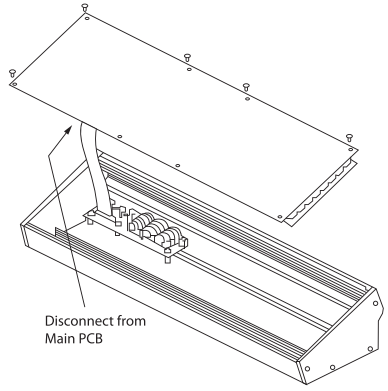

5. Store the chassis assembly and power supply in a safe, dry place.
6. Securely connect the 10 pin end of the supplied ribbon cable adapter to the main PCB of the Proton.
7. Having ensured that your Eurorack case is isolated from the mains connect the 16 pin end of the ribbon cable to a spare outlet in the case.
8. Secure the Proton to the case using the eight panel screws.
9. Perform a full safety test before using the Proton.

PROTON Default Patch

NOTES: Use this simple patch to get you started with the Proton

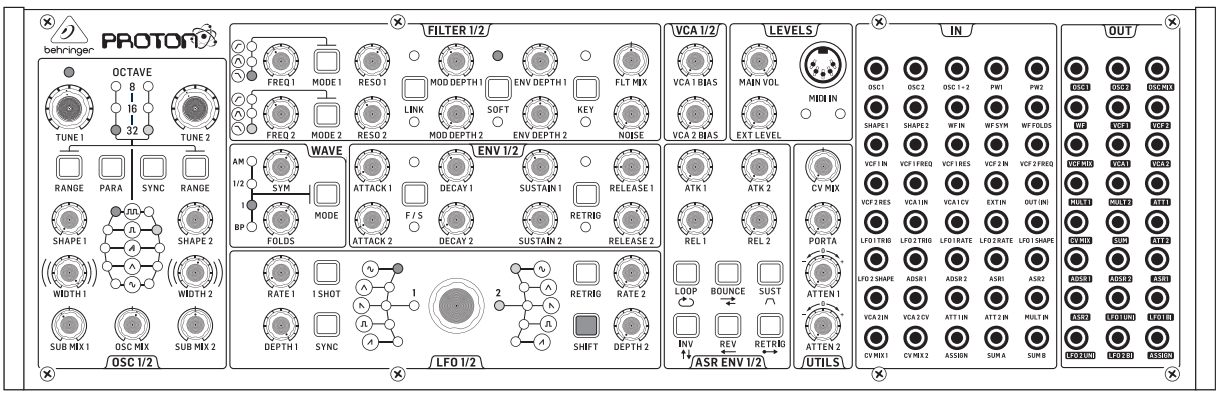

behringer

PROTON Patch Sheet

Patch Number

DATE:	AUTHOR:	TITLE:
NOTES:		

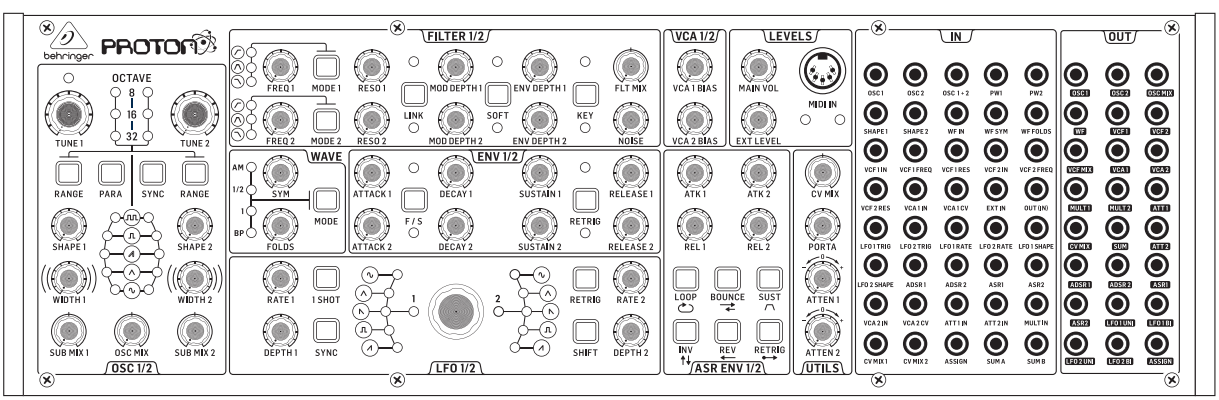

behringer

EN

Specifications

Synthesizer Architecture	
Number of voices	1 / 2 (monophonic / paraphonic)
Type	Analog
Oscillators	2 VCO
LFO	2 LFO
VCF	2 LPF/HPF/band Pass switchable 12 dB/octave
Envelopes	2 ADSR / 2 ASR
Wavefolder	1 Wavefold circuit
Connectivity	
Power switch	Rear panel
MIDI In	5-pin DIN (top panel)
MIDI Thru	5-pin DIN (rear panel)
USB	USB 2.0 Type B socket
External Audio In	6.35 mm (¼") TS jack
Audio Output	6.35 mm (¼") TS jack
Headphone Out	6.35 mm (¼") TRS jack
USB	
Type	Class compliant USB 2.0 Type B
Supported Operating Systems	Windows 7 or higher
	Mac OS 10.10 or higher
Oscillator Section	
Controls	Tune x 2, Shape x 2, Pulse Width x 2, Sub Osc x 2, Osc Mix.
Buttons	Range x 2, Paraphonic on/off, Sync on/off
Filter Section	
Controls	Frequency x 2, Resonance x 2, Modulation Depth x 2, Envelope Depth x 2, Noise
Buttons	Filter Mode x 2, Filter Link on/off, Soft on/off, Key Track on/off
Wavefolder Section	
Controls	Symmetry, Folds
Buttons	Mode
Envelope Section - ADSR	
Controls	Attack x 2, Decay x 2, Sustain x 2, Release x 2
Buttons	Fast/Slow, Retrigger
Envelope Section - ASR	
Controls	Attack x 2, Release x 2
Buttons	Loop, Bounce, Sustain, Invert, Reverse, Retrigger
LFO Section	
Controls	Shape x 2, Rate x 2, Depth x 2
Buttons	1 Shot, Key Sync, Retrigger, Shift
VCA Section	
Controls	Bias x 2, Volume, External Audio
Utilities Section	
Controls	CV Mix, Portamento Time, Attenuator 1, Attenuator 2

Input Patchbay	
3.5 mm TS jacks	Osc 1 CV, Osc 2 CV, Osc 1&2 CV, PW 1, PW 2, Shape 1, Shape 2, WF In, WF Sym, WF Folds, VCF 1 In, VCF 1 Freq, VCF 1 Resonance, VCF 2 In, VCF 2 Freq, VCF 2 Resonance, VCA 1 In, VCA 1 CV, External Input, Out Input, LFO 1 Trig, LFO 2 Trig, LFO 1 Rate, LFO 2 Rate, LFO 1 Shape, LFO 2 Shape, ADSR 1 Trig, ADSR 2 Trig, AR 1 Trig, AR 2 Trig, VCA 2 In, VCA 2 CV, Att 1 In, Att 2 In, Mult In, CV Mix 1, CV Mix 2, CV Mix CV, Sum A, Sum B
Output Patchbay	
3.5 mm TS jacks	Osc 1, Osc 2, Osc Mix, WF, VCF 1, VCF 2, VCF Mix, VCA 1, VCA 2, Mult 1, Mult 2, Att 1, CV Mix, Sum, Att 2, ADSR 1, ADSR 2, AR 1, AR2, LFO 1 Uni, LFO 1 Bi, LFO 2 Uni, LFO 2 Bi, Assign
Power Requirements	
Supplied PSU	12 V DC 1000 mA
Current Draw	800 mA (+12 V Eurorack)
Physical	
Standard Operating Temperature	5° C - 45° C (41° F - 113° F)
Dimensions (H x W x D)	9.3 cm x 42.4 cm x 13.6 cm (3.66" x 16.69" x 5.25")
Eurorack	80 hp
Weight	1.73 Kg (3.81 lbs)

Other important information

EN Important information

1. Product Registration

To ensure optimal service and support, we encourage you to register your Music Tribe product immediately after purchase at musictribe.com. Registration allows us to provide faster and more efficient assistance in the event of a service request or warranty claim. It also ensures that you receive important product updates, safety notices, and documentation relevant to your product.

During registration, you will also have access to the full terms and conditions of our Limited Warranty.

Please note that warranty coverage and consumer rights may vary by country or jurisdiction. Refer to the terms applicable in your region at the time of registration or via our support portal.

2. Technical Support and Malfunctions

If you experience a malfunction or require assistance, and a Music Tribe Authorized Reseller is not available in your area, please refer to the list of Authorized Fulfillers available under the “Support” section at musictribe.com.

If your country is not listed, we recommend using our Online Support resources as a first step, which may help resolve your issue without the need for a return. For warranty-related matters, please ensure you submit an online warranty claim before returning the product. Unauthorized returns or unregistered claims may result in processing delays or denial of warranty coverage.

3. Unauthorized Repairs and Modifications

To preserve warranty coverage, do not open, disassemble, or attempt to repair the product yourself. Repairs or modifications performed by unauthorized persons or service centers will void the warranty and may compromise product safety or performance.

Before connecting your unit to a power source, ensure that the input voltage matches the rating indicated on your product. Incorrect voltage may cause permanent damage and void the warranty.

If the fuse requires replacement, only use fuses of the same type and rating. Use of incorrect fuses may create a fire or safety hazard and will invalidate all warranty protection.

4. Proper Use and Environment

Ensure that your Music Tribe product is used in accordance with the product manual and within the recommended operating conditions. Exposure to excessive moisture, dust, heat, or impact may result in malfunction and void the warranty.

ES Aspectos importantes

1. Registro del Producto

Para garantizar un servicio y soporte óptimos, le recomendamos registrar su producto Music Tribe inmediatamente después de la compra en musictribe.com. El registro nos permite brindar asistencia más rápida y eficiente en caso de una solicitud de servicio o reclamación de garantía. También asegura que reciba actualizaciones importantes del producto, avisos de seguridad y documentación relevante para su producto.

Durante el registro, también tendrá acceso a los términos y condiciones completos de nuestra Garantía Limitada.

Tenga en cuenta que la cobertura de la garantía y los derechos del consumidor pueden variar según el país o la jurisdicción. Consulte los términos aplicables en su región en el momento del registro o a través de nuestro portal de soporte.

2. Soporte Técnico y Fallos

Si experimenta una falla o necesita asistencia y no hay un Distribuidor Autorizado de Music Tribe en su área, consulte la lista de Centros Autorizados disponible en la sección "Soporte" en musictribe.com.

Si su país no está en la lista, le recomendamos utilizar nuestros recursos de Soporte en Línea como primer paso, lo que podría ayudarle a resolver su problema sin necesidad de una devolución. Para asuntos relacionados con la garantía, asegúrese de enviar una reclamación de garantía en línea antes de devolver el producto. Las devoluciones no autorizadas o reclamaciones no registradas pueden resultar en demoras en el procesamiento o en la denegación de la cobertura de garantía.

3. Reparaciones y Modificaciones No Autorizadas

Para mantener la cobertura de garantía, no abra, desmonte ni intente reparar el producto por su cuenta. Las reparaciones o modificaciones realizadas por personas no autorizadas o centros de servicio no autorizados anularán la garantía y pueden comprometer la seguridad o el rendimiento del producto.

Antes de conectar su unidad a una fuente de alimentación, asegúrese de que el voltaje de entrada coincida con el indicado en su producto. Un voltaje incorrecto puede causar daños permanentes y anular la garantía.

Si el fusible necesita ser reemplazado, utilice únicamente fusibles del mismo tipo y clasificación. El uso de fusibles incorrectos puede generar riesgos de incendio o seguridad y anulará toda la protección de garantía.

4. Uso Adecuado y Medio Ambiente

Asegúrese de que su producto Music Tribe se use de acuerdo con el manual del producto y dentro de las condiciones operativas recomendadas. La exposición a humedad excesiva, polvo, calor o impactos puede provocar fallos y anular la garantía.

FR Informations importantes

1. Enregistrement du Produit

Pour garantir un service et un support optimaux, nous vous encourageons à enregistrer votre produit Music Tribe immédiatement après l'achat sur musictribe.com. L'enregistrement nous permet de fournir une assistance plus rapide et plus efficace en cas de demande de service ou de réclamation de garantie. Il garantit également que vous receviez des mises à jour importantes sur le produit, des avis de sécurité et de la documentation pertinente.

Lors de l'enregistrement, vous aurez également accès aux conditions générales complètes de notre Garantie Limitée.

Veuillez noter que la couverture de la garantie et les droits des consommateurs peuvent varier selon le pays ou la juridiction. Consultez les conditions applicables dans votre région au moment de l'enregistrement ou via notre portail d'assistance.

2. Support Technique et Pannes

Si vous rencontrez une panne ou avez besoin d'assistance et qu'aucun Revendeur Agréé Music Tribe n'est disponible dans votre région, veuillez consulter la liste des Centres Autorisés disponible dans la section "Support" sur musictribe.com.

Si votre pays ne figure pas dans la liste, nous vous recommandons d'utiliser nos ressources de Support en Ligne en premier recours, ce qui pourrait résoudre votre problème sans nécessiter un retour. Pour les questions de garantie, veuillez soumettre une réclamation de garantie en ligne avant de retourner le produit. Les retours non autorisés ou les réclamations non enregistrées peuvent entraîner des retards de traitement ou un refus de couverture de garantie.

3. Réparations et Modifications Non Autorisées

Pour préserver la couverture de garantie, ne démontez pas et ne tentez pas de réparer le produit vous-même. Les réparations ou modifications effectuées par des personnes ou des centres de service non autorisés annuleront la garantie et peuvent compromettre la sécurité ou les performances du produit.

Avant de connecter votre unité à une source d’alimentation, assurez-vous que la tension d’entrée correspond à celle indiquée sur votre produit. Une tension incorrecte peut causer des dommages permanents et annuler la garantie.

Si le fusible doit être remplacé, utilisez uniquement des fusibles du même type et de la même valeur nominale. L'utilisation de fusibles inappropriés peut créer un risque d'incendie ou de sécurité et annulera toute protection de garantie.

4. Utilisation Appropriée et Environnement

Assurez-vous que votre produit Music Tribe est utilisé conformément au manuel du produit et dans les conditions d’exploitation recommandées. Une exposition excessive à l’humidité, à la poussière, à la chaleur ou aux chocs peut entraîner un dysfonctionnement et annuler la garantie.

DE Weitere wichtige Informationen

1. Produktregistrierung

Um optimalen Service und Support zu gewährleisten, empfehlen wir Ihnen, Ihr Music Tribe-Produkt direkt nach dem Kauf unter musictribe.com zu registrieren. Die Registrierung ermöglicht es uns, im Falle einer Serviceanfrage oder Garantieanspruchs schneller und effizienter zu helfen. Sie stellt außerdem sicher, dass Sie wichtige Produktaktualisierungen, Sicherheitshinweise und relevante Dokumentationen erhalten.

Während der Registrierung haben Sie auch Zugriff auf die vollständigen Bedingungen unserer beschränkten Garantie.

Bitte beachten Sie, dass der Garantieumfang und die Verbraucherrechte je nach Land oder Rechtsraum variieren können. Bitte konsultieren Sie die für Ihre Region geltenden Bedingungen zum Zeitpunkt der Registrierung oder über unser Support-Portal.

2. Technischer Support und Fehlfunktionen

Sollten Sie eine Fehlfunktion feststellen oder Unterstützung benötigen und in Ihrer Region kein autorisierter Music Tribe-Händler verfügbar sein, konsultieren Sie bitte die Liste der autorisierten Servicezentren im Bereich "Support" auf musictribe.com.

Falls Ihr Land nicht aufgeführt ist, empfehlen wir die Nutzung unserer Online-Support-Ressourcen als ersten Schritt, da dies Ihr Problem möglicherweise ohne Rücksendung lösen kann. Bei Garantiefragen stellen Sie bitte sicher, dass Sie einen Online-Garantieantrag einreichen, bevor Sie das Produkt zurücksenden. Nicht autorisierte Rücksendungen oder nicht registrierte Ansprüche können zu Verzögerungen oder Ablehnung der Garantieleistung führen.

3. Nicht autorisierte Reparaturen und Modifikationen

Um die Garantieabdeckung zu erhalten, öffnen, zerlegen oder reparieren Sie das Produkt nicht selbst. Reparaturen oder Modifikationen durch nicht autorisierte Personen oder Servicezentren führen zum Erlöschen der Garantie und können die Sicherheit oder Leistung des Produkts beeinträchtigen.

Bevor Sie Ihr Gerät an eine Stromquelle anschließen, stellen Sie sicher, dass die Eingangsspannung der auf dem Produkt angegebenen entspricht. Eine falsche Spannung kann dauerhafte Schäden verursachen und die Garantie erlöschen lassen.

Falls die Sicherung ersetzt werden muss, verwenden Sie nur Sicherungen desselben Typs und derselben Nennwerte. Die Verwendung ungeeigneter Sicherungen kann zu Brand- oder Sicherheitsrisiken führen und hebt den Garantieanspruch auf.

4. Richtige Verwendung und Umgebung

Stellen Sie sicher, dass Ihr Music Tribe-Produkt gemäß dem Produkthandbuch und innerhalb der empfohlenen Betriebsbedingungen verwendet wird. Eine übermäßige Einwirkung von Feuchtigkeit, Staub, Hitze oder Stößen kann zu Fehlfunktionen führen und die Garantie erlöschen lassen.

PT Outras Informações Importantes

1. Registro do Produto

Para garantir um serviço e suporte ideais, recomendamos que você registre seu produto Music Tribe imediatamente após a compra em musictribe.com. O registro nos permite fornecer assistência mais rápida e eficiente em caso de solicitação de serviço ou reivindicação de garantia. Também garante que você receba atualizações importantes do produto, avisos de segurança e documentação relevante.

Durante o registro, você também terá acesso aos termos e condições completos da nossa Garantia Limitada.

Observe que a cobertura da garantia e os direitos do consumidor podem variar de acordo com o país ou jurisdição. Consulte os termos aplicáveis à sua região no momento do registro ou através do nosso portalde suporte.

2. Suporte Técnico e Falhas

Se você encontrar um problema ou precisar de assistência e não houver um Revendedor Autorizado Music Tribe disponível em sua região, consulte a lista de Centros Autorizados na seção "Suporte" em musictribe.com.

Se o seu país não estiver na lista, recomendamos o uso dos nossos recursos de Suporte Online como primeiro passo, pois isso pode ajudar a resolver o seu problema sem a necessidade de devolução. Para questões de garantia, certifique-se de enviar uma solicitação de garantia online antes de devolver o produto. Devoluções não autorizadas ou reivindicações não registradas podem causar atrasos no processamento ou recusa na cobertura da garantia.

3. Reparos e Modificações Não Autorizados

Para manter a cobertura da garantia, não abra, desmonte ou tente reparar o produto por conta própria. Reparos ou modificações feitas por pessoas não

Other important information

autorizadas ou centros de serviço não autorizados anularão a garantia e podem comprometer a segurança ou o desempenho do produto.

Antes de conectar sua unidade a uma fonte de energia, certifique-se de que a voltagem de entrada corresponde à indicada no produto. Voltagem incorreta pode causar danos permanentes e anular a garantia.

Se for necessário substituir o fusível, use apenas fusíveis do mesmo tipo e classificação. O uso de fusíveis incorretos pode criar risco de incêndio ou segurança e invalidará toda a proteção da garantia.

4. Uso Adequado e Ambiente

Certifique-se de que seu produto Music Tribe seja usado de acordo com o manual do produto e dentro das condições de operação recomendadas. Exposição excessiva à umidade, poeira, calor ou impacto pode causar falhas e anular a garantia.

IT Informazioni importanti

1. Registrazione del Prodotto

Per garantire un servizio e un supporto ottimali, ti invitiamo a registrare il tuo prodotto Music Tribe imm ediatamente dopo l'acquisto su musictribe.com. La registrazione ci consente di fornire assistenza più rapida ed efficiente in caso di richiesta di servizio o reclamo in garanzia. Garantisce inoltre che tu riceva aggiornamenti importanti sul prodotto, avvisi di sicurezza e documentazione pertinente.

Durante la registrazione, avrai anche accesso ai termini e condizioni completi della nostra Garanzia Limitata.

Si prega di notare che la copertura della garanzia e i diritti dei consumatori possono variare a seconda del paese o della giurisdizione. Consulta i termini applicabili nella tua regione al momento della registrazione o tramite il nostro portale di supporto.

2. Supporto Tecnico e Malfunzionamenti

Se riscontri un malfunzionamento o hai bisogno di assistenza e non è disponibile un Rivenditore Autorizzato Music Tribe nella tua zona, consulta l'elenco dei Centri Autorizzati nella sezione "Supporto" su musictribe.com.

Se il tuo paese non è elencato, ti consigliamo di utilizzare le nostre risorse di Supporto Online come primo passo, poiché potrebbero aiutarti a risolvere il problema senza la necessità di un reso. Per questioni relative alla garanzia, assicurati di inviare una richiesta di garanzia online prima di restituire il prodotto. I resi non autorizzati o le richieste non registrate possono causare ritardi nell'elaborazione o il rifiuto della copertura della garanzia.

3. Riparazioni e Modifiche Non Autorizzate

Per mantenere la copertura della garanzia, non aprire, smontare o tentare di riparare il prodotto da solo. Le riparazioni o modifiche effettuate da persone o centri di assistenza non autorizzati annulleranno la garanzia e potrebbero compromettere la sicurezza o le prestazioni del prodotto.

Prima di collegare l'unità a una fonte di alimentazione, assicurati che la tensione di ingresso corrisponda a quella indicata sul prodotto. Una tensione errata può causare danni permanenti e annullare la garanzia.

Se è necessario sostituire il fusibile, utilizzare solo fusibili dello stesso tipo e valore nominale. L'uso di fusibili errati può creare un rischio di incendio o sicurezza e invaliderà tutta la protezione della garanzia.

4. Uso Adeguato e Ambiente

Assicurati che il tuo prodotto Music Tribe venga utilizzato in conformità con il manuale del prodotto e nelle condizioni operative consigliate. L'esposizione a umidità eccessiva, polvere, calore o urti può causare malfunzionamenti e annullare la garanzia.

NL Belangrijke informatie

1. Productregistratie

Om optimale service en ondersteuning te garanderen, raden we u aan om uw Music Tribe-product direct na aankoop te registreren op musictribe.com. Registratie stelt ons in staat om sneller en efficiënter hulp te bieden bij een serviceverzoek of garantieclaim. U ontvangt ook belangrijke productupdates, veiligheidswaarschuwingen en relevante documentatie.

Tijdens de registratie krijgt u ook toegang tot de volledige voorwaarden van onze Beperkte Garantie.

Houd er rekening mee dat garantievoorwaarden en consumentenrechten per land of rechtsgebied kunnen verschillen. Raadpleeg de toepasselijke voorwaarden in uw regio op het moment van registratie of via ons supportportaal.

2. Technische Ondersteuning en Storingen

Als u een storing ervaart of hulp nodig heeft en er geen geautoriseerde Music Tribe-verkoper in uw regio beschikbaar is, raadpleeg dan de lijst met geautoriseerde servicecentra in de sectie "Support" op musictribe.com.

Als uw land niet is vermeld, raden we aan om eerst onze online ondersteuningsbronnen te gebruiken, omdat deze mogelijk uw probleem kunnen oplossen zonder dat een retourzending nodig is. Voor garantiekwesties dient u een online garantieclaim in te dienen voordat u het product retourneert. Niet-geautoriseerde retourzendingen of niet-geregistreerde claims kunnen vertragingen veroorzaken of de garantie ongeldig maken.

3. Niet-geautoriseerde Reparaties en Wijzigingen

Om de garantie te behouden, mag u het product niet openen, demonteren of zelf proberen te repareren. Reparaties of wijzigingen uitgevoerd door niet-geautoriseerde personen of servicecentra zullen de garantie ongeldig maken en kunnen de veiligheid of prestaties van het product in gevaar brengen.

Controleer vóór het aansluiten op een stroombron of de ingangsspanning overeenkomt met de waarde die op uw product is aangegeven. Een verkeerde spanning kan permanente schade veroorzaken en de garantie ongeldig maken.

Als de zekering vervangen moet worden, gebruik dan alleen zekeringen van hetzelfde type en dezelfde specificatie. Het gebruik van onjuiste zekeringen kan brand- of veiligheidsrisico's veroorzaken en zal de garantie laten vervallen.

4. Juiste Gebruik en Omgeving

Zorg ervoor dat uw Music Tribe-product wordt gebruikt volgens de handleiding en binnen de aanbevolen bedrijfsomstandigheden. Blootstelling aan overmatige vochtigheid, stof, hitte of schokken kan storingen veroorzaken en de garantie ongeldig maken.

SE Viktig information

1. Produktregistrering

För att säkerställa optimal service och support rekommenderar vi att du registrerar din Music Tribe-produkt omedelbart efter köpet på musictribe.com. Registreringen gör det möjligt för oss att ge snabbare och effektivare support vid serviceförfrågningar eller garantianspråk. Du får även viktiga produktuppdateringar, säkerhetsmeddelanden och relevant dokumentation.

Vid registreringen får du också tillgång till de fullständiga villkoren för vår Begränsade Garanti.

Observera att garantitäckning och konsumenträttigheter kan variera beroende på land eller jurisdiktion. Se de villkor som gäller i din region vid registreringen eller via vår supportportal.

2. Teknisk Support och Fel

Om du upplever ett fel eller behöver hjälp och en auktoriserad Music Tribe-återförsäljare inte är tillgänglig i ditt område, vänligen se listan över auktoriserade servicecenter under avsnittet "Support" på musictribe.com.

Om ditt land inte finns med på listan rekommenderar vi att du först använder våra online-supportresurser, eftersom de kan hjälpa dig att lösa problemet utan att behöva returnera produkten. För garantiärenden, se till att skicka in ett online-garantianspråk innan du returnerar produkten. Obehöriga returer eller icke-registrerade anspråk kan leda till förseningar eller avslag på garantitäckning.

3. Obehöriga Reparationer och Modifieringar

För att behålla garantin ska du inte öppna, demontera eller försöka reparera produkten själv. Reparationer eller modifieringar som utförs av obehöriga personer eller servicecenter gör garantin ogiltig och kan påverka produktens säkerhet eller prestanda.

Innan du ansluter enheten till en strömkälla, se till att ingångsspänningen matchar den som anges på produkten. Felaktig spänning kan orsaka permanent skada och ogiltigförklara garantin.

Om säkringen behöver bytas ut, använd endast säkringar av samma typ och klassificering. Användning av felaktiga säkringar kan orsaka brand- eller säkerhetsrisker och upphäver all garantitäckning.

4. Rätt Användning och Miljö

Se till att din Music Tribe-produkt används enligt produktmanualen och inom de rekommenderade driftsförhållandena. Exponering för överdriven fukt, damm, värme eller stötar kan leda till fel och göra garantin ogiltig.

PL Ważna informacja

1. Rejestracja Produktu

Aby zapewnić optymalną obsługę i wsparcie, zalecamy rejestrację produktu Music Tribe zaraz po zakupie na stronie musictribe.com. Rejestracja umożliwia nam szybszą i bardziej efektywną pomoc w przypadku zgłoszenia serwisowego lub roszczenia gwarancyjnego. Gwarantuje również otrzymywanie ważnych aktualizacji produktu, powiadomień o bezpieczeństwie i istotnej dokumentacji.

Podczas rejestracji uzyskasz również dostęp do pełnych warunków naszej Ograniczonej Gwarancji.

Należy pamiętać, że zakres gwarancji i prawa konsumenckie mogą się różnić w zależności od kraju lub jurysdykcji. Sprawdź warunki obowiązujące w Twoim regionie w momencie rejestracji lub poprzez nasz portal wsparcia.

2. Wsparcie Techniczne i Awarie

Jeśli doświadczasz awarii lub potrzebujesz pomocy, a autoryzowany sprzedawca Music Tribe nie jest dostępny w Twoim regionie, zapoznaj się z listą autoryzowanych serwisów w sekcji „Wsparcie" na stronie musictribe.com.

Jeśli Twojego kraju nie ma na liście, zalecamy w pierwszej kolejności skorzystanie z naszych zasobów wsparcia online, które mogą pomóc w rozwiązaniu problemu bez konieczności zwrotu produktu. W przypadku kwestii gwarancyjnych należy złożyć internetowe zgłoszenie gwarancyjne przed odesłaniem produktu. Nieautoryzowane zwroty lub niezgłoszone roszczenia mogą powodować opóźnienia w procesie lub odrzucenie gwarancji.

3. Nieautoryzowane Naprawy i Modyfikacje

Aby zachować gwarancję, nie otwieraj, nie demontuj ani nie próbuj samodzielnie naprawiać produktu. Naprawy lub modyfikacje przeprowadzane przez nieautoryzowane osoby lub serwisy unieważnią gwarancję i mogą wpłynąć na bezpieczeństwo lub wydajność produktu.

Przed podłączeniem urządzenia do źródła zasilania upewnij się, że napięcie wejściowe odpowiada wartości podanej na produkcie. Nieprawidłowe napięcie może spowodować trwałe uszkodzenie i unieważnienie gwarancji.

Jeśli konieczna jest wymiana bezpiecznika, używaj wyłącznie bezpieczników o tym samym typie i parametrach. Użycie nieprawidłowych bezpieczników może powodować zagrożenie pożarowe lub bezpieczeństwa i spowoduje utratę ochrony gwarancyjnej.

4. Prawidłowe Użytkowanie i Środowisko

Upewnij się, że produkt Music Tribe jest używany zgodnie z instrukcją obsługi i w zalecanych warunkach eksploatacji. Narażenie na nadmierną wilgoć, kurz, ciepło lub uderzenia może prowadzić do awarii i unieważnienia gwarancji.

JP その他の重要な情報

1. 製品登録

最適なサービスとサポートを確保するため、購入後すぐに musictribe.com で Music Tribe 製品を登録することをお勧めします。登録することで、サービスリクエストや保証請求の際に迅速かつ効率的なサポートを受けることができます。また、重要な製品アップデート、安全通知、および関連するドキュメントも受け取ることができます。

登録時には、限定保証の全条件にもアクセスできます。

保証の適用範囲や消費者の権利は、国や地域によって異なる場合があります。登録時またはサポートポータルで、お住まいの地域に適用される条件を確認してください。

2. 技術サポートと不具合

製品の不具合が発生したりサポートが必要な場合、お住まいの地域に Music Tribe 認定販売店がない場合は、musictribe.com の「サポート」セクションに記載されている認定サービス提供者のリストをご確認ください。

お住まいの国がリストにない場合、まずはオンラインサポートの利用をお勧めします。これにより、返品せずに問題を解決できる可能性があります。保証に関する問題については、製品を返送する前に必ずオンライン保証請求を提出してください。

Other important information

未承認の返品や未登録の請求は、処理の遅延や保証の拒否につながる可能性があります。

3. 非認可の修理および改造
保証を維持するために、製品を開封、分解、または自分で修理しないでください。非認可の人物やサービスセンターによって行われた修理や改造は、保証を無効にし、製品の安全性や性能に影響を及ぼす可能性があります。

電源に接続する前に、入力電圧が製品に記載されている定格と一致していることを確認してください。
不適切な電圧は、製品の損傷や保証の無効化につながる可能性があります。

ヒューズを交換する必要がある場合は、必ず同じ種類と定格のヒューズを使用してください。不適切なヒューズの使用は、火災や安全上のリスクを引き起こし、すべての保証が無効になります。

4. 適切な使用と環境
Music Tribe 製品は、取扱説明書に従い、推奨される動作条件内で使用してください。過度の湿気、ほこり、熱、衝撃への暴露は故障の原因となり、保証が無効になる可能性があります。

CN 其他的重要信息

1. 产品注册
为了确保最佳的服务和支持, 我们建议您在购买后立即在 musictribe.com 注册您的 Music Tribe 产品。注册后, 我们可以更快、更高效地协助您处理服务请求或保修索赔。此外,您还可以收到重要的产品更新、安全通知和相关文档。

在注册过程中, 您还可以访问完整的有限保修条款和条件。

请注意, 保修范围和消费者权益可能因国家或地区而有所不同。请在注册时或通过我们的支持门户查询适用于您所在地区的条款。

2. 技术支持与故障处理
如果您的设备发生故障或需要帮助, 并且您所在地区没有 Music Tribe 授权经销商, 请在 musictribe.com 的 "支持" 部分查阅授权服务提供商列表。

如果您的国家不在列表中, 我们建议您首先使用在线支持资源, 这可能有助于在无需退货的情况下解决问题。对于保修相关事宜, 请在退回产品之前确保提交在线保修索赔。未经授权的退货或未注册的索赔可能导致处理延误或保修无效。

3. 未授权维修与修改
为了保持保修有效, 请勿自行拆卸、分解或维修产品。未经授权的人员或服务中心进行的维修或修改将导致保修失效, 并可能影响产品的安全性或性能。

在连接电源之前, 请确保输入电压与产品上标注的额定电压匹配。
不正确的电压可能会导致永久性损坏并使保修失效。

如果需要更换保险丝, 请仅使用相同类型和额定值的保险丝。使用不正确的保险丝可能会导致火灾或安全隐患, 并使所有保修无效。

4. 正确使用与环境
请确保您的 Music Tribe 产品按照产品手册使用, 并在推荐的操作条件下运行。暴露于过度潮湿、灰尘、高温或冲击可能会导致故障并使保修失效。

FEDERAL COMMUNICATIONS COMMISSION COMPLIANCE INFORMATION

Behringer

PROTON

Responsible Party Name:	**Empower Tribe Innovations US Inc.**
Address:	**901 Grier Dr. Las Vegas, NV, 89119, USA**
Email Address:	**legal@musictribe.com**

PROTON

This equipment has been tested and found to comply with the limits for a Class B digital device, pursuant to part 15 of the FCC Rules. These limits are designed to provide reasonable protection against harmful interference in a residential installation. This equipment generates, uses and can radiate radio frequency energy and, if not installed and used in accordance with the instructions, may cause harmful interference to radio communications. However, there is no guarantee that interference will not occur in a particular installation. If this equipment does cause harmful interference to radio or television reception, which can be determined by turning the equipment off and on, the user is encouraged to try to correct the interference by one or more of the following measures:

- Reorient or relocate the receiving antenna.
- Increase the separation between the equipment and receiver.
- Connect the equipment into an outlet on a circuit different from that to which the receiver is connected.
- Consult the dealer or an experienced radio/TV technician for help.

This equipment complies with Part 15 of the FCC rules. Operation is subject to the following two conditions:

(1) this device may not cause harmful interference, and
(2) this device must accept any interference received, including interference that may cause undesired operation.

Important information:

Changes or modifications to the equipment not expressly approved by Music Tribe can void the user's authority to use the equipment.

CE

Hereby, Music Tribe declares that this product is in compliance with Directive 2014/35/EU, Directive 2014/30/EU, Directive 2011/65/EU and Amendment 2015/863/EU, Directive 2012/19/EU, Regulation 519/2012 REACH SVHC and Directive 1907/2006/EC.

Full text of EU DoC is available at https://community.musictribe.com/

EU Representative: Empower Tribe Innovations DE GmbH
Address: Otto-Brenner-Strasse 4a, 47877 Willich, Germany

UK Representative: Empower Tribe Innovations UK Ltd.
Address: 5 Brindley Road Old Trafford, Manchester, United Kingdom, M16 9UN



Correct disposal of this product: This symbol indicates that this product must not be disposed of with household waste, according to the WEEE Directive (2012/19/EU) and your national law. This product should be taken to a collection center licensed for the recycling of waste electrical and electronic equipment (EEE). The mishandling of this type of waste could have a possible negative impact on the environment and human health due to potentially hazardous substances that are generally associated with EEE. At the same time, your cooperation in the correct disposal of this product will contribute to the efficient use of natural resources. For more information about where you can take your waste equipment for recycling, please contact your local city office, or your household waste collection service.

We Hear You

behringer