USER'S MANUAL
MANUAL DE USUARIO





PD32D-6SC-PW-32

POWER DISTRIBUTOR
DISTRIBUIDOR DE POTENCIA

Digital Audimagen BQ S.L. C/Río Almanzora, 1C, Getafe, 28906, Madrid, Spain
www.audibax.com
VERSION 1 - MAY 2026

INDEX / ÍNDICE

ENGLISH

WELCOME TO AUDIBAX 01
SAFETY INSTRUCTIONS 01
ELECTRICAL CONNECTION AND OPERATION 02
IMPORTANT INFORMATION 03
WHAT'S IN THE BOX 03
GENERAL INFORMATION 04
WORK INSTRUCTIONS 05
INSTALLATION 06
DATA SHEET 07
DIAGRAM 08

ESPAÑOL

BIENVENIDO A AUDIBAX 09
INSTRUCCIONES DE SEGURIDAD 09
CONEXIÓN ELÉCTRICA Y FUNCIONAMIENTO 10
INFORMACIÓN IMPORTANTE 11
CONTENIDO DE LA CAJA 11
INFORMACIÓN GENERAL 12
INSTRUCCIONES DE TRABAJO 13
INSTALACIÓN 14
DATA SHEET 15
DIAGRAMA 16

WELCOME TO AUDIBAX

Thank you very much for choosing Audibax. We hope you enjoy your new product.

It has been developed and designed paying attention to the smallest details, with quality control with European standards supervised by our great team of professional technicians, who work every day to offer our customers the best quality.

We make sure that every Audibax product is built to last long. All our references are made with long lasting materials and our specialists are dedicated to constantly doing quality controls to guarantee the best result.

Please read carefully this manual in order to use your Audibax product in the best way.
Do not hesitate to visit our website for further information: www.audibax.com

SAFETY INSTRUCTIONS

GENERAL INFORMATION

DO NOT OPEN. To reduce the risk of electric shock, do not remove the top cover.
There are no user-serviceable parts inside. Refer all repairs or maintenance exclusively to qualified Audibax technical personnel.

Safety Symbols

⚡ Lightning bolt with arrowhead: Warns of the presence of uninsulated “dangerous voltages” that may be of sufficient magnitude to constitute a risk of electric shock.

⚠️ Exclamation point: Indicates important operating and maintenance instructions in the documentation accompanying the equipment.

🏠 House icon: This device is for indoor use only.

📖 Book icon: It is mandatory to read the instruction manual before using the equipment.

Environment and Location

Moisture and Fire: Do not expose this appliance to rain or extreme moisture to avoid the risk of short circuits or fire.

Condensation: If moving the unit from a cold to a warm environment, leave it powered off until it adapts to the ambient temperature to prevent malfunctions caused by internal condensation.

Ventilation: Do not cover the ventilation grilles. Maintain free space around the unit to prevent overheating.

Foreign Objects: Do not insert metal objects or place containers with liquids (such as vases) on top of the appliance. If anything falls inside, disconnect it from the power supply immediately.

Heat Sources: Keep the equipment away from open flames, such as candles, and sources of intense heat

ELECTRICAL CONNECTION AND OPERATION

- Voltage: Ensure that the mains voltage matches the one indicated on the rear panel of the equipment: 380V-400V / 50/60Hz.
- Grounding: This appliance must be grounded to comply with safety regulations.
- Power Cord: Keep the cable in perfect condition. Do not allow it to be crushed or come into contact with other cables. If the cable is damaged, it must be replaced by the manufacturer or an official technical service.
- Thunderstorms: Disconnect the unit from the mains during storms or if it will not be used for an extended period.
- Fuses: In case of replacement, always use a fuse of the same type and technical specifications. Never bypass the fuse holder.

GENERAL WARNINGS

- Professional Use: This equipment should not be used by inexperienced individuals or those without the appropriate technical knowledge. Keep out of reach of children.
- Operating Temperature: The maximum safe ambient temperature is 40°C. Do not exceed this limit.
- Modifications: Any unauthorized modification to the equipment is strictly prohibited for safety reasons and will void the warranty.

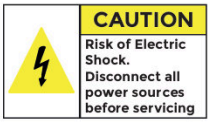

CAUTION: To reduce the risk of electric shock, do not remove cover (or back). There are no user serviceable parts inside. Maintenance and repairs should be exclusively carried out by qualified service personnel.



The warning triangle with lightning symbol indicates dangerous uninsulated voltage inside the unit, which may cause an electrical shock.



The warning triangle with exclamation mark indicates important operating and maintenance instructions.

MAINTENANCE

⚠ DANGER: RISK OF ELECTRIC SHOCK

Disconnect the unit from the main power source before beginning any maintenance or cleaning operations! Failure to follow this warning may result in serious injury or irreparable damage to the equipment.

Periodic Inspection

To ensure safe operation and extend the equipment's lifespan, the following points should be checked regularly:

- Fasteners and Structure: Check that all mounting screws and external components are securely tightened and free of corrosion.
- Mechanical Integrity: Ensure that the housing, anchor points, and mounting brackets are free of deformation, cracks, or signs of fatigue.
- Wiring and Connections: Inspect the power and signal cables. If you find any damage to the insulation, cuts, or loose connectors, replace them immediately. Do not attempt to repair damaged cables.

- Ventilation: Check that the ventilation grilles are free of obstructions and dust to prevent overheating of internal components.

Equipment Cleaning

- Use a soft, clean, dry cloth to remove accumulated dust. If the surface requires deeper cleaning, use a cloth slightly dampened with water or a neutral, non-abrasive cleaner. Never pour liquids directly onto the unit.

- Dry all parts completely before reconnecting the equipment to the power supply.

Technical Inspections

- Frequency: We recommend a complete technical inspection and validation of the installation conditions every 3 months by a qualified technician.

- Safety Note: Any internal work on the power supply must be carried out exclusively by authorised Audibax technical personnel.

IMPORTANT INFORMATION

Thank you for having chosen a Power Distributor PD32D-6SC-PW-32. If you follow the instructions given in this manual, we are sure that you will enjoy this device for a long period of time.

If the device has been exposed to drastic temperature fluctuation (eg. after transportation), do not switch it on immediately. The arising condensation water might damage your device. Leave the switched off until it has reached room temperature.

Please make sure that there are no obvious transport damages. Should you notice any damages on the A/C connection cable or on the casing, do not take the device into operation and immediately consult you local dealer.

This device falls under protection-class I. The CETAG-plug must only be plugged into a CETAG-outlet. The voltage and frequency must exactly be the same as stated on the device. Wrong voltages or power outlets can lead to the destruction of the device and to mortal electrical shock.

Always plug in the power supply plug least. The power plug must always be inserted without force. Make sure that the plug is tightly connected with the outlet.

Never let the power-cord come into contact other cables!. Handle the power-cord and all connections with the main with particular caution!. Never touch them with wet hands, as this could lead to mortal electrical shock.

Never modify, bend, strain mechanically, put pressure on, pull or heat up the power cord. Never operate next to sources of heat or cold. Disregard can lead to power cord damages, fire or mortal electrical shock.

The cable insert or the female part in the device must never be strained. There must always be sufficient cable to the device. Otherwise, the cable may be damaged which may lead to mortal damage.

Make sure that the power-cord is never crimped or damaged by sharp edges. Check the device and the power-cord from time to time.

If extension cords are used, make sure that the core diameter is sufficient for the required power consumption of the device. All warning concerning the power cords are also valid for possible extension cords.

Always disconnect from the mains, when the device is not in use or before cleaning it. Only handle the power-cord by the plug. Never pull out the plug by tugging the power-cord. Otherwise, the cable or plug can be damaged leading to mortal electrical shock. If the power plug or the power switch is not accessible, the device must be disconnected via the mains.

If the power plug or the device is dusty, the device must be taken out of operation, disconnected and the be cleaned with a dry cloth. Dust can reduce the insulation which may lead to mortal electrical shock. More severe dirt in and at the device should only be removed by a specialist.

There must never enter any liquid into power outlets, extensions cords or any holes in the housing of the device. If you suppose that also a minimal amount of liquid may have entered the device, it must immediately be disconnected. This also valid, if the device was exposed to high humidity. Also if the device is still running, the device must be checked by a specialist if the liquid has reduced any insulation. Reduced insulation can cause mortal electrical shock.

There must never be any objects entering into the device. This is especially valid for metal parts. If any metal parts like stapless or coarse metal chips enter into the device, the device must be taken out of operation and disconnected inmediately. Malfuction or short-circuits cause by metal parts may cause mortal injuries.

Keep away children and amateurs. Never leave this device running unattended.

OPERATING DETERMINATIONS

This device is a power distributor for for supplying current to other devices.

This product is only allowed to be operated with an alternating voltage of 380-400 V, 50 Hz and was designed for indoor use only.

The maximum power consumption of this device must never be exceeded.

This device must never be operated or stockpiled in sourrounding where splash water, rain, moisture or fog may harm the device. Moisture or very high humidity can reduce the insulation and lead to mortal electrical shocks. When using smoke machines, make sure that the device is never exposed to the direct smoke jet and is installed in a distance of 1,00 meters between smoke machine and device.

The ambient temperature must always be between -5°C and +45°C. Keep away from direct insulation and heaters.

The relative humidity must not exceed 50% with an ambient temperature of 45°C.

Operate the device only after having familiarized with its functions. Do not permit operation by persons not qualified for operating the device. Most damages are the result of unprofessional operation.

Never use solvents or aggresive detergents in order to clean the device. Rather use a soft and damp cloth.

Please use the original packaging if the device is to be transported.

Inspection deadlines according to BGV-A2 for electrical resources must be complied with.

Please consider that unauthorized modifications on the device are forbidden due to safety reasons.

If this device will be operated in any way different to the one described in this manual, the products may suffer damages and the guarantee becomes void. Also, any other operation may lead to dangers like short-circuits, burns, electric shock, crash, etc.

WHAT'S IN THE BOX

1x PD32D-6SC-PW-32
1x Manual

DESCRIPTION OF THE DEVICE

FEATURES

- Practical 32A distributor in 19" housing
- Specially designed for larger distribution needs
- 3 U necessary for installation
- 32 A three phase current input via a 5 x 6 mm ²
- Digital multi-meter with voltage and amperage display for each phase.
- 6 x 16 A PowerCon outlet on the rear panel (2 per phase)
- 6 x 16 A shuko 2-pin on the housing back (2 per phase)

Frontpanel

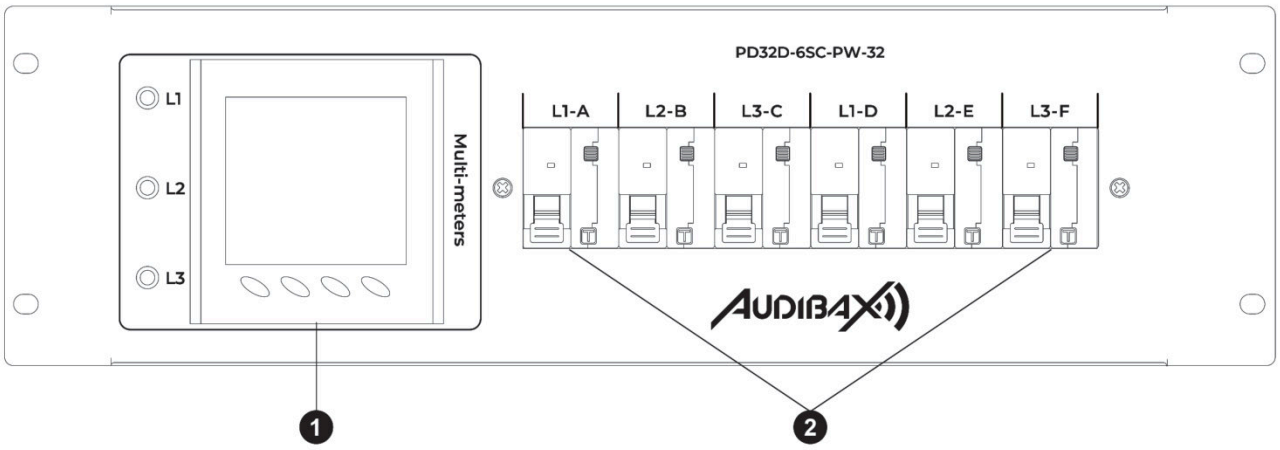

1 - Digital multi-meter with voltage and amperage display for each phase.
2 - Circuit breaker for power distribution (RCD)

Rearpanel

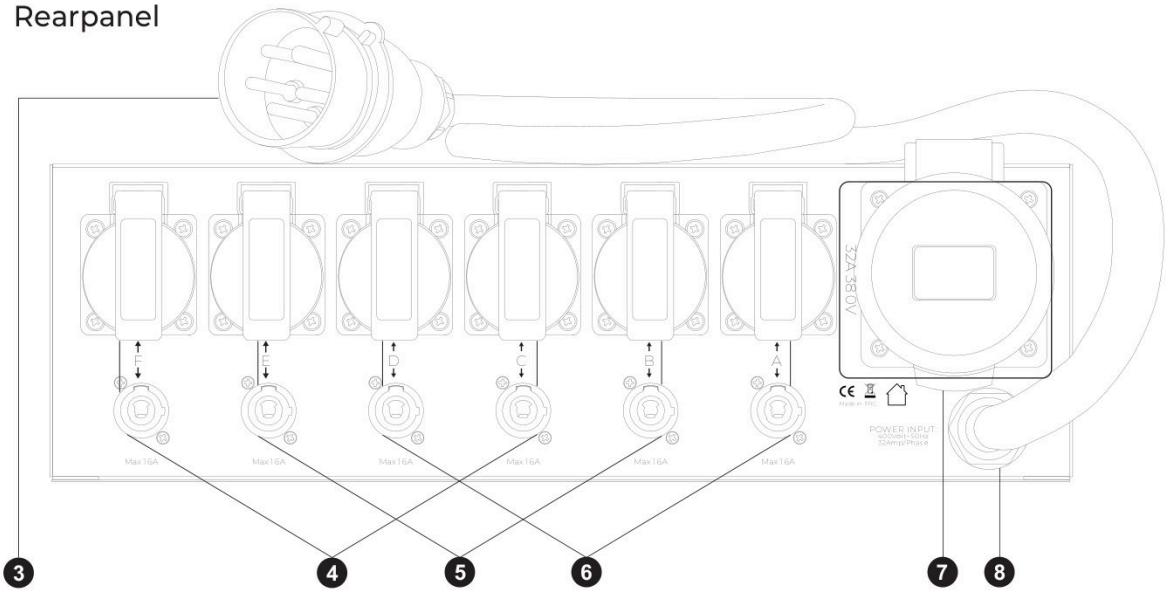

3 - 32 A three phase current input via 5 x 6 mm2 power cable and plug
4 - Phase 3 16 A shuko 2-pin outlet and 16 A TrueCon outlet
5 - Phase 2 16 A shuko 2-pin outlet and 16 A TrueCon outlet
6 - Phase 1 16 A shuko 2-pin outlet and 16 A TrueCon outlet
7 - 32 A three phase current output
8 - 32 A three phase current input via 5 x 6 mm2 power cable and plug

INSTALLATION

The operator has to make sure that safety-relating and machine-technical installations are approved by an expert before taking into operation for the first time and after changes before taking into operation another time.

This 19” distributo 32A is built for 19” racks / steel cabinets (483 mm). The rack you use should be a double-door-rack where you can open the frontpanel and the rear panel.. The rack should be provided with a cooling fan. When mounting
tne 19” distributor into the rack, please make sure that there is enough space around the device so that the heated aircan be passed on. Steady overheating will damage your device.

You can fix the 19” distributor with four M4 screws in the rack.

Be careful when mounting the 19” distributor into the rack. Put the heaviest devices into the lower part of the rack.

CONNECTIONS

Connection with the mains

Connect device to the mains with the CEE plug
The earth has to be connected. If the device will be directly connected with the local power supply network, a disconnection switch with a minimum opening of 3 mm at every pole has to be included in the permanent electrical installation.

Outputs

Output is via six safety sockets and one 32A three-phase-current output socket. Connect your loads via the output sockets. The maximum load per channel is 3,500 W (resistive) and 12000W respectively. Please note that the maximum current must never be exceeded.

ENGLISH

ESPAÑOL

DATA SHEET

GENERAL INFORMATION

Brand	Audibax
Model	PD32D-6SC-PW-32
ID	10316023
EAN	8436850181385
Colour	Black

CONNECTIVITY & I/O

Number of Outlets	13
Outlet Type	6 Schuko + 6 PowerCON True +1 Link CEE 32A 5P
Input Cable Length	1.5m
Mounting Options	Vertical Rack 19
Connector Input	CEE 16A 5P

ELECTRICAL SPECIFICATIONS

Input Voltage	380V/AC,
Amperage In	32A
Amperage Out	6x16A
Maximum Power	2,1KW
Cable Section Input	5*6mm²

PROTECTION & MONITORING

Breaker/Reset Switch	1 RCBO 1+N 25A / 30mA
Indicators	Digital Volt / Amps Display

PHYSICAL

Material	Metal
Type	Rack mounted
Rack Units (U)	3U
Features	Digital Display & Overload Protection
IP Rate	IP44

SHIPPING

Weight Single (Kg)	6.5
Lenght Single (cm)	48.2
Height Single (cm)	13.3
Width Single (cm)	40
Lenght Master (cm)	68.5
Height Master (cm)	24
Width Master (cm)	52.5
Unit Master Carton	1

CERTIFICATIONS

Certifications	CE , ROHS

SIZES

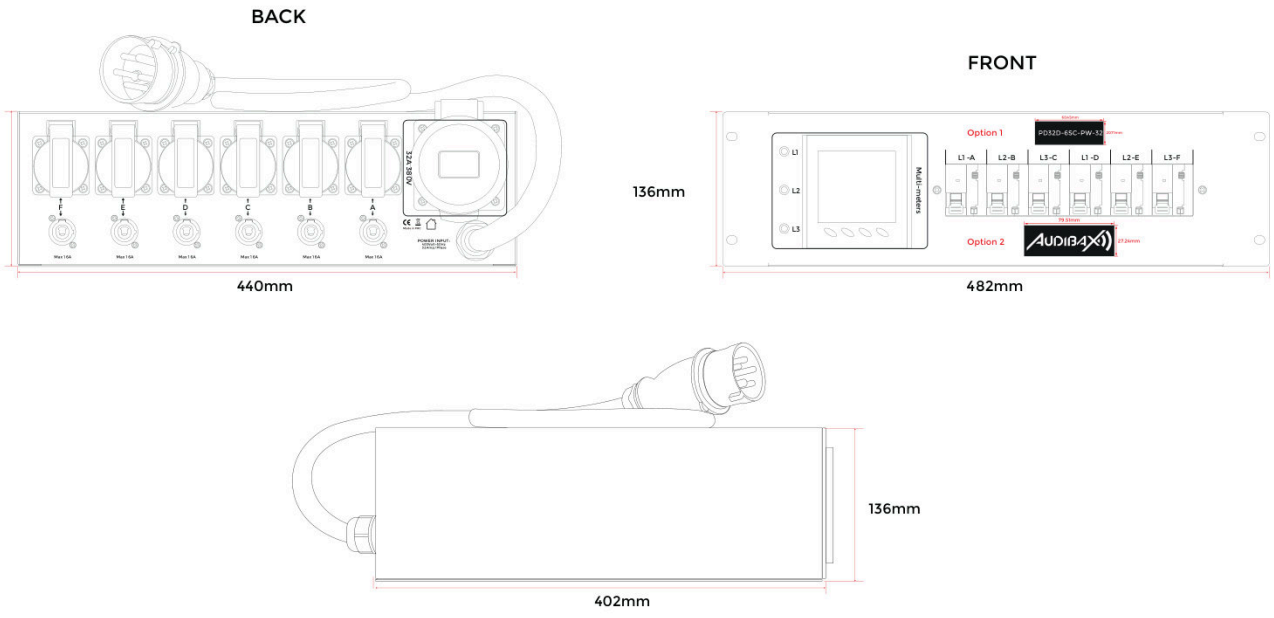

ENGLISH

ESPAÑOL

DIAGRAM

In the diagram,there are two drawings:

Ⅰ All thin drawings

Ⅱ All thick drawings

There are five colors of drawings:

Yellow is for Phase L1

Green is for Phase L2

Red is for Phase L3

Blue is for Neutral

Black is for Ground

Description of cables:

	Ⅰ Thin	Ⅱ Thick
Yellow-Phase L1	2.5mm²	4 x 6+1 x 4mm ²
Green-Phase L2	2.5mm²	4 x 6+1 x 4mm ²
Red-Phase L3	2.5mm²	4 x 6+1 x 4mm ²
Blue-Neutral	2.5mm²	4 x 6+1 x 4mm ²
Black-Ground	2.5mm²	4 x 6+1 x 4mm ²

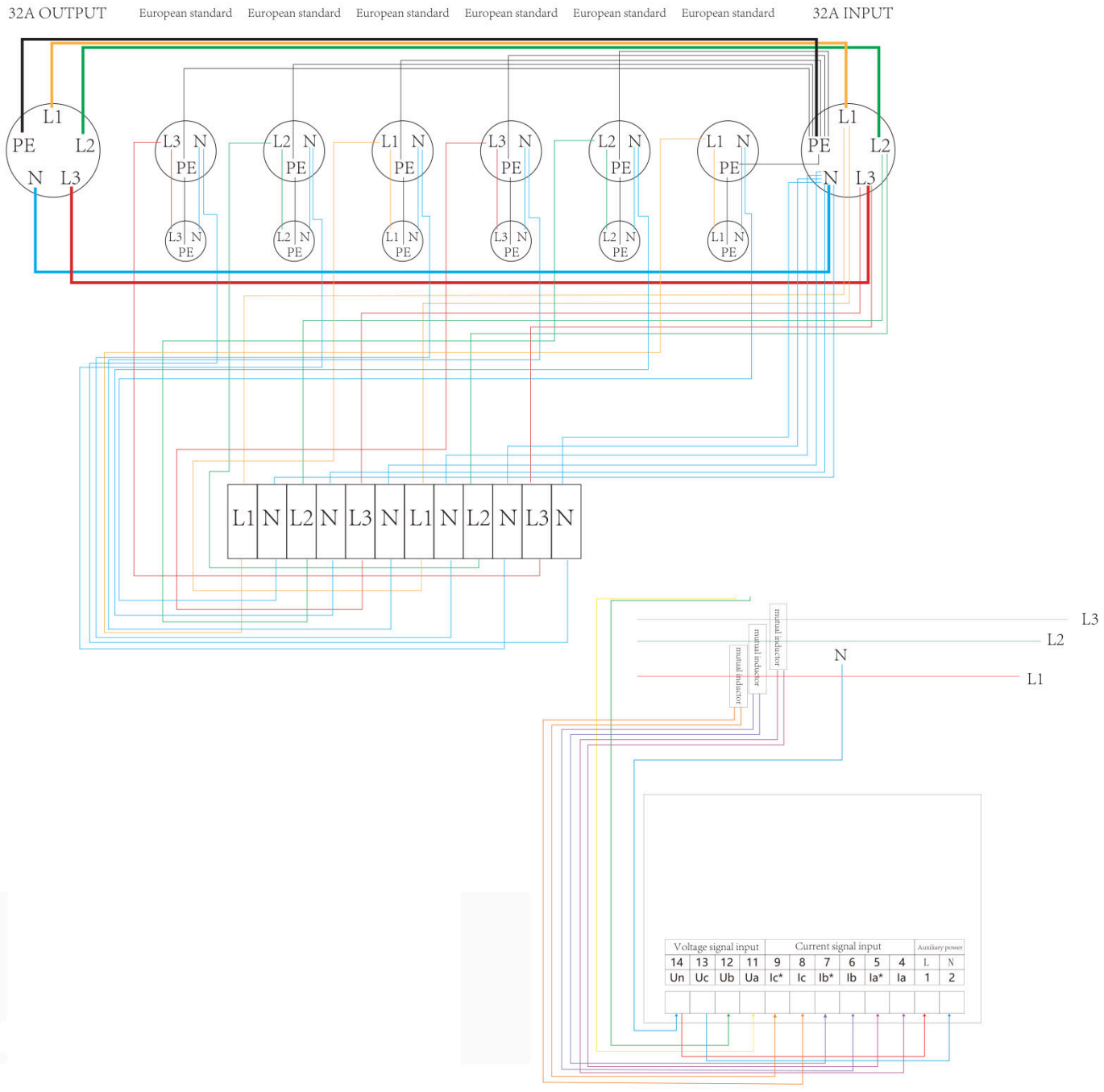

BIENVENIDO A AUDIBAX

Muchas gracias por elegir Audibax. Esperamos que disfrute de su nuevo producto.

Ha sido desarrollado y diseñado prestando atención a los detalles más pequeños, con un control de calidad que cumple con los estándares europeos y supervisado por nuestro excelente equipo de técnicos profesionales, quienes trabajan a diario para ofrecer a nuestros clientes la mejor calidad.

Nos aseguramos de que cada producto Audibax esté diseñado para durar. Todos nuestros productos están fabricados con materiales duraderos y nuestros especialistas se dedican a realizar controles de calidad constantes para garantizar el mejor resultado.

Lea atentamente este manual para utilizar su producto Audibax de la mejor manera.
No dude en visitar nuestro sitio web para obtener más información: www.audibax.com

INSTRUCCIONES DE SEGURIDAD

INFORMACIÓN GENERAL

NO ABRIR. Para reducir el riesgo de descarga eléctrica, no retire la cubierta superior.
No contiene piezas que el usuario pueda reparar. Todas las reparaciones o el mantenimiento deben ser realizados exclusivamente por personal técnico cualificado de Audibax.

Símbolos de Seguridad

⚡ Rayo con punta de flecha: Advierte de la presencia de “voltajes peligrosos” sin aislamiento que pueden tener la magnitud suficiente para constituir un riesgo de descarga eléctrica.

⚠️ Signo de exclamación: Indica instrucciones importantes de funcionamiento y mantenimiento en la documentación que acompaña al equipo.

🏠 Icono de casa: Este dispositivo es solo para uso en interiores.

📖 Icono de libro: Es obligatorio leer el manual de instrucciones antes de utilizar el equipo.

Medio ambiente y ubicación

Humedad e incendio: No exponga este aparato a la lluvia ni a la humedad extrema para evitar el riesgo de cortocircuitos o incendios.

Condensación: Si traslada la unidad de un ambiente frío a uno cálido, déjela apagada hasta que se adapte a la temperatura ambiente para evitar averías causadas por la condensación interna.

Ventilación: No cubra las rejillas de ventilación. Mantenga espacio libre alrededor de la unidad para evitar el sobrecalentamiento.

Objetos extraños: No introduzca objetos metálicos ni coloque recipientes con líquidos (como jarrones) sobre el aparato. Si algo cae dentro, desconéctelo inmediatamente de la corriente eléctrica.

Fuentes de calor: Mantenga el equipo alejado de llamas abiertas, como velas, y de fuentes de calor intenso.

CONEXIÓN ELÉCTRICA Y FUNCIONAMIENTO

- Voltaje: Asegúrese de que el voltaje de la red eléctrica coincida con el indicado en el panel posterior del equipo: 380V-400V / 50/60Hz.

- Conexión a tierra: Este aparato debe estar conectado a tierra para cumplir con las normas de seguridad.

- Cable de alimentación: Mantenga el cable en perfecto estado. Evite que se aplaste o entre en contacto con otros cables. Si el cable está dañado, debe ser reemplazado por el fabricante o un servicio técnico autorizado.

- Tormentas eléctricas: Desconecte el aparato de la red eléctrica durante tormentas o si no se va a utilizar durante un período prolongado.

- Fusibles: En caso de reemplazo, utilice siempre un fusible del mismo tipo y especificaciones técnicas. Nunca puentee el portafusibles.

ADVERTENCIAS GENERALES

- Uso profesional: Este equipo no debe ser utilizado por personas sin experiencia ni conocimientos técnicos adecuados. Mantener fuera del alcance de los niños.

- Temperatura de funcionamiento: La temperatura ambiente máxima segura es de 40 °C. No exceda este límite.

- Modificaciones: Cualquier modificación no autorizada del equipo está estrictamente prohibida por motivos de seguridad y anulará la garantía.

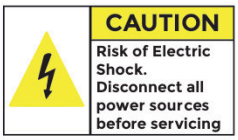

PRECAUCIÓN: Para reducir el riesgo de descarga eléctrica, no retire la cubierta (ni la parte posterior). No contiene piezas que el usuario pueda reparar. El mantenimiento y las reparaciones deben ser realizados exclusivamente por personal técnico cualificado.



El triángulo de advertencia con el símbolo del rayo indica la presencia de voltaje peligroso sin aislamiento dentro de la unidad, lo que puede provocar una descarga eléctrica.



El triángulo de advertencia con signo de exclamación indica instrucciones importantes de funcionamiento y mantenimiento.

MANTENIMIENTO

⚠ PELIGRO: RIESGO DE DESCARGA ELÉCTRICA

Desconecte la unidad de la fuente de alimentación principal antes de realizar cualquier operación de mantenimiento o limpieza. No seguir esta advertencia puede ocasionar lesiones graves o daños irreparables al equipo.

Inspección periódica

Para garantizar un funcionamiento seguro y prolongar la vida útil del equipo, se deben revisar periódicamente los siguientes puntos:

- Sujeciones y estructura: Compruebe que todos los tornillos de montaje y componentes externos estén bien apretados y libres de corrosión.

- Integridad mecánica: Asegúrese de que la carcasa, los puntos de anclaje y los soportes de montaje no presenten deformaciones, grietas ni signos de fatiga.

- Cableado y conexiones: Inspeccione los cables de alimentación y de señal. Si encuentra algún daño en el aislamiento, cortes o conectores sueltos, reemplácelos de inmediato. No intente reparar los cables dañados.

- Ventilación: Compruebe que las rejillas de ventilación estén libres de obstrucciones y polvo para evitar el sobrecalentamiento de los componentes internos.

Limpieza de equipos

- Utilice un paño suave, limpio y seco para eliminar el polvo acumulado. Si la superficie requiere una limpieza más profunda, utilice un paño ligeramente humedecido con agua o un limpiador neutro no abrasivo. Nunca vierta líquidos directamente sobre el aparato.

- Seque completamente todas las piezas antes de volver a conectar el equipo a la fuente de alimentación.

Inspecciones técnicas

- Frecuencia: Recomendamos una inspección técnica completa y la validación de las condiciones de instalación cada 3 meses por un técnico cualificado.

- Nota de seguridad: Cualquier trabajo interno en la fuente de alimentación debe ser realizado exclusivamente por personal técnico autorizado de Audibax.

INFORMACIÓN IMPORTANTE

Gracias por elegir el distribuidor de energía PD32D-6SC-PW-32. Si sigue las instrucciones de este manual, estamos seguros de que disfrutará de este dispositivo durante mucho tiempo.

Si el dispositivo ha estado expuesto a fluctuaciones drásticas de temperatura (por ejemplo, después del transporte), no lo encienda inmediatamente. La condensación podría dañarlo. Déjelo apagado hasta que alcance la temperatura ambiente.

Asegúrese de que no haya daños evidentes durante el transporte. Si observa algún daño en el cable de conexión de CA o en la carcasa, no ponga en funcionamiento el dispositivo y consulte inmediata - mente con su distribuidor local.

Este dispositivo pertenece a la clase de protección I. El enchufe CETAG solo debe conectarse a una toma de corriente CETAG.

El voltaje y la frecuencia deben ser exactamente los mismos que se indican en el dispositivo.
El uso de voltajes o tomas de corriente incorrectos puede provocar la destrucción del dispositivo y una descarga eléctrica mortal.

Enchufe siempre el enchufe de alimentación con cuidado. El enchufe debe insertarse siempre sin forzarlo. Asegúrese de que el enchufe esté bien conectado a la toma de corriente.

¡Nunca permita que el cable de alimentación entre en contacto con otros cables! Manipule el cable de alimentación y todas las conexiones con la red eléctrica con especial cuidado. Nunca los toque con las manos mojadas, ya que podría sufrir una descarga eléctrica mortal.

Nunca modifique, doble, fuerce mecánicamente, presione, tire ni caliente el cable de alimentación. Nunca lo utilice cerca de fuentes de calor o frío. El incumplimiento de estas instrucciones puede provocar daños en el cable de alimentación, un incendio o una descarga eléctrica mortal.

Nunca fuerce el conector hembra del dispositivo. Siempre debe haber suficiente cable conectado al dispositivo. De lo contrario, el cable podría dañarse y sufrir lesiones mortales.

Asegúrese de que el cable de alimentación nunca se doble ni se dañe con bordes afilados. Revise el dispositivo y el cable de alimentación periódicamente.

Si utiliza alargadores, asegúrese de que el diámetro del núcleo sea suficiente para el consumo de energía del dispositivo. Todas las advertencias relativas a los cables de alimentación también son válidas para los alargadores.

Desconecte siempre el dispositivo de la red eléctrica cuando no esté en uso o antes de limpiarlo. Manipule el cable de alimentación únicamente por el enchufe. Nunca tire del cable para desenchufarlo. De lo contrario, el cable o el enchufe podrían dañarse y provocar una descarga eléctrica mortal. Si el enchufe o el interruptor de alimentación no son accesibles, desconecte el dispositivo de la red eléctrica.

Si el enchufe o el dispositivo están polvorientos, desconéctelos y límpielos con un paño seco. El polvo puede reducir el aislamiento, lo que podría provocar una descarga eléctrica mortal. La suciedad más persistente en el dispositivo solo debe ser eliminada por un técnico especializado.

Nunca debe entrar líquido en las tomas de corriente, alargadores ni en ningún orificio de la carcasa del dispositivo. Si sospecha que ha entrado incluso una mínima cantidad de líquido, desconéctelo inmediatamente. Esto también aplica si el dispositivo ha estado expuesto a alta humedad. Si el dispositivo sigue funcionando, un técnico especializado debe revisarlo para comprobar si el líquido ha dañado el aislamiento. Un aislamiento dañado puede provocar una descarga eléctrica mortal.

Nunca deben entrar objetos en el dispositivo. Esto es especialmente importante para las piezas metálicas. Si entran piezas metálicas, como grapas o virutas, el dispositivo debe desconectarse inmediatamente. Un mal funcionamiento o un cortocircuito causado por piezas metálicas puede provocar lesiones mortales.

Manténgalo alejado de niños y personas no autorizadas. Nunca deje este dispositivo funcionando sin supervisión.

DETERMINACIONES OPERATIVAS

Este dispositivo es un distribuidor de energía para suministrar corriente a otros dispositivos.

Este producto solo debe funcionar con una tensión alterna de 380-400 V, 50 Hz y está diseñado para uso exclusivo en interiores.

Nunca se debe exceder el consumo máximo de energía de este dispositivo.

Este dispositivo nunca debe utilizarse ni almacenarse en entornos donde salpicaduras de agua, lluvia, humedad o niebla puedan dañarlo. La humedad o una humedad muy alta pueden reducir el aislamiento y provocar descargas eléctricas mortales. Al utilizar máquinas de humo, asegúrese de que el dispositivo nunca esté expuesto al chorro directo de humo y de que esté instalado a una distancia de 1,00 metros entre la máquina de humo y el dispositivo.

La temperatura ambiente debe mantenerse siempre entre -5 °C y +45 °C. Manténgalo alejado de aislamientos directos y calefactores.

La humedad relativa no debe superar el 50 % con una temperatura ambiente de 45 °C.

Utilice el dispositivo únicamente después de haberse familiarizado con sus funciones. No permita que personas no cualificadas lo utilicen. La mayoría de los daños son consecuencia de un uso inadecuado.

Nunca utilice disolventes ni detergentes agresivos para limpiar el dispositivo. En su lugar, utilice un paño suave y húmedo.

Utilice el embalaje original si va a transportar el dispositivo.

Deben cumplirse los plazos de inspección establecidos en la normativa BGV-A2 para equipos eléctricos.

Tenga en cuenta que, por motivos de seguridad, están prohibidas las modificaciones no autorizadas del dispositivo.

Si este dispositivo se utiliza de forma distinta a la descrita en este manual, podría sufrir daños y la garantía quedaría anulada. Asimismo, cualquier otro uso podría conllevar riesgos como cortocircuitos, quemaduras, descargas eléctricas, accidentes, etc.

CONTENIDO DE LA CAJA

1x PD32D-6SC-PW-32
1x Manual

DESCRIPCIÓN DEL DISPOSITIVO

CARACTERÍSTICAS

- Distribuidor práctico de 32 A en carcasa de 19”
- Diseñado especialmente para necesidades de distribución de mayor capacidad
- Requiere 3U de espacio para su instalación
- Entrada de corriente trifásica de 32 A
- Indicadores de amperaje y voltaje en cada fase.
- 6 conectores TrueCon de 16 A en el panel posterior (2 por fase)
- 6 conectores Shuko de 2 pines y 16 A en la parte posterior de la carcasa (2 por fase)

Parte delantera

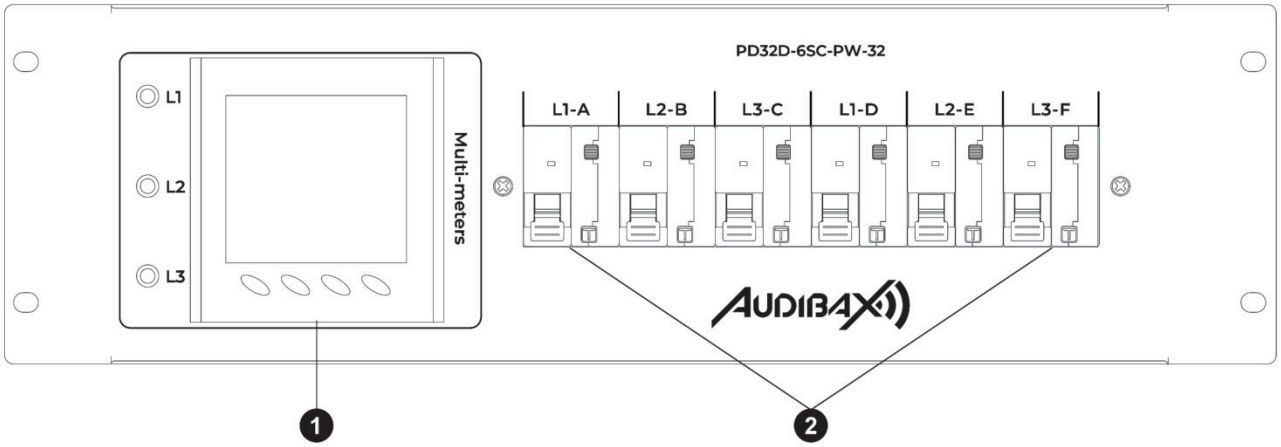

1 - Multímetro digital con visualización de voltaje y amperaje de cada fase.
2 - Disyuntor diferencial (RCD) para distribución de energía.

Panel trasero

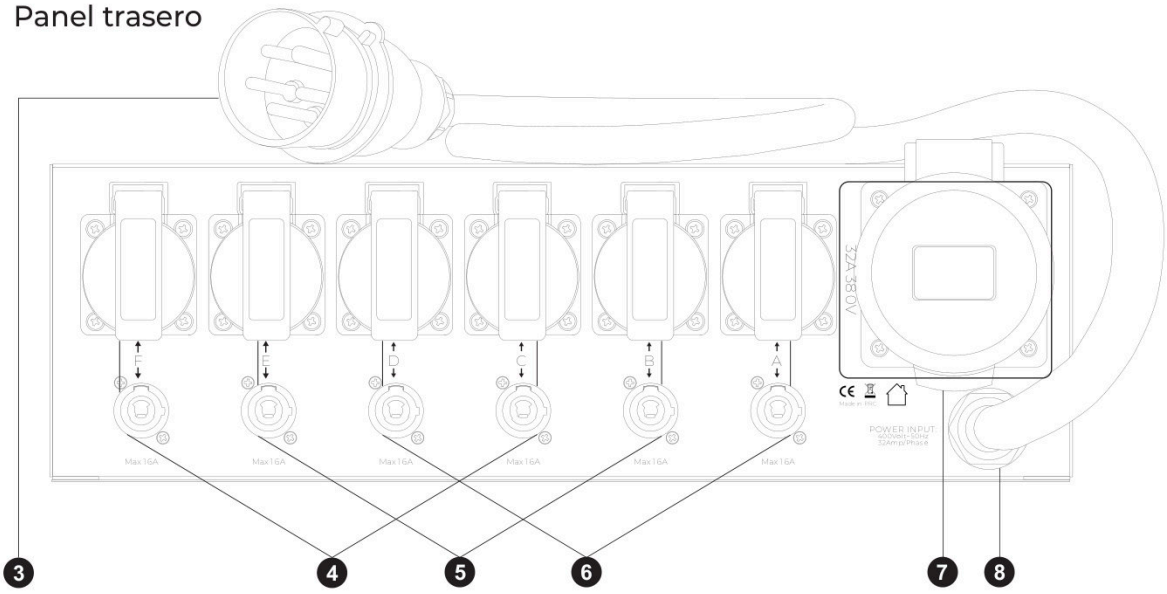

3 - Entrada de corriente trifásica de 32 A mediante cable de alimentación y enchufe de 5 x 6 mm²
4 - Toma de corriente Shuko de 16 A con conector de 2 pines (fase 3) y toma TrueCon de 16 A
5 - Toma de corriente Shuko de 16 A con conector de 2 pines (fase 2) y toma TrueCon de 16 A
6 - Toma de corriente Shuko de 16 A con conector de 2 pines (fase 1) y toma TrueCon de 16 A
7 - Salida de corriente trifásica de 32 A
8 - Entrada de corriente trifásica de 32 A mediante cable de alimentación y enchufe de 5 x 6 mm²

INSTALACIÓN

El operador debe asegurarse de que las instalaciones técnicas y de seguridad de la máquina estén aprobadas por un experto antes de la primera puesta en marcha y, tras cualquier modificación, antes de volver a ponerla en funcionamiento.

Este distribuidor de 19" y 32 A está diseñado para racks/armarios de acero de 19" (483 mm).
El rack debe ser de doble puerta, con apertura tanto del panel frontal como del trasero.
Debe contar con un ventilador de refrigeración. Al montar el distribuidor de 19" en el rack, asegúrese de que haya suficiente espacio alrededor del dispositivo para que el aire caliente pueda disiparse.
El sobrecalentamiento constante puede dañar el dispositivo.

Puede fijar el distribuidor de 19" al rack con cuatro tornillos M4.

Tenga cuidado al montar el distribuidor de 19" en el rack. Coloque los dispositivos más pesados en la parte inferior del rack.

CONEXIONES

Conexión a la red eléctrica

Conecte el dispositivo a la red eléctrica con el enchufe CEE.
Es necesario conectar la toma de tierra. Si el dispositivo se conecta directamente a la red eléctrica local, se debe incluir un interruptor de desconexión con una apertura mínima de 3 mm en cada polo en la instalación eléctrica permanente.

Salidas

La salida se realiza mediante seis tomas de seguridad y una toma de corriente trifásica de 32 A.
Conecte sus cargas a través de las tomas de salida. La carga máxima por canal es de 3500 W (resistiva) y 12000 W, respectivamente. Tenga en cuenta que la corriente máxima nunca debe superarse.

ENGLISH

ESPAÑOL

DATA SHEET

INFORMACIÓN GENERAL

Marca	Audibax
Modelo	PD32D-6SC-PW-32
ID	10316023
EAN	8436850181385
Color	Negro

CONECTIVIDAD Y E/S

Número de tomas de corriente	13
Tipo de toma de corriente	6 Schuko + 6 PowerCON True 1+1 Link CEE 32A 5P
Longitud del cable de entrada	1.5m
Opciones de montaje	Vertical Rack 19
Entrada del conector	CEE 16A 5P

ESPECIFICACIONES ELÉCTRICAS

Voltaje de entrada	380V/AC,
Amperaje de entrada	32A
Amperaje de salida	6x16A
Potencia máxima	2,1KW
Sección de cable	5*6mm²

PROTECCIÓN Y MONITOREO

Interruptor/Reinicio	1 RCBO 1+N 25A / 30mA
Indicadores	Pantalla digital de voltaje/amperaje

FISICO

Material	Metal
Tipo	Montaje en rack
Unidades Rack (U)	3U
Características	Pantalla digital y protección contra sobrecarga
IP Rate	IP44

EMBALAJE

Peso individual (kg)	6.5
Longitud individual (cm)	48.2
Altura individual (cm)	13.3
Ancho individual (cm)	40
Longitud principal (cm)	68.5
Altura principal (cm)	24
Ancho principal (cm)	52.5
Unidad Master Carton	1

CERTIFICACIONES

Certificaciones	CE , ROHS

MEDIDAS

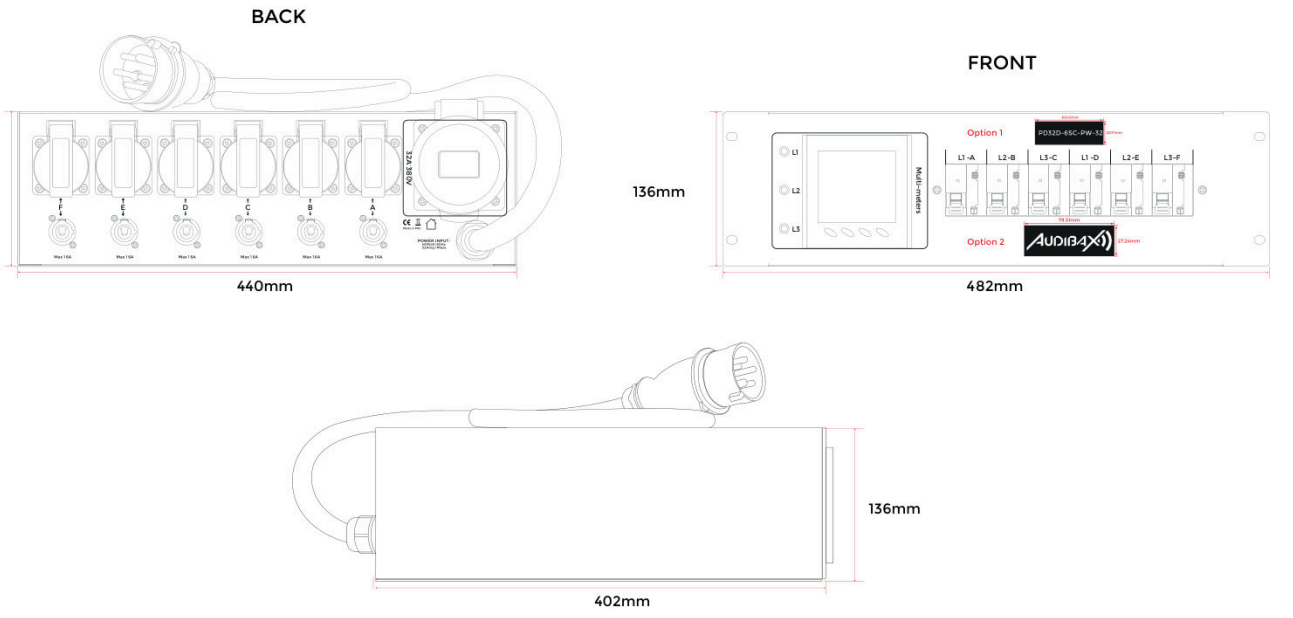

ENGLISH

ESPAÑOL

DIAGRAMA

En el diagrama hay dos dibujos:

I Todos los dibujos finos

II Todos los dibujos gruesos

Hay cinco colores de dibujos:

Amarillo es para la fase L1

Verde corresponde a la Fase L2

Roja es para la fase L3

Azul es para Neutral

El negro es para Ground

Descripción de los cables:

	I Fino	II Grueso
Amarillo-Fase L1	2.5mm²	4 x 6+1 x 4mm²
Verde-Phase L2	2.5mm²	4 x 6+1 x 4mm²
Rojo-Phase L3	2.5mm²	4 x 6+1 x 4mm²
Azul-Neutral	2.5mm²	4 x 6+1 x 4mm²
Negro-Ground	2.5mm²	4 x 6+1 x 4mm²

