USER'S MANUAL
MANUAL DE USUARIO







AWM 401 TD / AWM 403 TD / AWM 404 TD

Professional Wireless Microphone
Micrófono Inalámbrico Profesional

ENGLISH

ESPAÑOL

INDEX / ÍNDICE

ENGLISH

WELCOME TO AUDIBAX....1
SAFETY INSTRUCTIONS....1
IMPORTANT INFORMATION....2
PACKAGE CONTENT....3
RECEIVER FRONT PANEL....3
RECEIVER REAR PANEL....3
FUNCTION SETTING....3
HANDHELD MICROPHONE INTRODUCTION....4
BODYPACK MICROPHONE INTRODUCTION....4
TRANSMITTER....5
INFRARED FREQUENCY SETTING....5
TECHNICAL PARAMETER....6
DISPOSAL....7

ESPAÑOL

BIENVENIDOS A AUDIBAX....8
INSTRUCCIONES DE SEGURIDAD....8
INFORMACIÓN IMPORTANTE....9
CONTENIDO DEL PAQUETE....10
PANEL FRONTAL DEL RECEPTOR....10
PANEL TRASERO DEL RECEPTOR....10
CONFIGURACIÓN DE FUNCIONES....10
INTRODUCCIÓN AL MICÓFONO DE MANO....11
INTRODUCCIÓN AL MICÓFONO BODYPACK....11
TRANSMISOR....12
AJUSTE DE FRECUENCIA INFRAROJA....12
PARÁMETROS TÉCNICOS....13
RECICLAJE....14

WELCOME TO AUDIBAX

Thank you very much for choosing Audibax. We hope you enjoy your new product.

It has been developed and designed paying attention to the smallest details, with quality control with European standards supervised by our great team of professional technicians, who work every day to offer our customers the best quality.

We make sure that every Audibax product is built to last long. All our references are made with long lasting materials and our specialists are dedicated to constantly doing quality controls to guarantee the best result.

Please read carefully this manual in order to use your Audibax product in the best way. Do not hesitate to visit our website for further information: www.audibax.com

SAFETY INSTRUCTIONS

GENERAL INFORMATION

- It is important to read and follow the instructions carefully.
- Keep all information and instructions in a secure location.
- Always follow the instructions provided.
- Take note of all safety warnings and never remove them from the equipment.
- Use the equipment only as intended and for its intended purpose.
- Ensure that the stands and/or mounts used are sufficiently stable and compatible for fixed installations. Wall mounts should be properly installed and secured, and the equipment should be installed securely to prevent falls.
- When installing the equipment, be sure to observe the relevant safety regulations in your country.
- Do not install or operate the equipment near sources of heat, such as radiators, heat registers, or ovens, and ensure that it is always cooled sufficiently and cannot overheat.
- Do not place sources of ignition, such as burning candles, on the equipment.
- Keep ventilation slits unobstructed.
- For equipment designed for indoor use only should not be used near water, flammable materials, fluids, or gases. Special outdoor equipment should be used in accordance with the manufacturer's instructions.
- Ensure that no dripping or splashed water can enter the equipment and do not place containers filled with liquids on the equipment.
- Prevent objects from falling into the equipment.
- Use the equipment only with recommended accessories intended by the manufacturer.
- Do not attempt to open or modify the equipment.
- Check all cables after connecting the equipment to prevent accidents or damage due to tripping hazards.
- During transport, take steps to prevent the equipment from falling and causing damage or injury.
- If the equipment is not functioning properly, fluids or objects have gotten inside, or is otherwise damaged, switch it off immediately and unplug it from the power outlet (if applicable). Only authorized, qualified personnel should repair the equipment.
- Clean the equipment with a dry cloth.
- Comply with all applicable disposal laws and separate plastic and paper/cardboard during packaging disposal.
- Keep plastic bags out of the reach of children.

FOR DEVICES DESIGNED TO BE CONNECTED TO THE MAIN POWER SUPPLY:

- ATTENTION: If your equipment has a power cord with a grounding plug, it must be connected to a wall outlet with a ground connection. Never remove the grounding plug from the power cord.
- If your equipment has been exposed to extreme temperature changes, allow it to reach room temperature before turning it on. Otherwise, moisture and condensation may damage the equipment.
- Before plugging in the equipment, make sure that the voltage and frequency of the power outlet match the specifications of the equipment. If the equipment has a voltage selector, only connect it to the power outlet if the values match. If the power cord or adapter does not fit your outlet, contact an electrician.
- Do not step on the power cord. Make sure it is not pinched at the outlet, adapter, or equipment connection.
- Keep the power cord or adapter within reach and disconnect the equipment from the power supply when not in use or when cleaning it. Always unplug the cord or adapter by pulling the plug or adapter, not the cord. Never touch the cord or adapter with wet hands.
- Avoid frequently turning the equipment on and off, as this can reduce its useful life.
- IMPORTANT: Only replace fuses with those of the same type and rating. If a fuse repeatedly blows, contact an authorized service center.
- To completely disconnect the equipment from the power mains, unplug the power cord or adapter from the outlet.
- If your device has a Volex power connector, the mating Volex connector must be unlocked before it can be removed. Be careful when laying cables, as the equipment can slide or fall if the power cord is pulled.
- Unplug the power cord or adapter before an extended period of disuse or in case of lightning strike risk.
- Only install the equipment when it is disconnected from the power source.
- To prevent damage and overheating, qualified personnel should regularly clean and service the equipment depending on ambient conditions like dust, nicotine, and fog.

If the product contains the following symbols, please, read carefully:

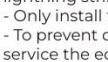

CAUTION: To reduce the risk of electric shock, do not remove cover (or back). There are no user serviceable parts inside. Maintenance and repairs should be exclusively carried out by qualified service personnel.



The warning triangle with lightning symbol indicates dangerous uninsulated voltage inside the unit, which may cause an electrical shock.



The warning triangle with exclamation mark indicates important operating and maintenance instructions.

IMPORTANT INFORMATION

CAUTION! HIGH VOLUMES IN AUDIO PRODUCTS!
This equipment is designed for professional purposes and its commercial use must comply with the applicable national rules and regulations for accident prevention.
As the manufacturer of this product, Audibax has the responsibility to inform you about the potential health risks associated with its use. One such risk is hearing damage caused by prolonged exposure to high volume.
When this product is in use, it can generate high sound-pressure levels that may cause irreversible hearing damage to performers, employees, and audience members.
To prevent this, it is important to avoid exposing yourself or others to volumes exceeding 90 dB for an extended period of time.

PACKAGE CONTENT

- 1 x AWM 401 TD / AWM 403 TD / AWM 404 TD
- 1 x User manual

RECEIVER FRONT PANEL

4-channel Reciver front panel

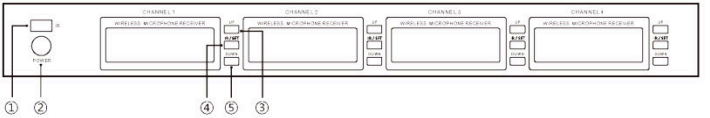

① IR：frequency window
② POWER：Power switch button
③ UP：Up button
④ IR／SET：Short press IR (IR frequency); Long press SET (setup menu)
⑤ DOWN：Down button

RECEIVER REAR PANEL

4-channel Receiver back panel

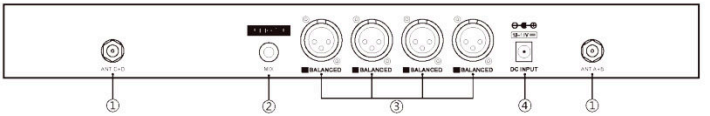

① BNC antenna connector
② MIX output Jack 6.3
③ Balanced XLR audio output
④ DC input jack

FUNCTION SETTING

Volume adjustment
4-channel Receiver: Adjust the volume by pressing the UP or DOWN button. Frequency adjustment
4-channel Receiver: Long press the IR/SET button to enter the setting mode, select FREQ by the UP or DOWN button, press the SET button again to enter the frequency modulation setting, and adjust the frequency by the UP or DOWN button.
Automatic frequency sweep
4-channel Receiver: Long press the IR/SET button to enter the setting mode, select SCAN via the UP or DOWN button, and then press the SET button to automatically sweep the frequency.
Key lock
4-channel Receiver: Long press the IR/SET button to enter the setting mode, select LOCK by the UP or DOWN button, and then press the SET button to enter the lock menu, ON

means to lock, OFF means to unlock.
Infrared frequency
4-channel Receiver: Short press the IR/SET button, IR appears on the screen---indicating infrared linking is in progress

HANDHELD MICROPHONE INTRODUCTION

① Microphone head
② Display screen
③ Power switch
④ IR frequency window
⑤ Battery compartment

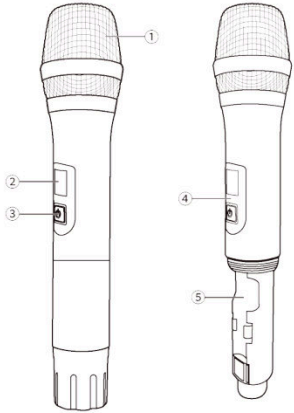

BODYPACK MICROPHONE INTRODUCTION

① Microphone head interface
② Display screen
③ Power switch
④ IR frequency window
⑤ Battery compartment

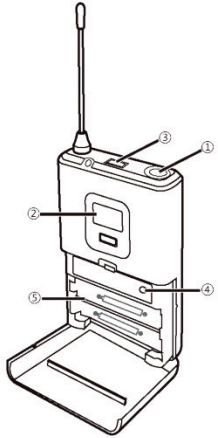

TRANSMITTER

① Microphone head
② Display screen
③ Power switch
④ IR frequency window
⑤ Battery compartment

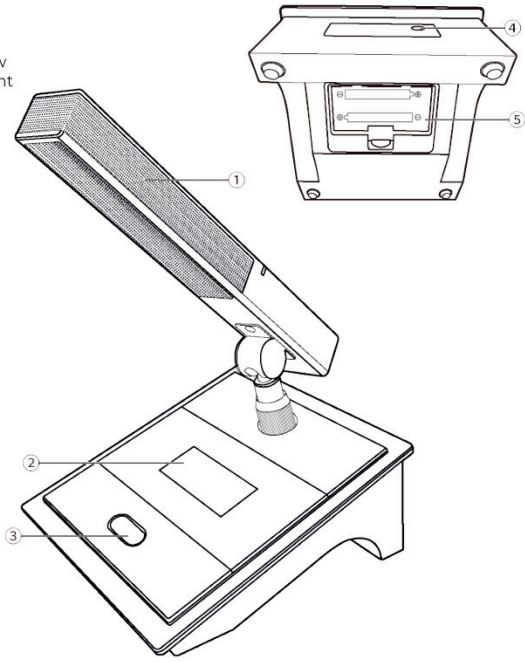

IR FREQUENCY SETTING

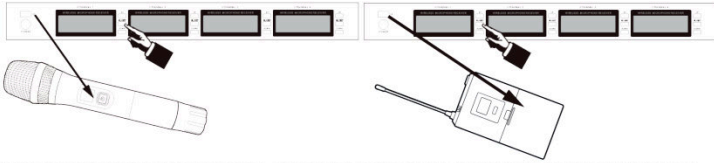

Align the infrared pairing window of the transmitter with the infrared pairingwindow of the receiver (within 20cm), press the IR button of the receiver, thereceiver display will display "IR--- ---", yes After the frequency is successful,the transmitter display will flash once and the frequency becomes the same as that of the receiver, that is, the frequency is successful.

TECHNICAL PARAMETER

Comprehensive characteristics
Carrier frequency range: 640-690Mhz
Frequency width: 2X32MHz
Modulation mode: FM FM
Frequency response: 50Hz- 15KHz
The signal-to-noise ratio (S /N):>105dB (A)
The distortion (1 KHz):<0.3%
Working temperature: -10 degrees -55 degrees
Working distance: 100 meters (ideal environment)

Receiver
Oscillation mode: PLL (digital frequency synthesizer)
Mirror suppression:≥80dB
Sensitivity: 5dBuV
Audio output level: balanced output (XLR outputjack):250mV/600 Ω
Unbalanced output Jack 6,3mm 400mV
Working voltage: DC 12-16V
Working current:≤350mA

The hand-held transmitter
RF: the maximum power output of 30mW
Oscillation mode PLL (digital frequency synthesizer)
Emission frequency stability: <30ppm
Dynamic range: 100dB
Frequency response: 50Hz- 15KHz
Maximum input pressure: 130dB SPL
Microphone: dynamic
Power supply: 2 (1.5V) AA type alkaline battery

Bodypack transmitter
RF: the maximum power output of 30mW
Oscillation mode: PLL (digital frequency synthesizer)
Dynamic range: 100dB
Frequency response: 50Hz-15KHz
Maximum input pressure: 130dB SPL
Microphone: Condenser microphone
Power supply: 2 (1.5V) AA type alkaline battery

Meeting microphone
RF: the maximum power output of 30mW
(Oscillation mode: PLL (digital frequency synthesizer)
Emission frequency stability: <30ppm
Dynamic range: 100dB
Frequency response: 50Hz- 15KHz
Maximum input pressure: 130dB SPL
Microphone: Condenser microphone
Power supply: 2 (1 5V) AA type alkaline battery

DISPOSAL

Packaging:



1. The packaging can be recycled using standard disposal methods and reintroduced into the reusable material cycle.

2. Please follow the laws and regulations regarding disposal and recycling of packaging in your country.

Device:



1. This device is subject to the Waste Electrical and Electronic Equipment (WEEE) Directive of the European Union. Used appliances should not be disposed of with household waste. Used device must be disposed of through an approved disposal company or a municipal disposal facility. Please comply with the applicable regulations in your country.

2. Please follow all the disposal laws and regulations in your country.

3. As a customer, you can obtain information on environmentally-friendly disposal options from the product seller or the appropriate regional authorities.

BIENVENIDO A AUDIBAX

Muchas gracias por elegir Audibax. Esperamos que disfrute de su nuevo producto. Ha sido desarrollado y diseñado cuidando hasta el más mínimo detalle, con un control de calidad con estándares europeos supervisado por nuestro gran equipo de técnicos profesionales, que trabajan día a día para ofrecer a nuestros clientes la mejor calidad.

Nos aseguramos de que cada producto Audibax esté diseñado para durar mucho tiempo. Todas nuestras referencias están fabricadas con materiales de larga duración y nuestros especialistas se dedican a realizar constantemente controles de calidad para garantizar el mejor resultado.

Lea atentamente este manual para utilizar su producto Audibax de la mejor manera. No dudes en visitar nuestra web para más información: www.audibax.com

INSTRUCCIONES DE SEGURIDAD

INFORMACIÓN GENERAL

- Es importante leer y seguir las instrucciones cuidadosamente.
- Guarde toda la información y las instrucciones en un lugar seguro.
- Siga siempre las instrucciones proporcionadas.
- Tome nota de todas las advertencias de seguridad y nunca las quite del equipo.
- Utilice el equipo únicamente según lo previsto y para el fin previsto.
- Asegúrese de que los soportes y/o soportes utilizados sean lo suficientemente estables y compatibles para instalaciones fijas. Los soportes de pared deben asegurarse correctamente, y el equipo debe instalarse de forma segura para evitar caídas.
- Al instalar el equipo, asegúrese de observar las normas de seguridad pertinentes de su país.
- No instale ni utilice el equipo cerca de fuentes de calor, como radiadores, rejillas de calor u hornos, y asegúrese de que siempre se enfríe lo suficiente y no se sobrecaliente.
- No coloque fuentes de ignición, como velas encendidas, sobre el equipo.
- Mantenga las ranuras de ventilación despejadas.
- Equipos diseñados solo para uso en interiores y no debe usarse cerca de agua, materiales infamables, líquidos o gases. Se debe usar para exteriores de acuerdo con las instrucciones del fabricante.
- Asegúrese de que no entren gotas o salpicaduras de agua en el equipo y no coloque recipientes llenos de líquidos sobre el equipo.
- Evite que caigan objetos dentro del equipo.
- Utilice el equipo únicamente con los accesorios recomendados por el fabricante.
- No intente abrir o modificar el equipo.
- Verifique todos los cables después de conectar el equipo para evitar accidentes o daños debido a riesgos de tropiezos.
- Durante el transporte, tome medidas para evitar que el equipo se caiga y cause daños o lesiones.
- Si el equipo no funciona correctamente, se han metido líquidos u objetos en su interior o está dañado, apáguelo inmediatamente y desenchúfelo de la toma de corriente (si corresponde). Solo personal autorizado y cualificado debe reparar el equipo.
- Limpie el equipo con un paño seco.
- Cumpla con todas las leyes de eliminación aplicables y separe el plástico y el papel/cartón durante la eliminación del embalaje.
- Mantenga las bolsas de plástico fuera del alcance de los niños

PARA DISPOSITIVOS DISEÑADOS PARA SER CONECTADOS A LA FUENTE DE ALIMENTACIÓN PRINCIPAL:

- ATENCIÓN: Si su equipo tiene un cable de alimentación con un enchufe con conexión a tierra, debe conectarse a un tomacorriente de pared con conexión a tierra. Nunca retire el enchufe de conexión a tierra del cable de alimentación.
- Si su equipo ha estado expuesto a cambios extremos de temperatura, permita que alcance la temperatura ambiente antes de encenderlo. De lo contrario, la humedad y la condensación pueden dañar el equipo.
- Antes de enchufar el equipo, asegúrese de que el voltaje y la frecuencia del tomacorriente coincidan con las especificaciones del equipo. Si el equipo dispone de selector de tensión, sólo conéctelo a la toma de corriente si los valores coinciden. Si el cable de alimentación o el adaptador no se ajustan a su toma de corriente, comuníquese con un electricista.
- No pise el cable de alimentación. Asegúrese de que no esté pellizcado en la toma de corriente, el adaptador o la conexión del equipo.
- Mantenga el cable de alimentación o el adaptador al alcance de la mano y desconecte el equipo de la fuente de alimentación cuando no esté en uso o cuando lo esté limpiando. Desenchufe siempre el cable o el adaptador tirando del enchufe o del adaptador, no del cable. Nunca toque el cable o el adaptador con las manos mojadas.
- Evite encender y apagar el equipo con frecuencia, ya que esto puede reducir su vida útil.
- IMPORTANTE: Solo reemplace los fusibles con aquellos del mismo tipo y clasificación. Si un fusible se quema repetidamente, comuníquese con un centro de servicio autorizado.
- Para desconectar completamente el equipo de la red eléctrica, desenchufe el cable de alimentación o el adaptador de la toma de corriente.
- Si su dispositivo tiene un conector de alimentación Volex, el conector Volex correspondiente debe desbloquearse antes de poder retirarlo. Tenga cuidado al tender los cables, ya que el equipo puede deslizarse o caerse si se tira del cable de alimentación.
- Desenchufe el cable de alimentación o el adaptador antes de un período prolongado de desuso o en caso de riesgo de caída de rayos.
- Instale el equipo únicamente cuando esté desconectado de la fuente de alimentación.
- Para evitar daños y sobrecalentamiento, el personal calificado debe limpiar y reparar el equipo con regularidad según las condiciones ambientales, como polvo, nicotina y niebla.

Si el producto contiene los siguientes símbolos, lea atentamente:



PRECAUCIÓN: Para reducir el riesgo de descarga eléctrica, no retire la tapa (o la parte trasera). No hay partes reparables por el usuario adentro. El mantenimiento y las reparaciones deben ser realizados exclusivamente por personal de servicio cualificado.



El triángulo de advertencia con el símbolo de un rayo indica un voltaje no aislado peligroso dentro de la unidad, que puede causar una descarga eléctrica.



El triángulo de advertencia con signo de exclamación indica instrucciones importantes de operación y mantenimiento.

INFORMACIÓN IMPORTANTE

¡ADVERTENCIA! ¡VOLUMENES ALTOS EN PRODUCTOS DE AUDIO!
Este equipo está diseñado para fines profesionales y su uso comercial debe cumplir con las normas y regulaciones nacionales aplicables para la prevención de accidentes. Como fabricante de este producto, Audibax tiene la responsabilidad de informarle sobre los posibles riesgos para la salud asociados con su uso. Uno de estos riesgos es el daño auditivo causado por la exposición prolongada a altos niveles de volumen. Cuando este producto está en uso, puede generar niveles de presión sonora elevados que pueden causar daño auditivo irreversible a los artistas, empleados y miembros del público. Para prevenir esto, es importante evitar exponerse a uno mismo o a otros a volúmenes que superen los 90 dB durante un período prolongado de tiempo.

CONTENIDO DEL PAQUETE

- 1 x AWM 401 TD / AWM 403 TD / AWM 404 TD
- 1 x Manual de Usuario

PANEL FRONTAL DEL RECEPTOR

4-Channel Reciver front panel

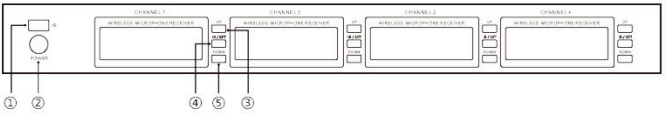

① IR: ventana de frecuencia
② ENCENDIDO: Botón del interruptor de encendido
③ UP: botón arriba
④ IR／SET：Presione brevemente IR (frecuencia IR); Pulsación larga SET (menú de configuración)
⑤ DOWN: Botón abajo

PANEL TRASERO

4-Channel Receiver back panel

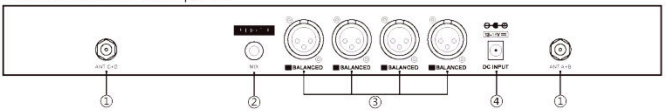

① Conector de Antena BNC
② Salida MIX Jack 6,3
③ Salida de audio XLR Balanceado
④ Toma DC Input

CONFIGURACIÓN DE FUNCIONES

Ajuste de volumen

Receptor de 4 canales: Ajuste el volumen presionando el botón ARRIBA o ABAJO. Ajuste de frecuencia

Receptor de 4 canales: Mantenga presionado el botón IR/SET para ingresar al modo de configuración, seleccione FREQ con el botón ARRIBA o ABAJO, presione el botón SET nuevamente para ingresar a la configuración de modulación de frecuencia y ajuste la frecuencia con el botón ARRIBA o ABAJO.

Barrido automático de frecuencia

Receptor de 4 canales: Mantenga presionado el botón IR/SET para ingresar al modo de configuración, seleccione SCAN mediante el botón ARRIBA o ABAJO y luego presione el botón SET para barrer automáticamente la frecuencia.

Bloqueo de teclas

Receptor de 4 canales: Mantenga presionado el botón IR/SET para ingresar al modo de configuración, seleccione BLOQUEAR con el botón ARRIBA o ABAJO y luego presione el

botón SET para ingresar al menú de bloqueo, ENCENDIDO significa bloquear, APAGADO significa desbloquear.
Frecuencia infrarroja
Receptor de 4 canales: presione brevemente el botón IR/SET, aparece IR en la pantalla, lo que indica que el enlace infrarrojo está en progreso.

INTRODUCCIÓN AL MICRÓFONO DE MANO

① Cápsula de micrófono
② Pantalla de visualización
③ Interruptor de encendido
④ Ventana de frecuencia IR
⑤ Compartimento de la batería

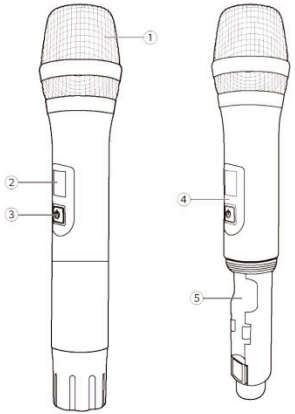

INTRODUCCIÓN AL MICRÓFONO BODYPACK

① Conexión para el micrófono
② Pantalla de visualización
③ Interruptor de encendido
④ Ventana de frecuencia IR
⑤ Compartimento para las pilas

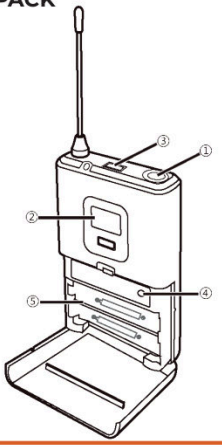

TRANSMISOR

① Cápsula de micrófono
② Pantalla de visualización
③ Interruptor de encendido
④ Ventana de frecuencia IR
⑤ Compartimento de las pilas

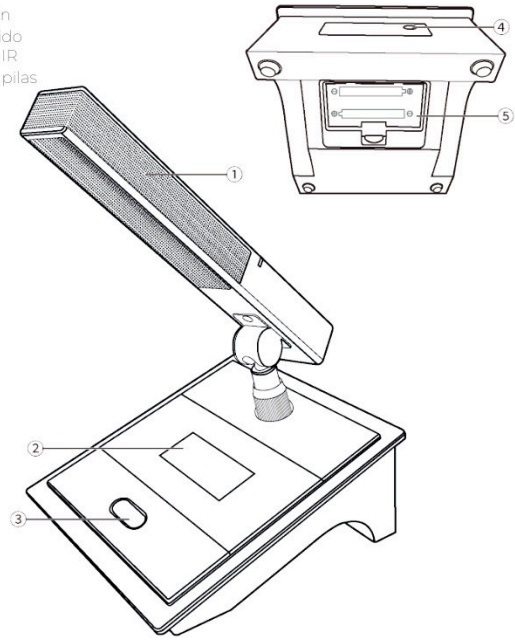

AJUSTE DE FRECUENCIA POR INFRA-ROJOS

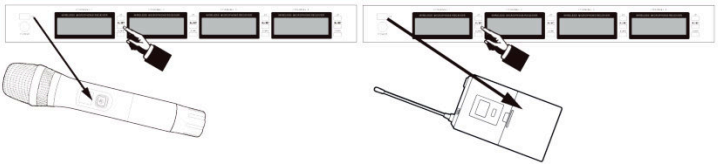

Apunte la ventana de infrarrojos del transmisor hacia la ventana de infrarrojos del emisor, dentro de un rango de unos 20cm. Presione el botón IR del receptor, este mostrará en la pantalla la palabra "IR--- ---". Cuando ambos dispositivos estén emparejados, la pantalla parpadeará indicando que la sincronización se ha realizado con éxito.

PARÁMETRO TÉCNICO

Características principales:
Rango de frecuencia: 640-690Mhz
Modo de modulación: UHF
Respuesta de frecuencia: 50Hz- 15KHz
Relación señal-ruido (S/N):>105dB (A)
Distorsión (1 KHz): <0,3%
Temperatura de trabajo: -10 grados -55 grados
Distancia de trabajo: 100 metros (entorno ideal)

Receptor
Modo de oscilación: PLL (sintetizador de frecuencia digital)
Supresión de espejo: ≥80dB
Sensibilidad: 5dBuV
Nivel de salida de audio: salida balanceada (XLR conector de salida): 250 mV/600 Ω
Salida MIX : Jack 6,3mm 400mV
Voltaje de funcionamiento: CC 12-16 V
Corriente de trabajo: ≤350mA

Transmisor de mano
RF: Potencia máxima de salida de 30 mW
Modo de oscilación. PLL (sintetizador de frecuencia digital)
Estabilidad de la frecuencia de emisión: <30 ppm
Rango dinámico: 100dB
Respuesta de frecuencia: 50Hz- 15KHz
Presión máxima de entrada: 130dB SPL
Micrófono: dinámico
Fuente de alimentación: 2 pilas alcalinas tipo AA (1,5 V)

Transmisor de petaca
RF: Potencia máxima de salida de 30 mW
Modo de oscilación: PLL (sintetizador de frecuencia digital)
Rango dinámico: 100dB
Respuesta de frecuencia: 50Hz-15KHz
Presión máxima de entrada: 130dB SPL
Micrófono: micrófono de condensador
Fuente de alimentación: 2 pilas alcalinas tipo AA (1,5 V)

Micrófono de conferencia
RF: Potencia máxima de salida de 30 mW
Modo de oscilación: PLL (sintetizador de frecuencia digital)
Estabilidad de la frecuencia de emisión: <30 ppm
Rango dinámico: 100dB
Respuesta de frecuencia: 50Hz- 15KHz
Presión máxima de entrada: 130dB SPL
Micrófono: micrófono de condensador
Fuente de alimentación: 2 pilas alcalinas tipo AA (1 5 V)

RECICLAJE



Embalaje:

1. El embalaje puede ser reciclado utilizando métodos de eliminación estándar y reintroducido en el ciclo de materiales reutilizables.

2. Por favor, sigue las leyes y regulaciones relativas a la eliminación y el reciclaje del empaque en tu país.

Dispositivo:



1. Este dispositivo está sujeto a la Directiva de Residuos de Equipos Eléctricos y Electrónicos (WEEE) de la Unión Europea. Los aparatos electrónicos usados no deben ser eliminados con los residuos domésticos. Los dispositivos usados deben ser eliminados a través de una empresa de eliminación aprobada o una instalación de eliminación municipal. Por favor, cumple con las regulaciones aplicables en tu país.

2. Por favor, sigue todas las leyes y regulaciones de eliminación en tu país.

3. Como cliente, puedes obtener información sobre opciones de eliminación respetuosas con el medio ambiente del vendedor del producto o las autoridades regionales apropiadas.

THIS DOCUMENT MAY BE SUBJECT TO MISPRINTS, ERRORS OR TECHNICAL MODIFICATIONS.
ESTE DOCUMENTO PUEDE ESTAR SUJETO A FALLOS DE IMPRESIÓN, ERRORES O MODIFICACIONES TÉCNICAS