MEGAFONIA / COLUNAS / DE SUPERFÍCIE

SONORA-6B

COLUNA DE SUPERFÍCIE DE BAIXA IMPEDÂNCIA





IP66

- Som definido e sem distorção
- Acabamento excelente e design elegante
- Proteção IP-66 e nevoeiro salino
- Instalação rápida e simples

+ Info:
https://fonestar.com/SONORA-6B

ESPECIALMENTE RECOMENDADO EM:


Hospitalidade


Educação


Hotéis


Todos os setores

DESCRIÇÃO:

Coluna de superfície 6". 60 W RMS@8Ohm. Proteção IP-66 e nevoeiro salino. Suporte de fixação orientável. Cabo de segurança de aço.

CARACTERÍSTICAS TÉCNICAS:

CARACTERÍSTICAS	Coluna de sonorização de baixa impedância. Preparada para uso no exterior, com proteção IP-66.
POTÊNCIA	100 W máximo, 60 W RMS
COLUNAS	1 woofer polipropileno 6” 1 tweeter 1"
RESPOSTA	75-20.000 Hz
IMPEDÂNCIA	8 Ohm
SENSIBILIDADE	88,4 dB @ 1 W/1 m
PRESSÃO ACÚSTICA MÁXIMA	103,8 dB @ max. W/1 m
ÂNGULO DE COBERTURA	H/V: 150°/150° @500Hz, 150°/120°@1kHz, 100°/50°@2kHz, 175°/175°@4kHz (-6 dB)
PROTEÇÕES	IP-66 segundo a EN 60529 IEC 60068-2-11 Teste ambiental (Nevoeiro salino)
MATERIAL	ABS (resistência UV) Grelha de alumínio com pintura a pó Suporte com tratamento para intempérie Parafusos de aço inoxidável
CONETORES	Euroblock entrada e saída para cabo de 0,25 - 2,5 mm² de secção
VARIAÇÃO DE TEMPERATURA	-10 °C ~ 60 °C
COR	Branco (RAL 9003)
MEDIDAS	Coluna: 199 x 322 x 181 mm profundidade Suporte placa de parede: 102 x 165 mm Coluna com suporte: 284 mm profundidade
PESO	2,4 kg
ACESSÓRIOS	Suporte de fixação orientável ± 60° em todas as direções Cabo de segurança de aço


+ Info:
https://fonestar.com/SONORA-6B

Impedance vs Frequency

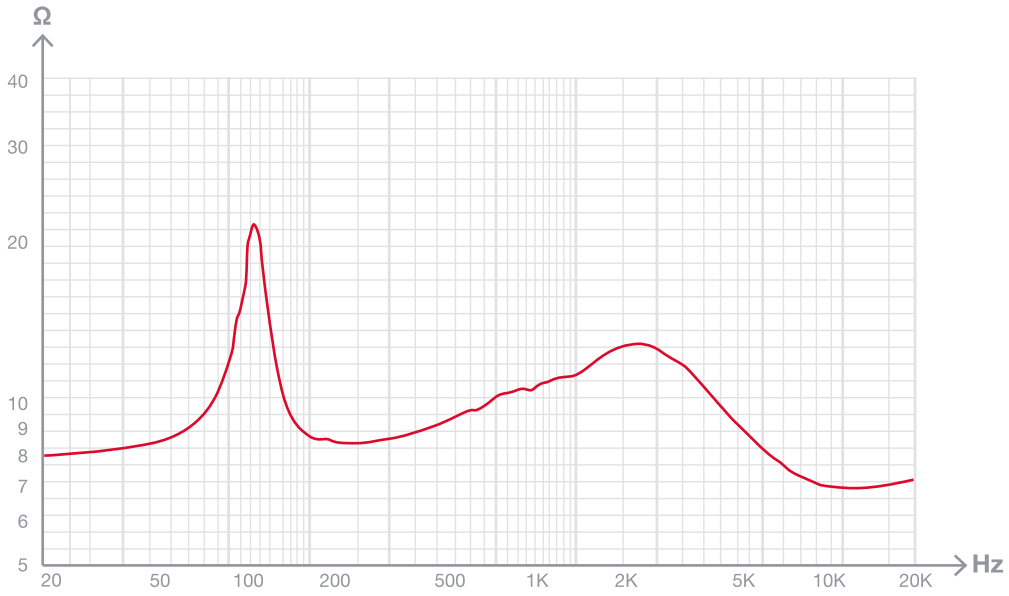

SPL vs Frequency

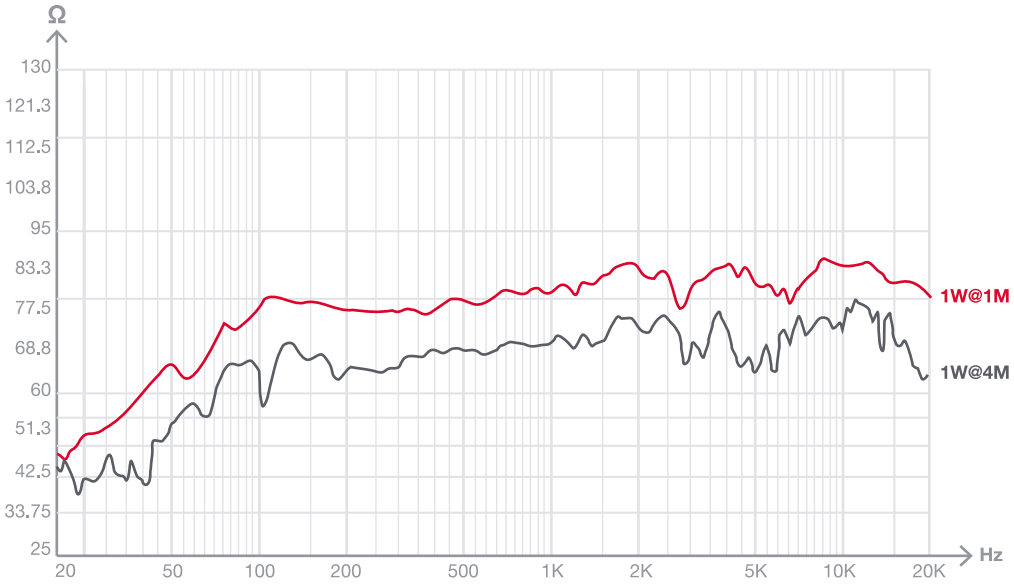

+ Info
https://fonestar.com/SONORA-6B

SPL vs Angle

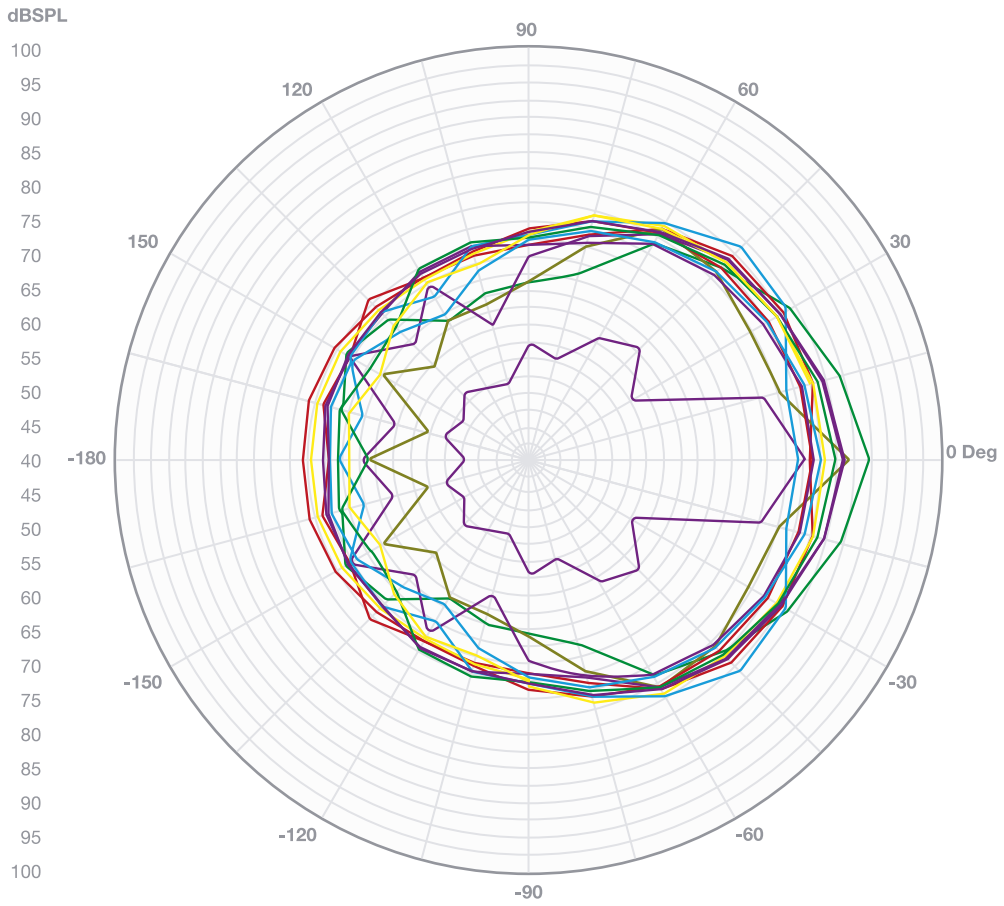

Curve	Freq.	BW	Q	DI
	441.94	150	2.4	3.8
	625.00	150	2.4	3.8
	883.88	120	3.0	4.8
	1.25K	120	3.0	4.8
	1.77K	90	4.0	6.0
	2.50K	120	3.0	4.8
	3.54K	120	3.0	4.8
	5.00K	150	2.4	3.8
	7.07K	90	4.0	6.0
	10.00K	60	6.0	7.8
	14.14K	1	360.0	25.6
	20.00K	30	12.0	10.8
	28.28K	30	12.0	10.8
	40.00K	30	12.0	10.8

+ Info
https://fonestar.com/SONORA-6B

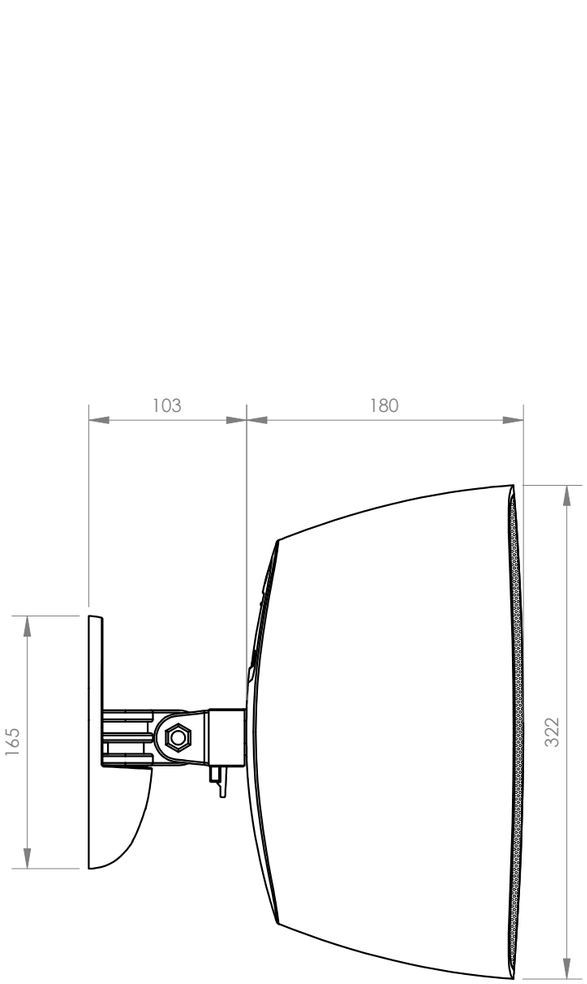

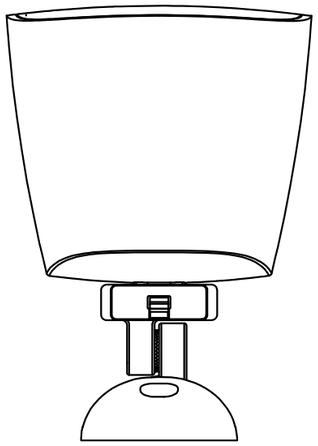

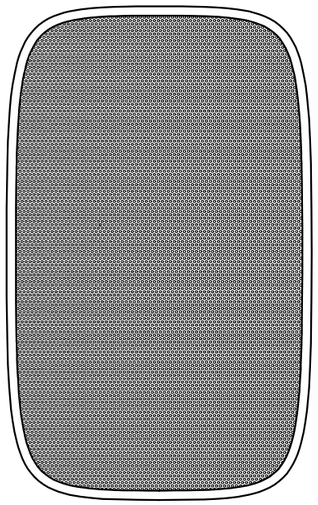

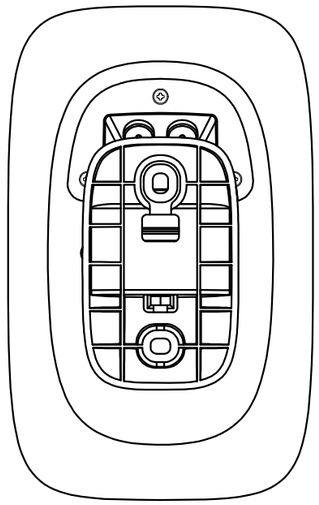

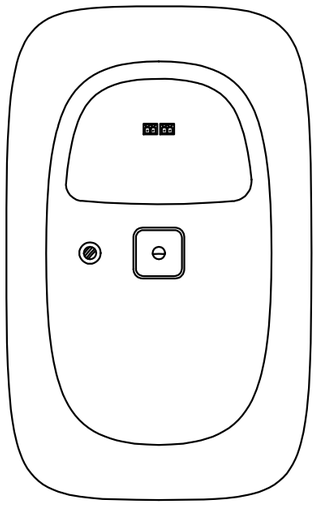

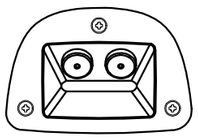

FONESTAR	Model	Description	Units	Scale
	SONORA-6B+SONORA-6N	LOW IMPEDANCE SURFACE SPEAKER	mm	1:4