SUPORTES / SUPORTES TV / DE CHÃO

STS-4244N

SUPORTE TV ORIENTÁVEL DE CHÃO



- Prateleira para equipamento multimédia
- Altura e inclinação ajustável manualmente
- Fácil de colocar e também mudar de lugar
- Rodas com travão

+ Info:
https://fonestar.com/STS-4244N

ESPECIALMENTE RECOMENDADO EM:



Varejo



Escritórios



Hotéis



Todos os setores

DESCRIÇÃO:

Suporte TV orientável de chão. 32" a 65". VESA 100/200/200x100/200 x 300/300/300x200/400/400x200/400x300. Peso máx. suportado de 35 kg. Negro.

CARACTERÍSTICAS TÉCNICAS:

CARACTERÍSTICAS	Suporte TV orientável de chão. Ajuste manual em altura. Inclinável. Prateleira para equipamento multimédia com altura de colocação ajustável. Rodas com travão. Tubo com passa-cabos. É fornecido desmontado com instruções e acessórios de montagem.
ECRÃ	32" a 65" (81 a 165 cm)
VESA	100 x 100, 200 x 100, 200 x 200, 200 x 300, 300 x 200, 300 x 300, 400 x 200, 400 x 300, 400 x 400
PESO MÁXIMO SUPORTADO	35 kg
AJUSTES	Inclinação vertical -10º/+10º, ajuste manual sem ferramentas.
COR	Negro
MEDIDAS	Largura ajustável de 10 cm a 40 cm x 44 cm de altura máximo Altura ajustável (com rodas): 102-132 cm Altura prateleira para equipamento multimédia com colocaçao ajustável: 27 a 72 cm Base: 67'7 x 54 cm de profundidade Rodas: 54 mm Ø Prateleira para equipamento multimédia: 30 x 20 cm de profundidade
PESO	11 kg
ACESSÓRIOS	Parafusos e acessórios de montagem



+ Info:
https://fonestar.com/STS-4244N

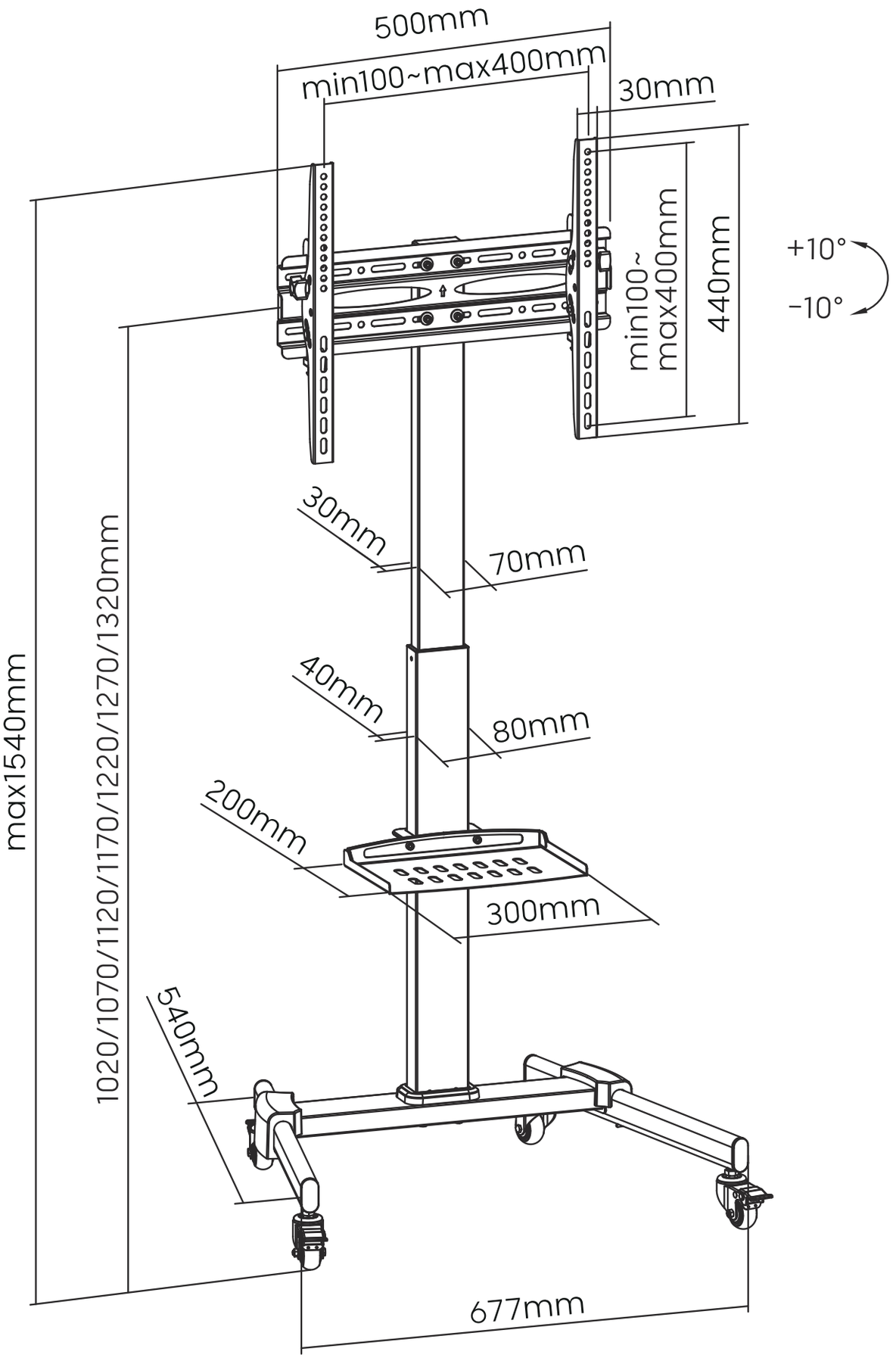
500mm
min100~max400mm
30mm
min100~
max400mm
440mm
+10°
-10°
30mm
70mm
40mm
80mm
200mm
300mm
540mm
677mm
max1540mm
1020/1070/1120/1170/1220/1270/1320mm