MEGAFONIA / COLUNAS / EXPONENCIAIS

# VULKAN-15T

ALTIFALANTE EXPONENCIAL COM TRANSFORMADOR DE LINHA 100 V









IP66

- Alta eficiência na transmissão de mensagens ou avisos
- Longo alcance
- Para exterior
- Proteção IP-66 contra pó e água

+ Info:
https://fonestar.com/VULKAN-15T

ESPECIALMENTE RECOMENDADO EM:



Fábricas



Instalações esportivas



Hotéis



Estações de Transporte

## DESCRIÇÃO:

Altifalante exponencial. 15/7,5 W RMS@100 V. IP-66.

## CARACTERÍSTICAS TÉCNICAS:

| | |
|---|---|
| CARACTERÍSTICAS | Altifalante exponencial com transformador de linha 100 V.<br>Preparado para uso no exterior com materiais anticorrosivos.<br>Proteção contra água.<br>Para reprodução de mensagens com grande alcance. |
| POTÊNCIA | 15 W RMS |
| ALTIFALANTES | 1 motor de compressão |
| RESPOSTA | 320-6.000 Hz (-10 dB) |
| IMPEDÂNCIA | 15 W RMS@100 V (666 Ohm)<br>7,5 W RMS@100 V (1.333 Ohm) |
| SENSIBILIDADE | 105 dB @ 1 W/1 m |
| PRESSÃO ACÚSTICA MÁXIMA | 116 dB @ a máxima potência/1 m |
| ÂNGULO DE COBERTURA | H/V: 180°/160°@500Hz, 90°/80°@1kHz, 50°/40°@2kHz, 40°/30°@4kHz (-6 dB) |
| PROTEÇÕES | IP-66 segundo a EN 60529 |
| MATERIAL | Difusor e tampa traseira em ABS com alta resistência à exposição solar<br>Suporte de alumínio<br>Parafusos de aço inoxidável A2 |
| LIGAÇÃO | Cabo de 30 cm com pontas descarnadas |
| VARIAÇÃO DE TEMPERATURA | Funcionamento: -25 °C ~ +55 °C<br>Armazenamento: -40 °C ~ +70 °C |
| HUMIDADE | <95% |
| COR | Cinzento (RAL 7035) |
| MEDIDAS | 222 x 162 x 232 mm de profundidade |
| PESO | 1,36 kg |



+ Info:
https://fonestar.com/VULKAN-15T

# SPL vs Freq

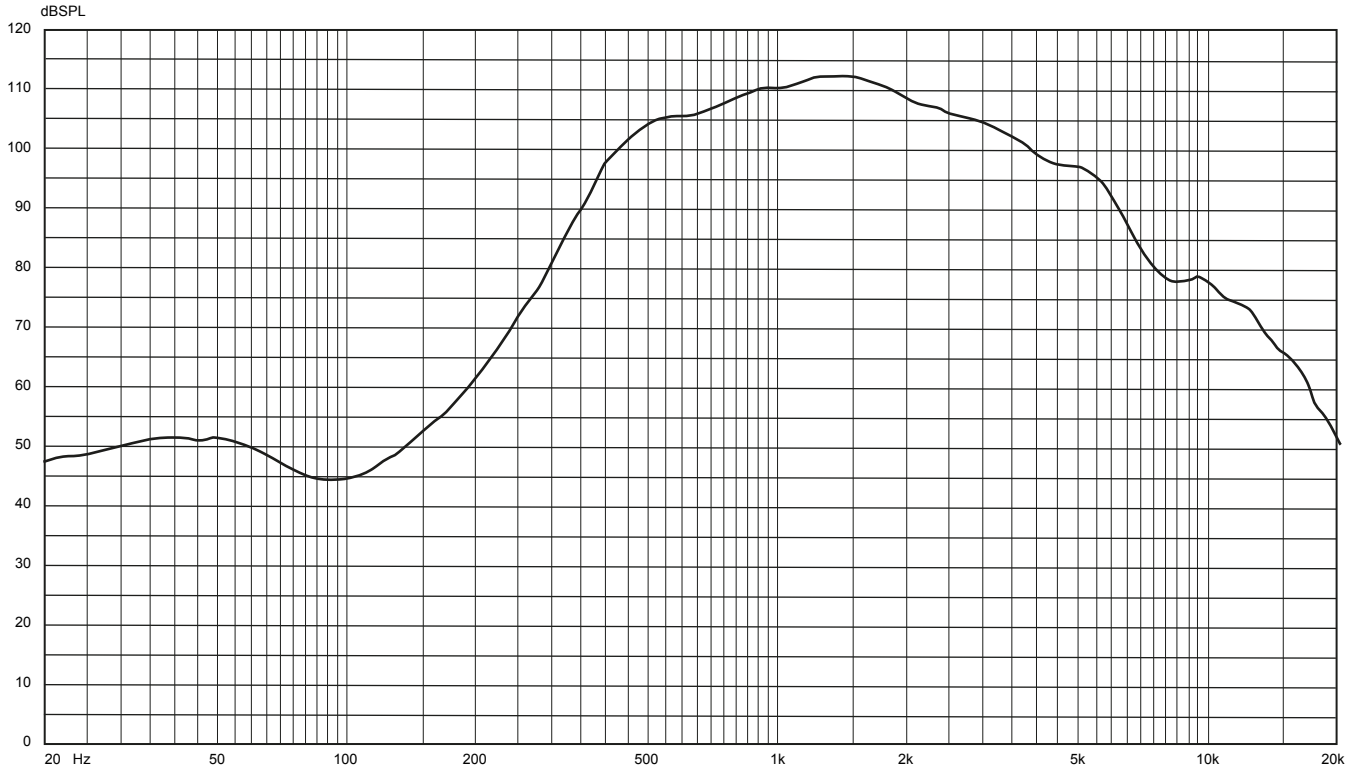


| | | | |
|---|---|---|---|
| Ecala: -:--- | A4 | Proyecto: | |
| VULKAN-15T Frequency-Response | | Código: | |
| Autor: | | Fecha: 2023-10-02 | |
| Revisado: -- | | Fecha Revisión: --/--/---- | |

FONESTAR
Polígono de Trascueto s/n
39600 Revilla de Camargo
Tel: +34 942 254 555
Fax: +34 942 262 777
Web: www.fonestar.es

# Ratio vs Angle

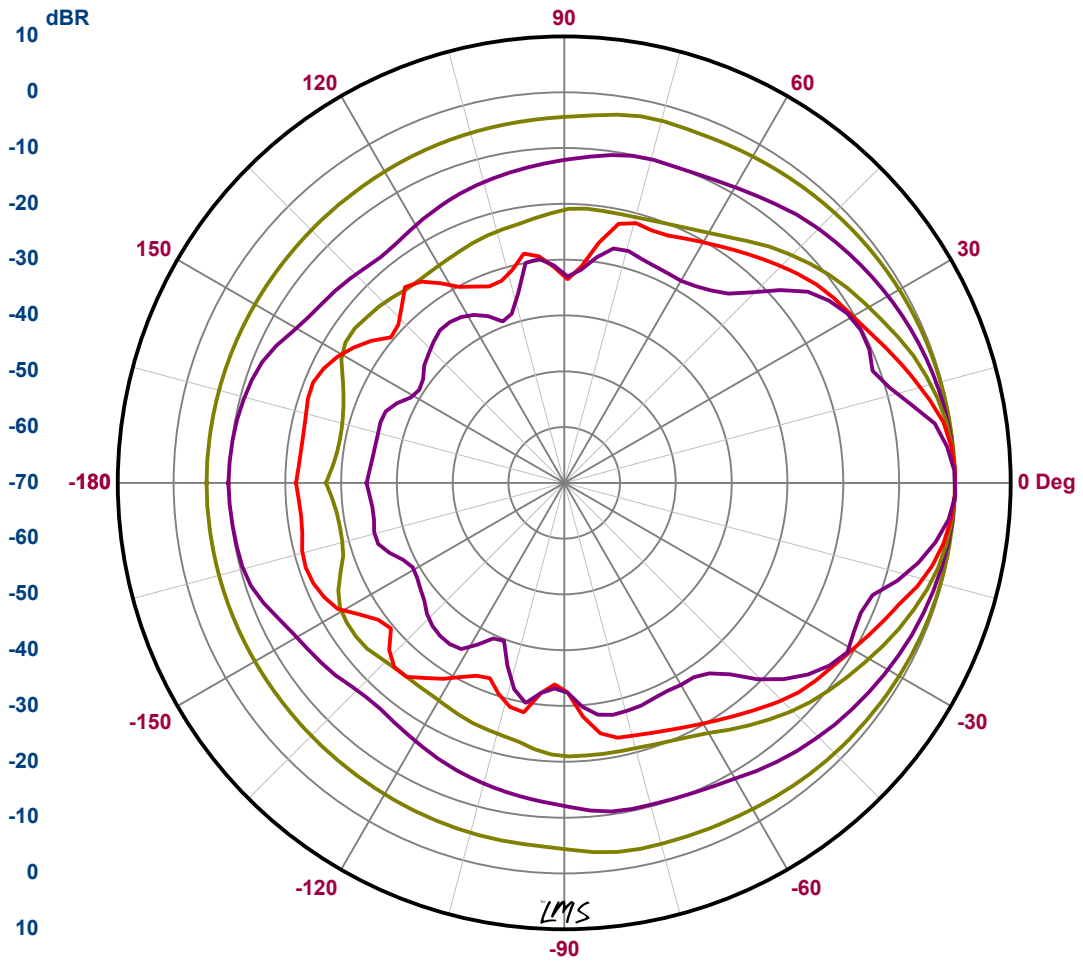


| Curve | Freq | BW | Q | DI |
|---|---|---|---|---|
| | 500.00 | 360 | 1.0 | 0.0 |
| | 1.00K | 91 | 4.0 | 6.0 |
| | 2.00K | 51 | 7.1 | 8.5 |
| | 4.00K | 33 | 11.0 | 10.4 |
| | 8.00K | 22 | 16.5 | 12.2 |

Map

38: PolarConv F= 500
41: PolarConv F= 1K
43: PolarConv F= 2K
44: PolarConv F= 4K
46: PolarConv F= 8K

| | | | |
|---|---|---|---|
| Ecala: -:--- | A4 | Proyecto: | |
| VULKAN-15T Polar-Diagram | | Código: | |
| Autor: | | Fecha: 2023-10-19 | |
| Revisado: -- | | Fecha Revisión: --/--/---- | |

FONESTAR
Polígono de Trascueto s/n
39600 Revilla de Camargo
Tel: +34 942 254 555
Fax: +34 942 262 777
Web: www.fonestar.es

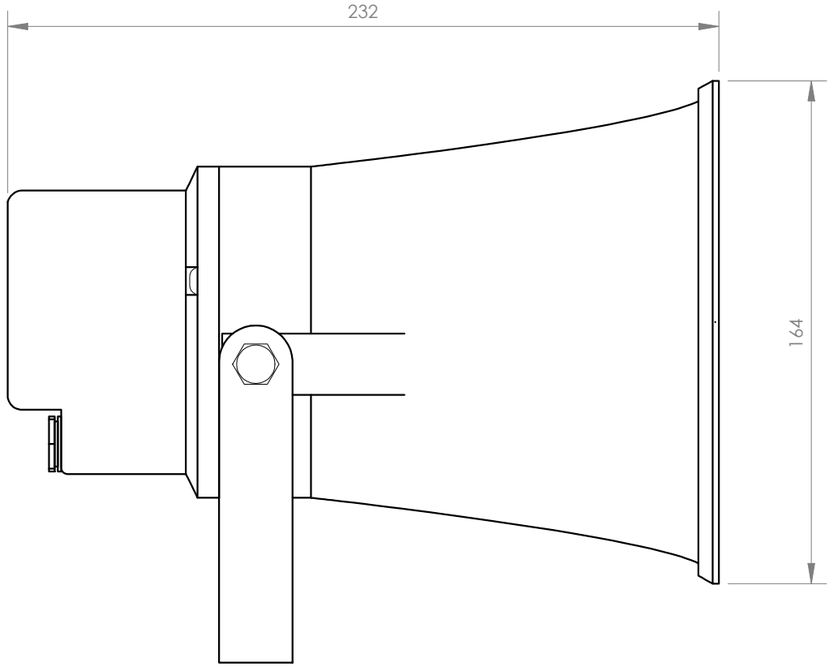


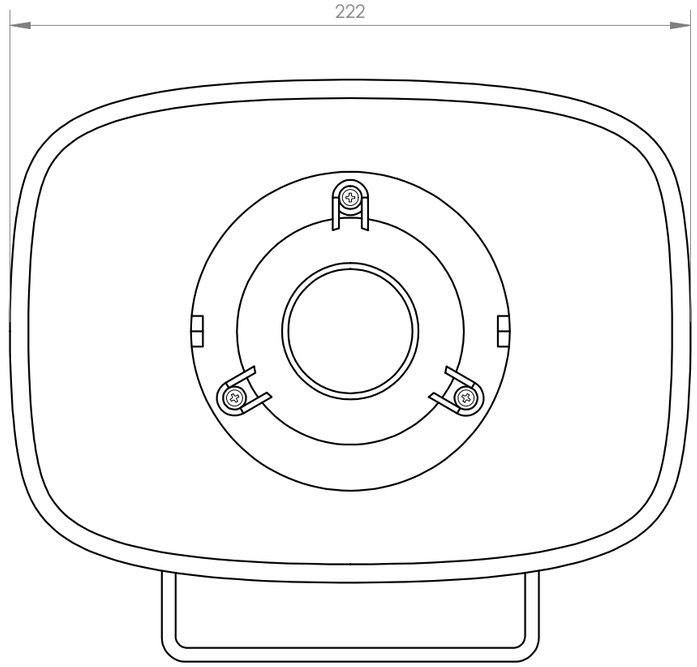


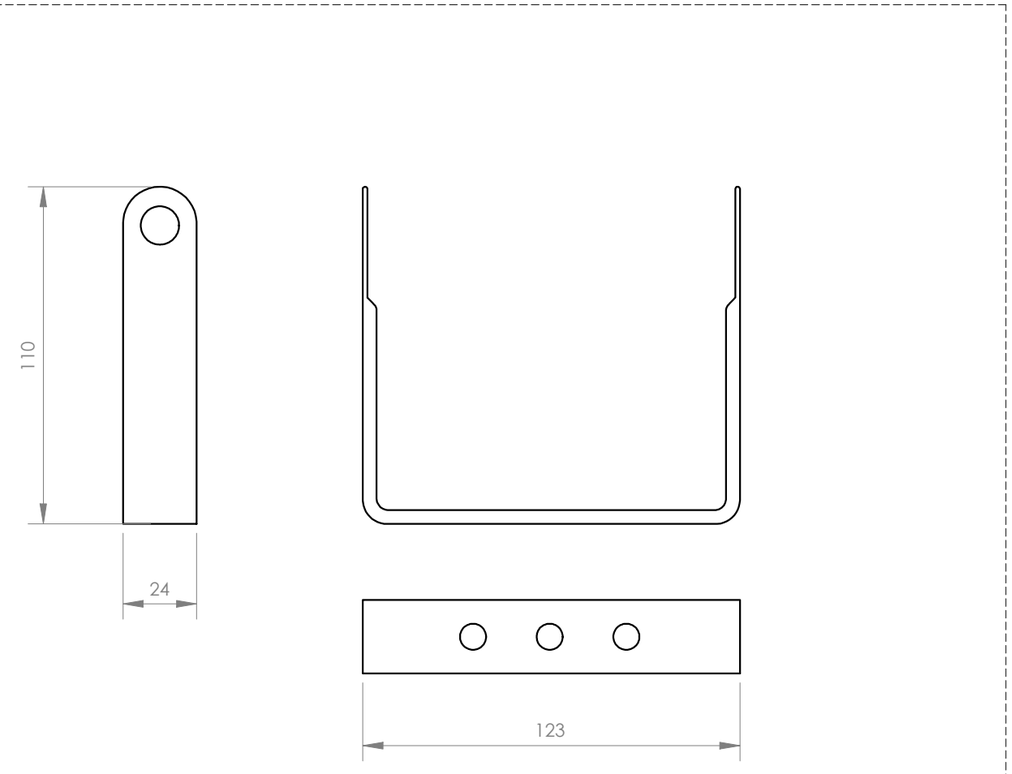


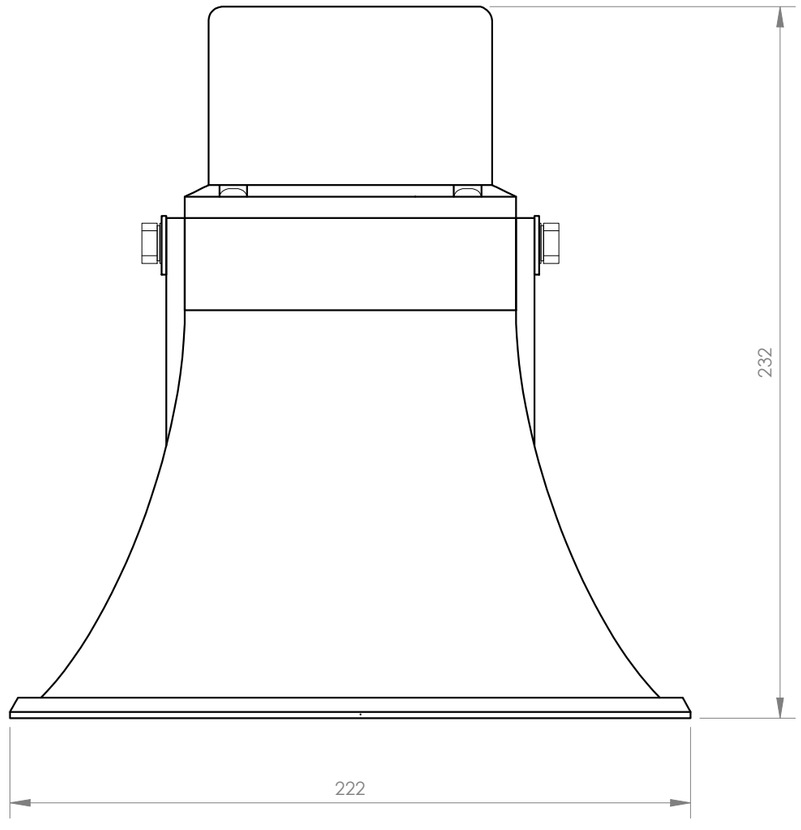


| FONESTAR | Model | Description | Units | Scale |
|---|---|---|---|---|
| | VULKAN-15T | 100 V LINE TRANSFORMER HORN LOUDSPEAKER | mm | 1:2 |