MEGAFONIA / COLUNAS / DE SUPERFÍCIE

# POWERBASS-8TB

COLUNA SUBWOOFER COM TRANSFORMADOR DE LINHA DE 100 V E BAIXA IMPEDÂNCIA



COLOUR
WHITE RAL (9003)

47-650 Hz

120 W RMS@8 Ω
120/60/30/15 W RMS@100 V
85/60/30/15/7.5 W RMS@70 V

8" SUBWOOFER
+BASS-REFLEX

- Reforço do conteúdo em graves da música
- Caixa bass-reflex
- Transformador de linha 100/70 V e baixa impedância
- Instalação em parede ou chão/prateleira

+ Info:
https://fonestar.com/POWERBASS-8TB

ESPECIALMENTE RECOMENDADO EM:


Hospitalidade


Varejo


Hotéis


Todos os setores

## DESCRIÇÃO:

Coluna subwoofer com transformador de linha 100/70 V e baixa impedância. 120/60/30/15 W RMS@100 V, 85/60/30/15/7,5 W RMS@70 V. Suportes de fixação de parede.

## CARACTERÍSTICAS TÉCNICAS:

| | |
|---|---|
| CARACTERÍSTICAS | Coluna subwoofer para aplicações de música ambiente.<br>Excelente resposta em graves, para reforço do conteúdo musical.<br>Sistema de reforço bass-reflex.<br>Transformador de linha 100/70 V e baixa impedância.<br>Instalação em parede ou no chão/prateleira. |
| POTÊNCIA | 120 W RMS (IEC 60268-5 Potência nominal média, 100 horas) |
| ALTIFALANTES | 1 subwoofer polipropileno 8" |
| RESPOSTA | 47-300 Hz (-10 dB) @ FPB 150 Hz<br>47-400 Hz (-10 dB) @ FPB 400 Hz<br>47-650 Hz (-10 dB) @ Bypass |
| IMPEDÂNCIA | 120 W RMS @ 100 V (83 Ohm)<br>85 W RMS @ 70 V (57 Ohm)<br>60 W RMS @ 100 V/70 V (166 Ohm/83 Ohm)<br>30 W RMS @ 100 V/70V (333 Ohm/166 Ohm)<br>15 W RMS @ 100 V/70 V (666 Ohm/333 Ohm)<br>7,5 W RMS @ 70 V (666 Ohm)<br>Baixa Z: 6 Ohm |
| SENSIBILIDADE | 85 dB @ 1 W/1 m |
| PRESSÃO ACÚSTICA | 103 dB @ Potência nominal/1 m |
| COMUTADOR | Seletor W em alta Z e baixa Z<br>Seletor de filtro passa-baixo: 150 Hz / 400 Hz / Bypass |
| MATERIAL | MDF |
| CONETORES | Entrada e saída: Euroblock |
| INTERVALO DE TEMPERATURA | Funcionamento: -10°C ~ 50°C<br>Armazenamento: -20°C ~ 50°C |
| COR | Branco (RAL 9003) |


+ Info:
https://fonestar.com/POWERBASS-8TB

| | |
|---|---|
| MEDIDAS | 545 x 150 x 337 mm de profundidade |
| PESO | 9'1 kg |
| ACESSÓRIOS | Suporte de fixação de parede<br>Parafusos e acessórios de montagem |
| OPCIONAL | Suporte de teto POWERBASS-CMB |

+ Info:
https://fonestar.com/POWERBASS-8TB

## Impedance vs Frequency

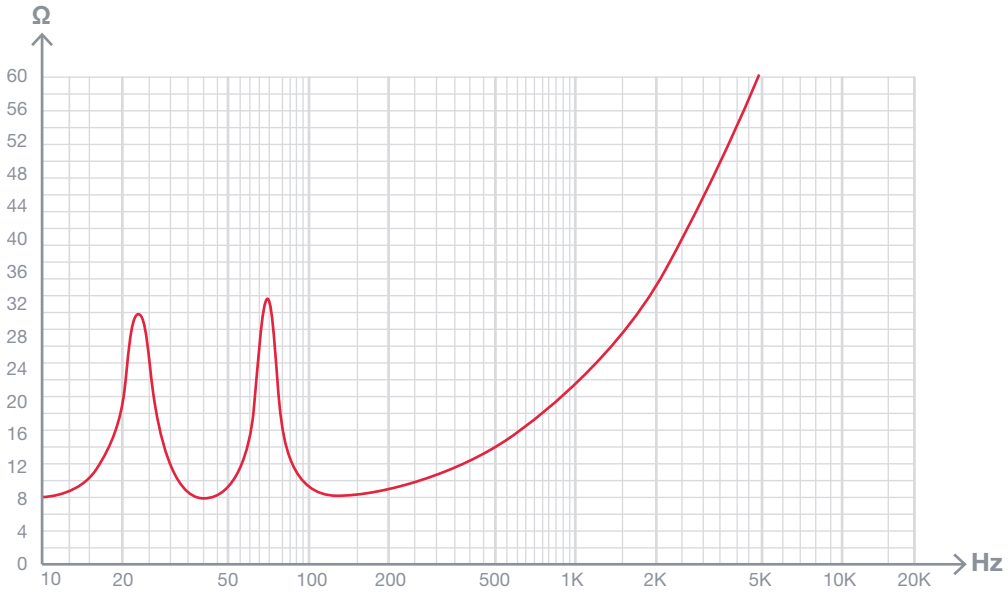


## SPL vs Frequency

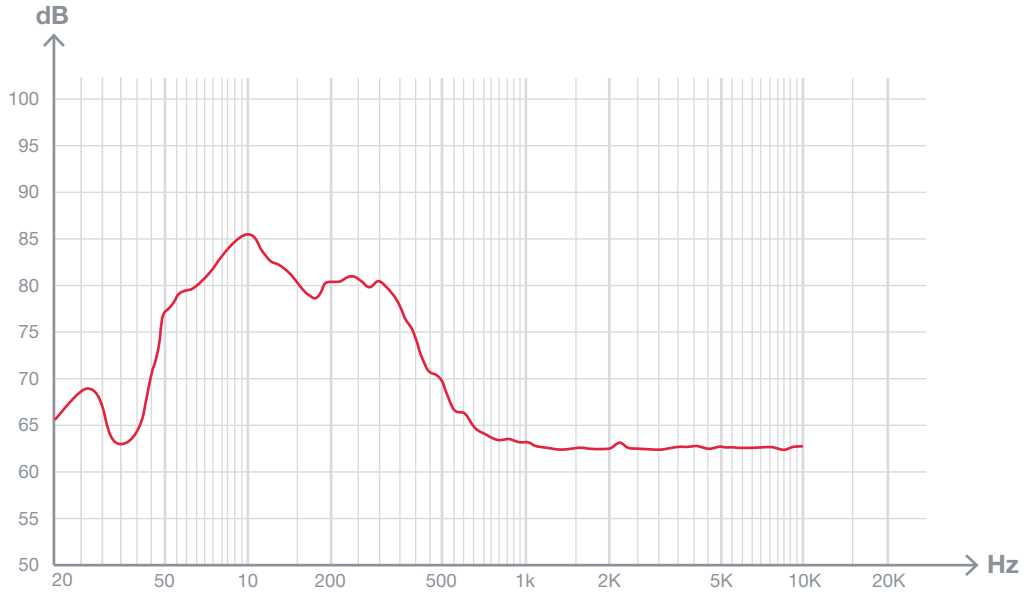


Amplia la información de los productos en:
https://fonestar.com/es/POWERBASS-8TB

## Electric diagram

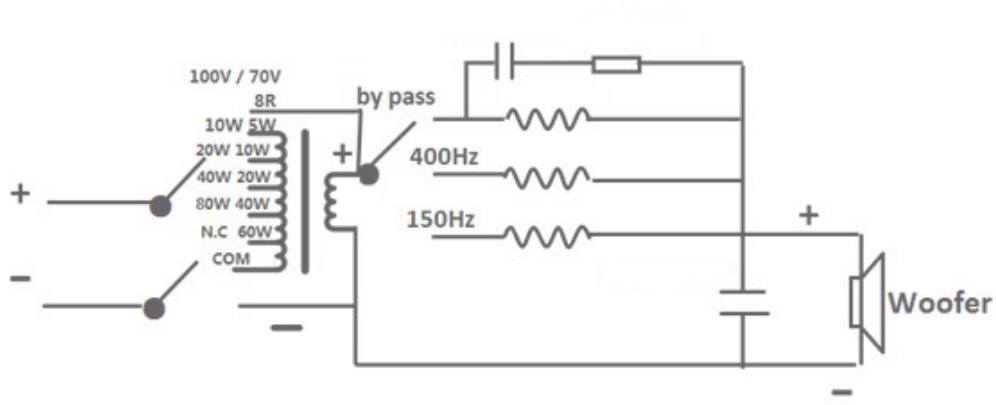


Amplia la información de los productos en:
https://fonestar.com/es/POWERBASS-8TB

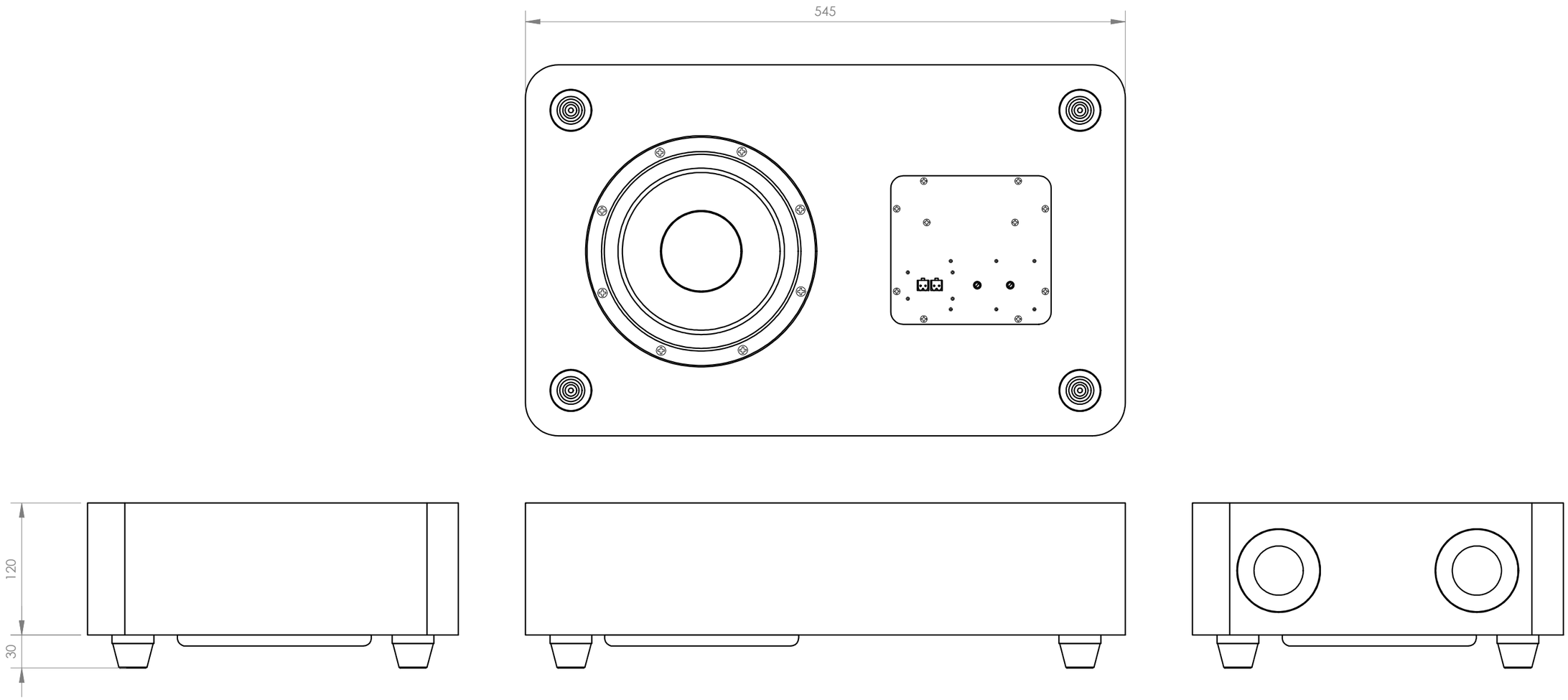


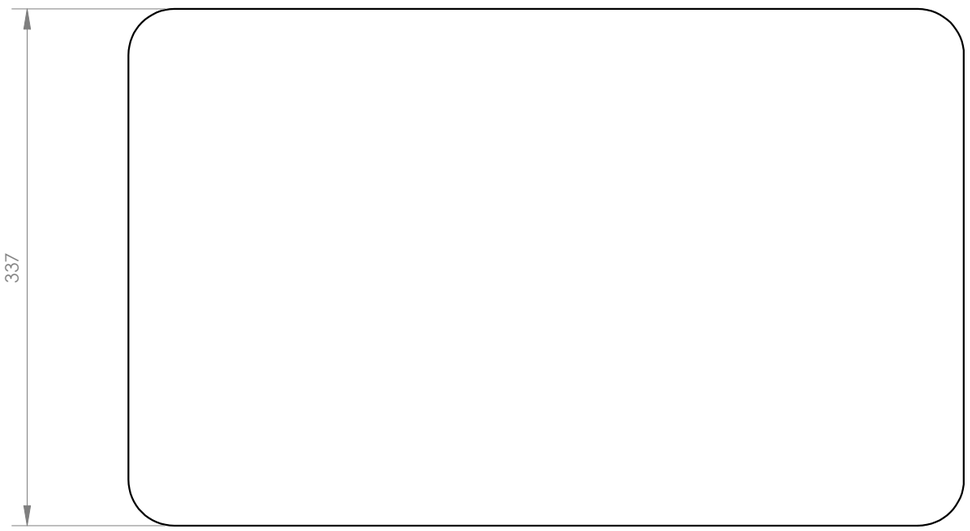


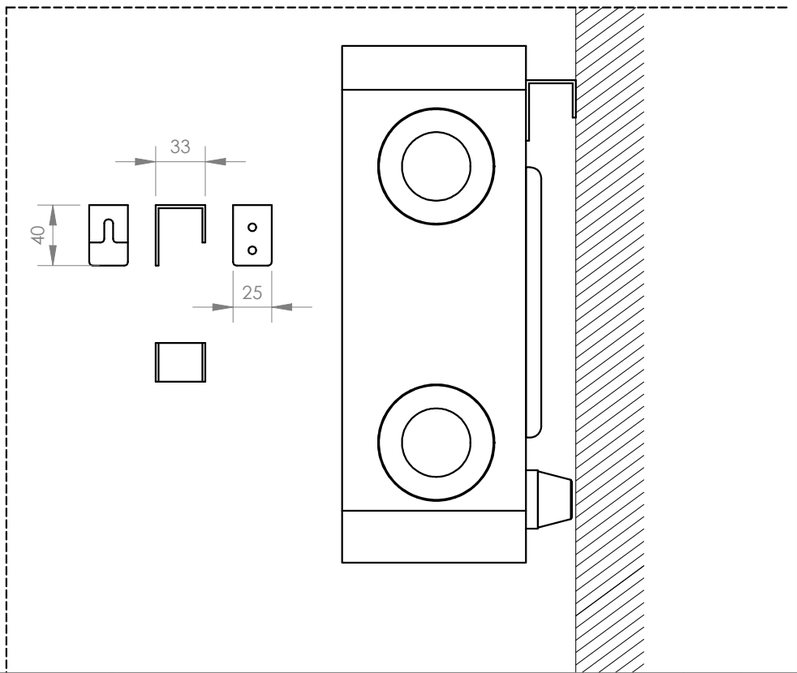


| | | | | |
|---|---|---|---|---|
| FONESTAR | Model: POWRBASS-8TB+POWERBASS-8TN | Description: SUBWOOFER SPEAKER WITH 100 V LINE TRANSFORMER | Units: mm | Scale: 1:4 |