MEGAFONIA / AMPLIFICADORES / MONO

PROX-60S

AMPLIFICADOR DE MEGAFONIA MONOZONA









- Amplificador de megafonia versátil
- Entradas de microfone com controlo de mistura, ganho e nível de prioridade
- Alto rendimento, baixa manutenção

+ Info:
https://fonestar.com/PROX-60S

ESPECIALMENTE RECOMENDADO EM:



Fábricas



Instalações esportivas



Educação



Todos os setores

DESCRIÇÃO:

Amplificador monozona 60 W RMS.

CARACTERÍSTICAS TÉCNICAS:

CARACTERÍSTICAS	Amplificador de megafonia Entradas de microfone com controlo de mistura, ganho e nível de prioridade. Prioridades de entradas por nível de sinal. Controlos de tom. Saídas de 100 V e 4 Ohm.
POTÊNCIA	60 W RMS
RESPOSTA	60-20.000 Hz (-10 dB)
DISTORÇÃO	THD+N: < 1% @ 1 kHz
RELAÇÃO SINAL/RUÍDO	>77 dB
PROTEÇÕES	Excesso de corrente, CC e curto-circuito na saída
ENTRADAS	CH 1 micro/linha balanceado com Phantom 48 V. Conetor Combo (XLR + 6,3 mm) e euroblock CH 2 micro/linha balanceado com Phantom 48 V. Conetor euroblock Nível de sinal micro: 6 mV RMS (-44 dBV)/600 Ohm Nível de sinal de linha: 250 mV RMS (-12 dBV)/100 kOhm 2 AUX. Coletor 2 x RCA e euroblock. Nível de sinal 300 mV RMS (-10 dBV)/47.000 Ohm 1 emergência. Conetor euroblock. Nível de sinal de linha de colunas 100 V 1 Mute (Prioridade Emergência) por fecho de contactos. Conetor euroblock
SAÍDAS	1 linha. Conetor 2 x RCA. Nível de sinal, 1,25 V RMS (+2 dBV) Saída de colunas de 100 V ou 4 Ohm. Conetor terminais de rosca
IMPEDÂNCIA	4 Ohm e linha 100 V (166 Ohm)
FUNÇÕES	Prioridade de entradas (por ordem de atenuação): · Entrada de emergência 100V. · Mute por fecho de contactos. · Canal 1 com nível de sinal selecionável partilhado CH1-2 (VOX) · Canal 2 com nível de sinal selecionável partilhado CH1-2 (VOX) · Entradas Auxiliares Indicadores luminosos de ativação, proteção, pico de sinal e sinal de saída Refrigeração por indução sem ventilador



+ Info:
https://fonestar.com/PROX-60S

CONTROLOS	Volume de microfones Seletor de mic/linha/phantom Volume master Seletor de entradas auxiliares Tom: graves e agudos (+/- 10 dB 100 Hz e 10 kHz) Ganho de microfones Nível de sinal de ativação de prioridade (VOX)
TEMPERATURA	Funcionamento: 0º ~ 40ºC
HUMIDADE MÁXIMA	95%
ALIMENTAÇÃO	230/115 V CA 50-60 Hz, 200 W Fusível CA 230 V 1,5 A / 115 V 3,15 A
MEDIDAS	320 x 94 x 281 mm de profundidade
PESO	5 kg
ACESSÓRIOS	Cabo de alimentação



+ Info:
https://fonestar.com/PROX-60S

Frequency reponse

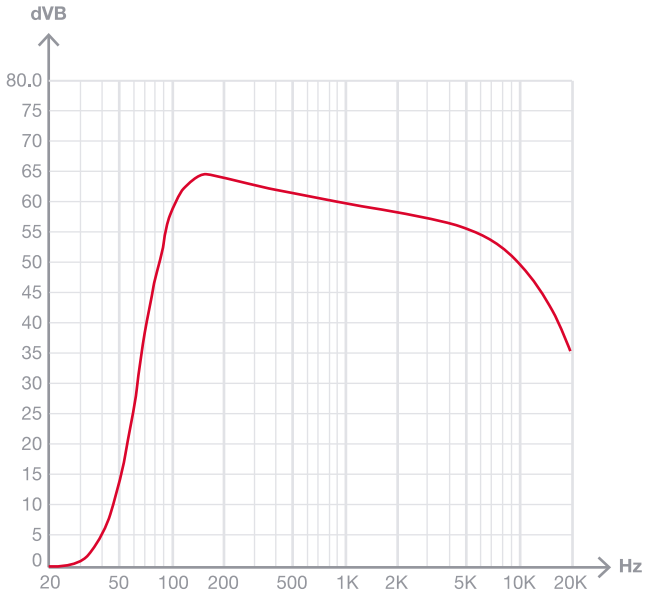

Block diagram

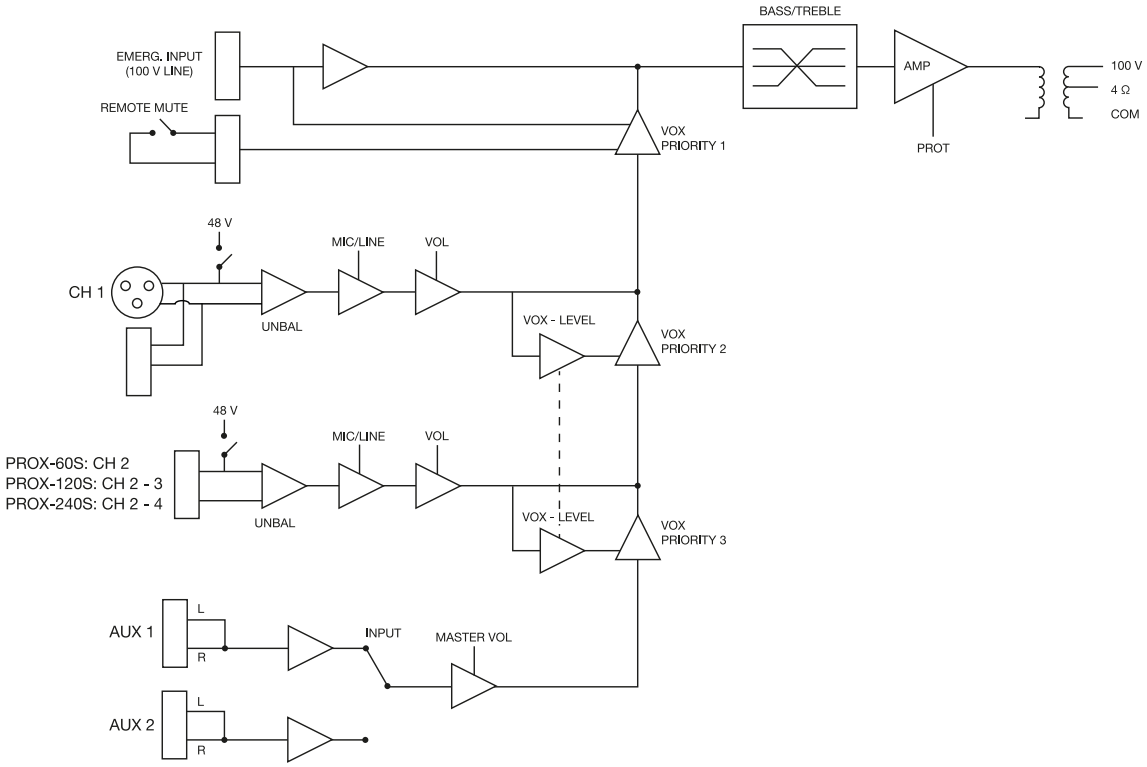

+ Info
https://fonestar.com/PROX-60S

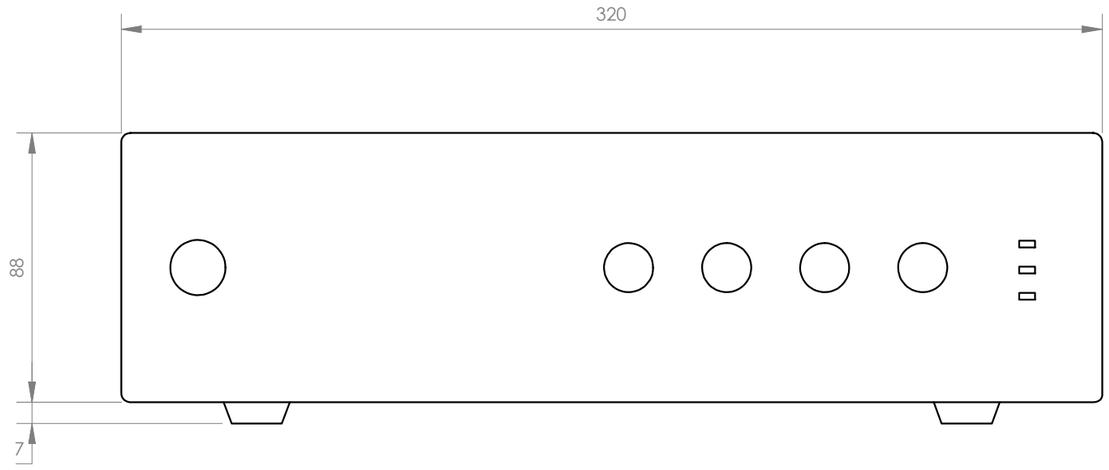

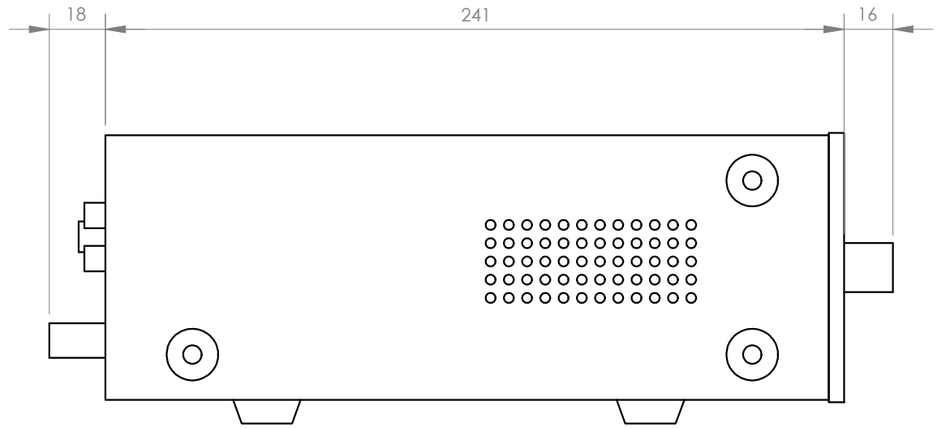

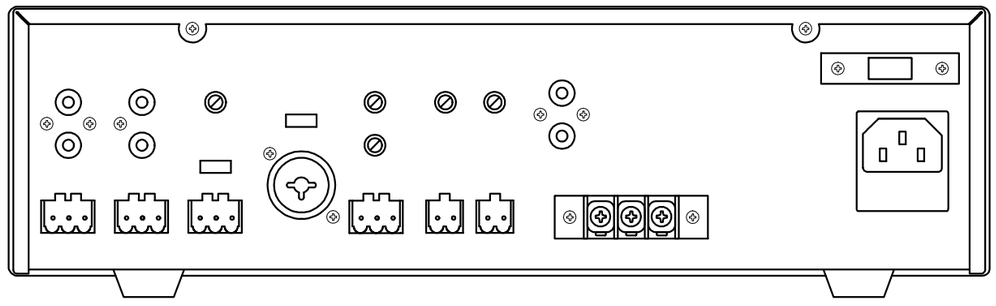

FONESTAR	Model	Description	Units	Scale
	PROX-60S	PA SINGLE ZONE AMPLIFIER	mm	1:2