SUPORTES / SUPORTES TV / DE PAREDE

TILT-044BA

SUPORTE TV INCLINÁVEL DE PAREDE





- Inclinável verticalmente
- Nível de borbulha
- Buchas, parafusos e acessórios de montagem
- Fixação firme e segura
- Instalação rápida e simples

+ Info:
https://fonestar.com/TILT-044BA

ESPECIALMENTE RECOMENDADO EM:



Varejo



Hotéis



Escritórios



Todos os setores

DESCRIÇÃO:

Suporte TV inclinável de parede. 32" a 70". VESA máx 400x400. Peso máx. suportado 45 kg.

CARACTERÍSTICAS TÉCNICAS:

CARACTERÍSTICAS	Suporte de TV inclinável
ECRÃ	32" a 70" (81,3 a 177,8 cm)
VESA	75x75, 100x100, 100x150, 150x100, 100x200, 200x100, 150x150, 200x200, 300x200, 400x200, 300x300, 400x300, 400x400
PESO MÁXIMO SUPORTADO	45 kg
DEFINIÇÕES	Inclinável verticalmente ±12º
COR	Negro
MEDIDAS	Distância da parede: 5,3 cm Placa parede: 43,5 x 10 cm Largura regulável de 10 a 40 cm x 40 cm altura
PESO	1,05 kg
ACESSÓRIOS	Nível de borbulha Sistema de bloqueio rápido Esquema de instalação Buchas, parafusos e acessórios de montagem



+ Info:
https://fonestar.com/TILT-044BA

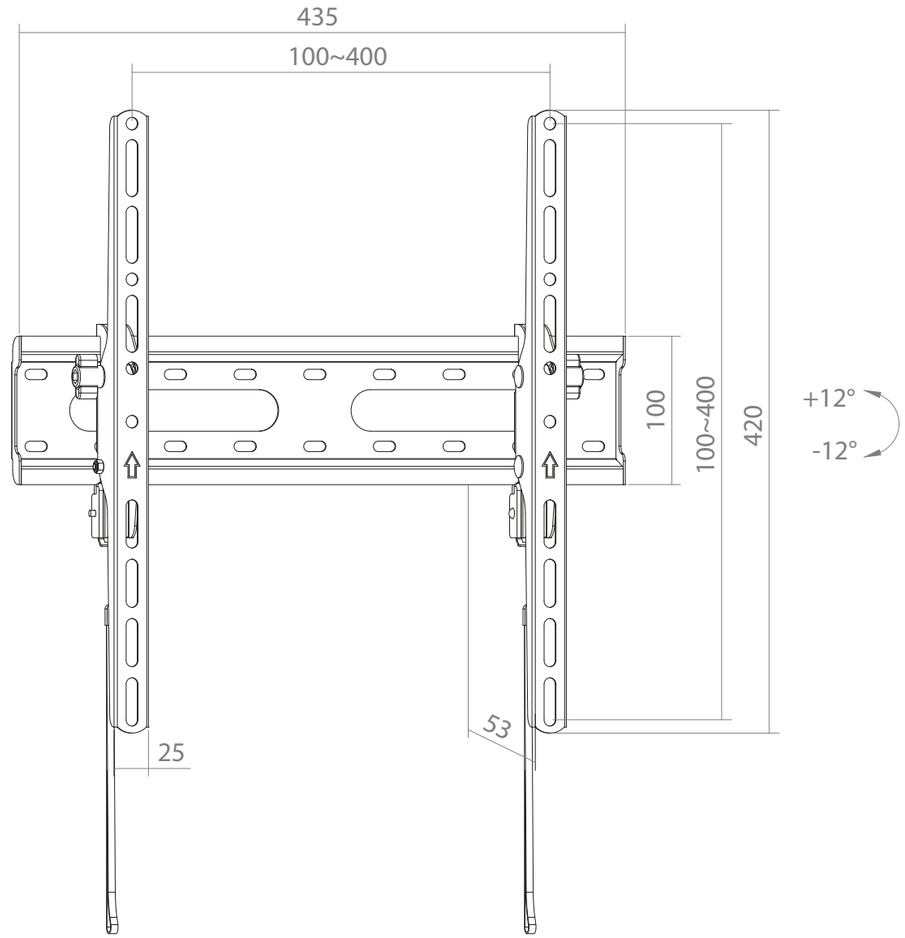

FONESTAR	Model	Description	Units	Scale
	TILT-044BA	TILTABLE TV WALL MOUNT. 32'' TO 70''	mm	1:2