MEGAFONIA / COLUNAS / DE SUPERFÍCIE

SONORA-5AW-WH

ALTAVOZ DE SUPERFICIE WI-FI ACTIVO





WIFI USB

- Som definido e sem distorção
- Acabamento excelente e design elegante
- Reprodução por Wi-Fi, USB e entrada auxiliar
- Função multiroom
- Instalação rápida e simples

+ Info:
https://fonestar.com/SONORA-5AW-WH

ESPECIALMENTE RECOMENDADO EM:


Hospitalidade


Educação


Hotéis


Todos os setores

DESCRIÇÃO:

Coluna de superfície Wi-Fi ativa 5 ¼". 25 + 25 W RMS. Suporte de fixação orientável. Cabo de segurança de aço.

CARACTERÍSTICAS TÉCNICAS:

CARACTERÍSTICAS	Coluna Wi-Fi ativa com reprodutor. App para controlar a partir de smartphones e tablets, WIIM e compatíveis. Reprodução por Wi-Fi de listas de reprodução, serviços de música online e rádio internet. Função multiroom (ver nota) Reprodutor USB e entrada auxiliar. Amplificador classe D. Saída para coluna passiva. Grande qualidade de som, definido e sem distorção. Controlos de tom e volume. Seletor mono/estéreo. Função standby automática.
POTÊNCIA	25 + 25 W RMS
ALTIFALANTES	1 woofer polipropileno 5 ¼" 1 tweeter 1"
RESPOSTA	80-20.000 Hz
IMPEDÂNCIA	8 Ohm
SENSIBILIDADE	88,3 dB @ 1 W/1 m
PRESSÃO ACÚSTICA MÁXIMA	102,2 dB @ máx. W/1 m
ÂNGULO DE COBERTURA	H/V: 200°/200°@500Hz, 135°/135°@1kHz, 100°/120°@2kHz, 60°/80°@4kHz (-6 dB)
ENTRADA	1 auxiliar estéreo, jack 3,5 mm, 750 mV RMS 1 RJ-45 Ethernet (ligação de dados Ethernet)
SAÍDA	1 coluna passiva, 8 Ohm, euroblock
CONTROLOS	Volume Tom: graves e agudos Seletor mono/estéreo Reprodução USB


+ Info:
https://fonestar.com/SONORA-5AW-WH

MATERIAL	ABS Grelha de alumínio Parafusos de aço inoxidável
VARIAÇÃO DE TEMPERATURA	-10ºC ~ 60ºC
COR	Branco (RAL 9003)
ALIMENTAÇÃO	230 V CA, 60 W 115 V CA por pedido
MEDIDAS	Coluna: 162 x 263 x 147 mm profundidade Suporte placa de parede: 68 x 110 mm Coluna com suporte: 216 mm profundidade
PESO	2,7 kg
INCLUI	Suporte de fixação orientável ± 60º em todas as direções Cabo de segurança de aço
NOTA	O modo multiroom permite que várias colunas reproduzam o mesmo áudio de forma simultânea agrupando-as facilmente a partir da APP. Uma das colunas será a principal, juntando-se a esta as restantes do grupo. Todas as colunas secundárias devem ligar-se à coluna principal da mesma forma: Wi-Fi (prioritário se alguma coluna estiver ligada à rede Wi-Fi) ou com cabo de dados Ethernet (se nenhuma coluna estiver ligada a Wi-Fi). Por Wi-Fi, as colunas secundárias irão ligar-se ao ponto de acesso da coluna principal, a qual cria uma rede própria para a função multiroom. As colunas secundárias devem estar dentro do raio de alcance da rede da coluna principal (5 - 7 m aprox.).

+ Info:
https://fonestar.com/SONORA-5AW-WH

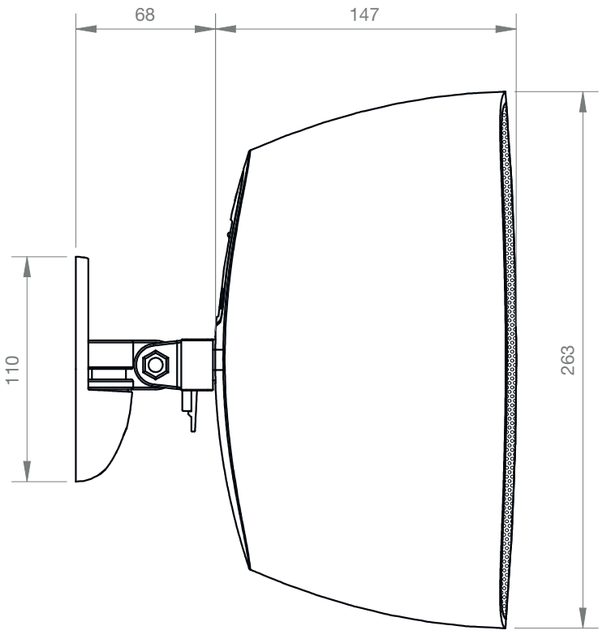

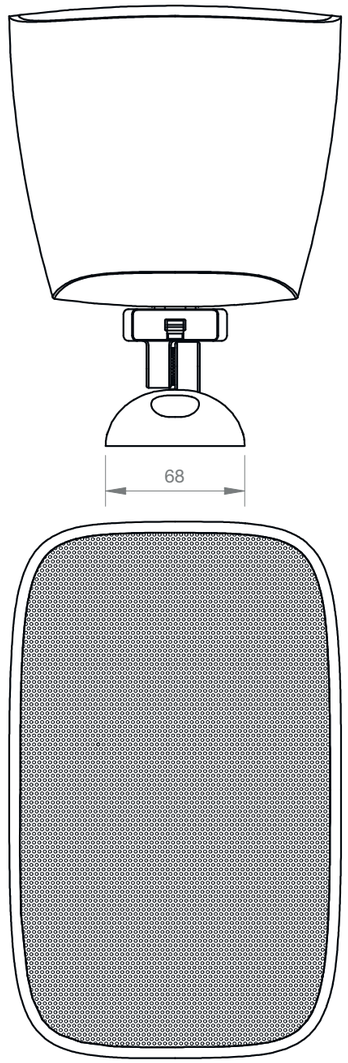

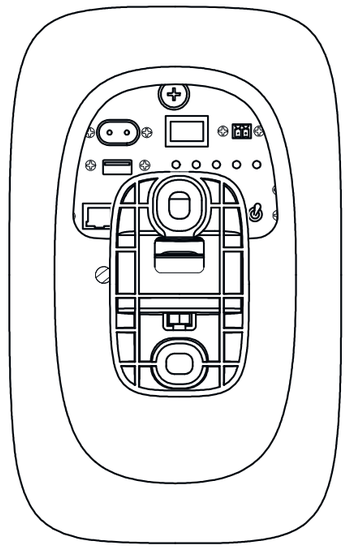

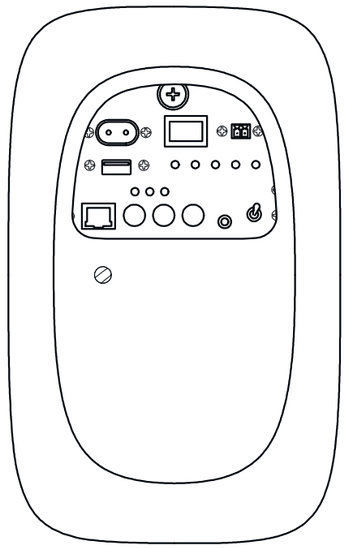

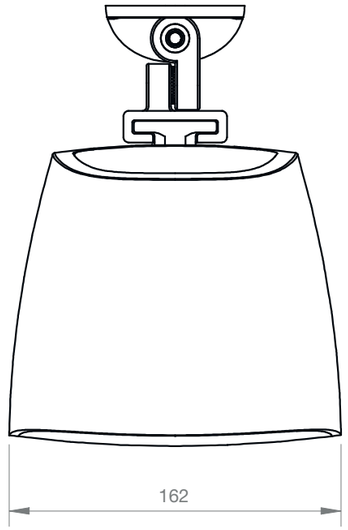

FONESTAR	Model	Description	Units	Scale
	SONORA-5AW-BK+SONORA-5AW-WH	ACTIVE WI-FI SURFACE SPEAKER	mm	1:3