MEGAFONIA / AMPLIFICADORES / MONO

MAZ-0604

AMPLIFICADOR DE MEGAFONIA COM MATRIZ E MULTICANAL



- Amplificador de megafonia com matriz e multicanal
- Matriz de atribuição de cada entrada a diferentes saídas
- 4 zonas de saída com amplificador e controlo de volume independente
- Gran fiabilidad, fácil instalación y bajo mantenimiento

+ Info:
https://fonestar.com/MAZ-0604

ESPECIALMENTE RECOMENDADO EM:



Hospitalidade



Educação



Todos os setores

DESCRIÇÃO:

Amplificador de matriz e multicanal 4 x 60 W RMS. 4 zonas de colunas

CARACTERÍSTICAS TÉCNICAS:

CARACTERÍSTICAS	Amplificador de matriz e multicanal. Matriz de atribuição de 5 canais de entrada a 4 zonas de saída. 4 zonas com saída de colunas e de linha. Zonas com controlo de volume independente. Prioridade de avisos por nível de sinal e por fecho de contactos.
POTÊNCIA	4 x 60 W RMS
RESPOSTA	50-20.000 Hz (-3 dB)
DISTORÇÃO	THD+N: < 1%
RELAÇÃO SINAL/RUÍDO	Mic > 60 dB, Aux/line > 75 dB
PROTEÇÕES	Excesso de corrente, sobrecarga, temperatura e curto-circuito Refrigeração por ventilação regulada por temperatura
ENTRADAS	CH 1, 2 e 3 mic/linha balanceados com Phantom 15V. Conetor combo (XLR + jack 6,3 mm) Nível de sinal de micro: 2,8 mV RMS (-50 dBV) / 600 Ohm Nível de sinal de linha: 280 mV RMS (-15 dBV) / 15.000 Ohm CH 4 e 5 auxiliares. Conetor 2 x RCA. Nível de sinal: 110 mV RMS (-18 dBV) / 50.000 Ohm AUX auxiliar. Conetor jack 3,5 mm. Nível de sinal 25 mV RMS (-24 dBV) Tel. paging. Conetor terminais de rosca. Nível de sinal 316 mV RMS (-30 dBV) / 600 Ohm
SAÍDAS	4 linhas balanceadas zonas 1 a 4. Conetor terminais de rosca. Nível de sinal 1 V RMS 1 monitor auscultadores. Conetor: 6,3 mm. 1 monitor no painel posterior. Conetor: terminais de rosca. Nível de sinal 900 mV RMS / 600 Ohm e para coluna 1 W / 8 Ohm
IMPEDÂNCIA	4 zonas: 4 e 8 Ohm e linhas 100, 70 e 25 V, terminais de rosca
FUNÇÕES	Prioridade de entradas: Entrada CH 1 e Tel. paging com prioridade sobre as restantes entradas por nível de sinal Entradas CH 1, 2, 3 e Tel. paging com prioridade sobre entradas auxiliares por fecho de contactos



+ Info:
https://fonestar.com/MAZ-0604

CONTROLOS	CH 1 a 5: ganho, graves, agudos, volume e atribuição de zonas Tel. paging: volume e seletor de zonas Zonas 1 a 4: volume e seletor de monitor Monitor: volume Auxiliar: volume
TEMPERATURA	Funcionamento: -20 ° ~ 45 °C Armazenamento: -20 °C ~ 40 °C
HUMIDADE MÁXIMA	0.7
ALIMENTAÇÃO	230/115 V CA 50/60 Hz Consumo de potência: 380 W Fusível CA 230 V 3,15 A / 115 V 6,3 A
MEDIDAS	420 x 133 x 375 mm de profundidade 3 U rack 19”
PESO	12,8 kg
ACESSÓRIOS	Suportes para rack.



+ Info:
https://fonestar.com/MAZ-0604

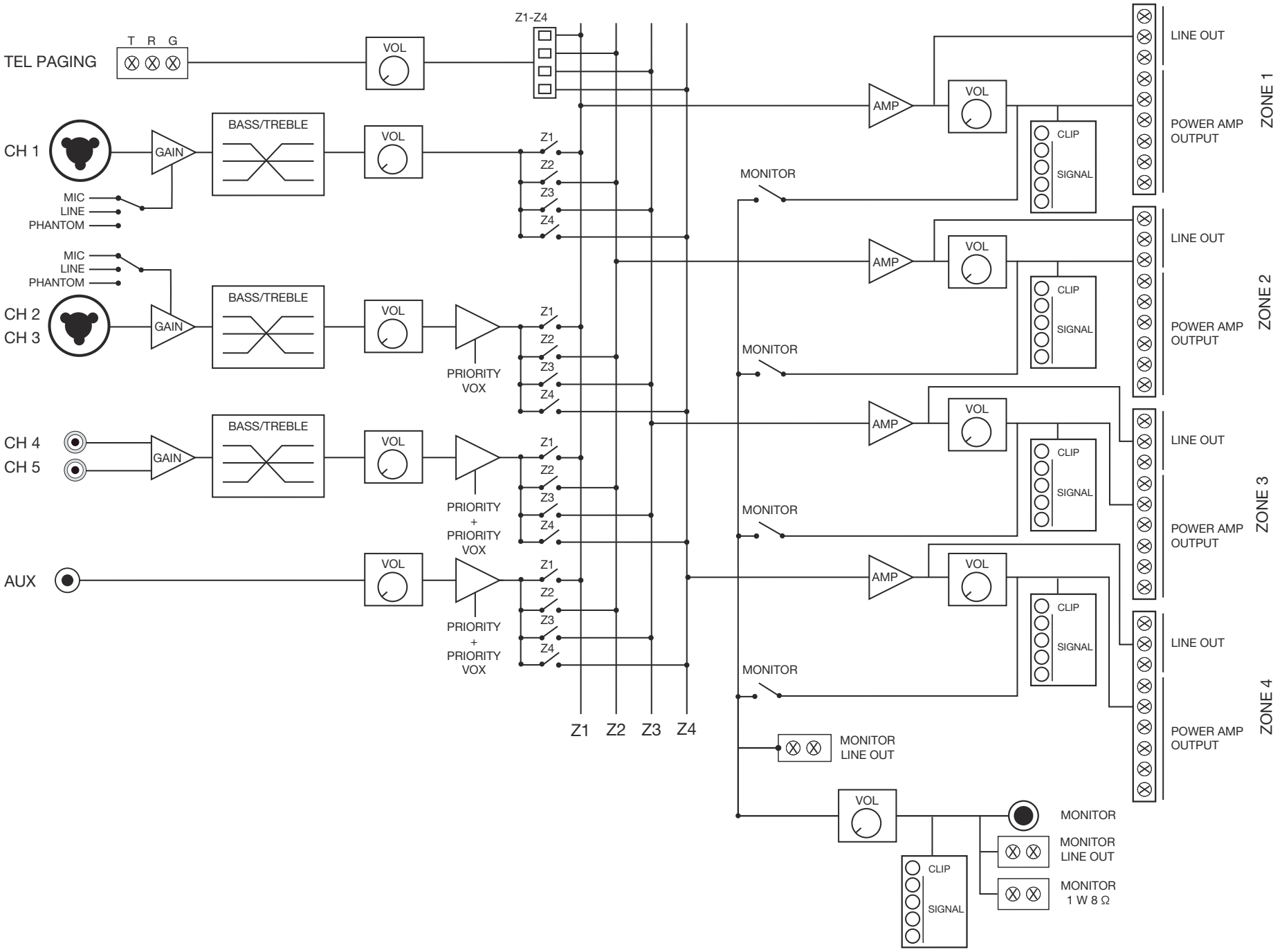

Product: MAZ-0604 Block Diagram	FONESTAR www.fonestar.es
Date: 2025-01-10	

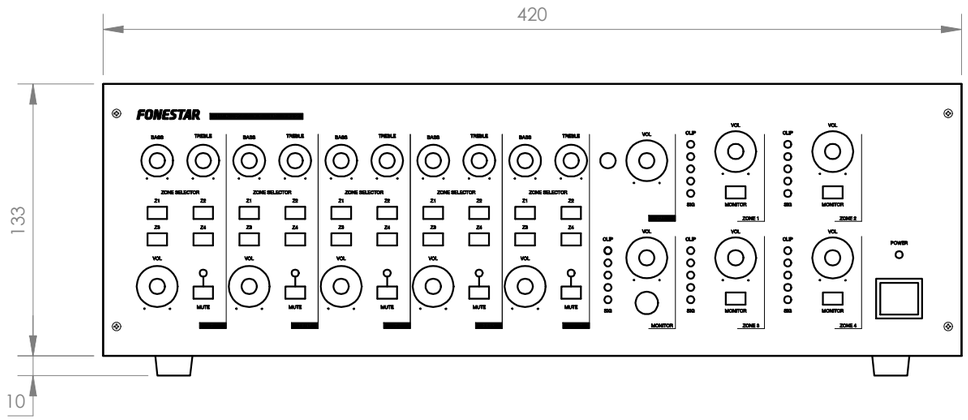

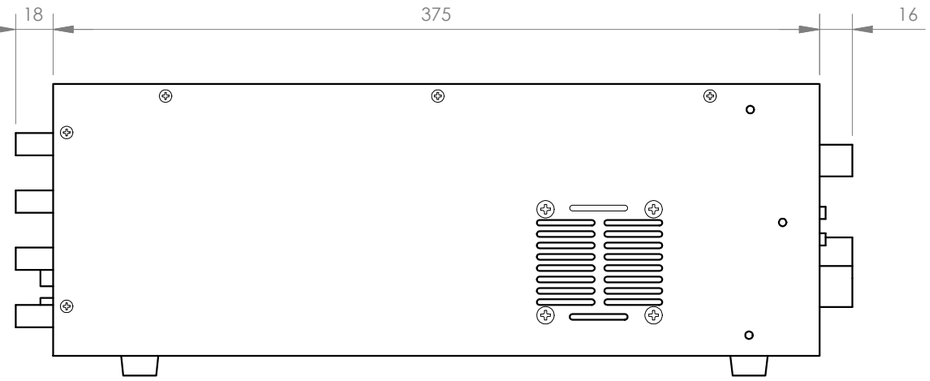

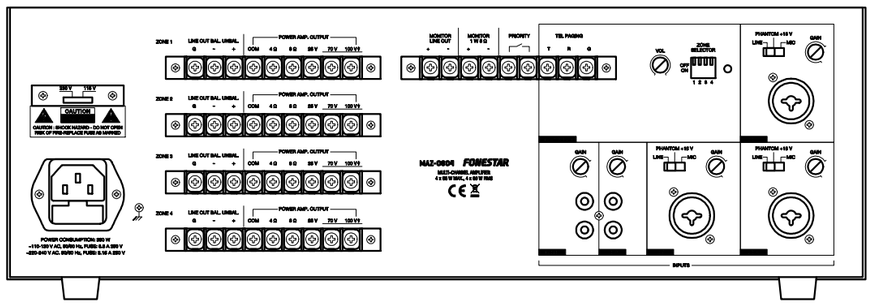

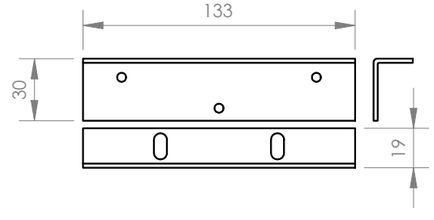

FONESTAR	Model: MAZ-0604	Description: MULTI-CHANNEL AND MATRIX PUBLIC ADDRESS AMPLIFIER	Units: mm	Scale: 1:3