SUPORTES / SUPORTES TV / DE MESA

STM-22BA

SUPORTE ORIENTÁVEL DE MESA





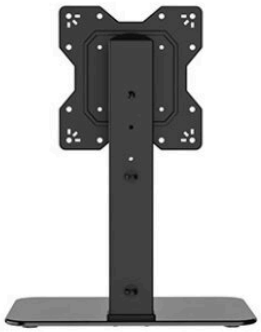



- Altura ajustável: 29,5, 34,5 e 39,5 cm
- Base elegante de vidro temperado negro
- Tubo passa-cabos. Cabos ocultos e sempre organizados
- Regulação de orientação horizontal

+ Info:
https://fonestar.com/STM-22BA

ESPECIALMENTE RECOMENDADO EM:



Varejo



Educação



Hotéis



Todos os setores

DESCRIÇÃO:

CARACTERÍSTICAS TÉCNICAS:

CARACTERÍSTICAS	Suporte orientável de mesa
ECRÃ	23" a 55" (58,4 a 139,7 cm)
VESA	100x100, 100x200, 200x100, 200x200
PESO MÁXIMO SUPORTADO	40 kg
DEFINIÇÕES	Ângulo de rotação horizontal: ±35° Três posições de regulação de altura
COR	Negro
MEDIDAS	Placa TV: 23,3 x 23,3 cm Altura regulável três posições: 29,5, 34,5 e 39,5 cm (centro de barras TV) Base de pé: 40 x 0,8 x 26 cm
PESO	3,9 kg
ACESSÓRIOS	Braçadeira Parafusos e acessórios de montagem



+ Info:
https://fonestar.com/STM-22BA

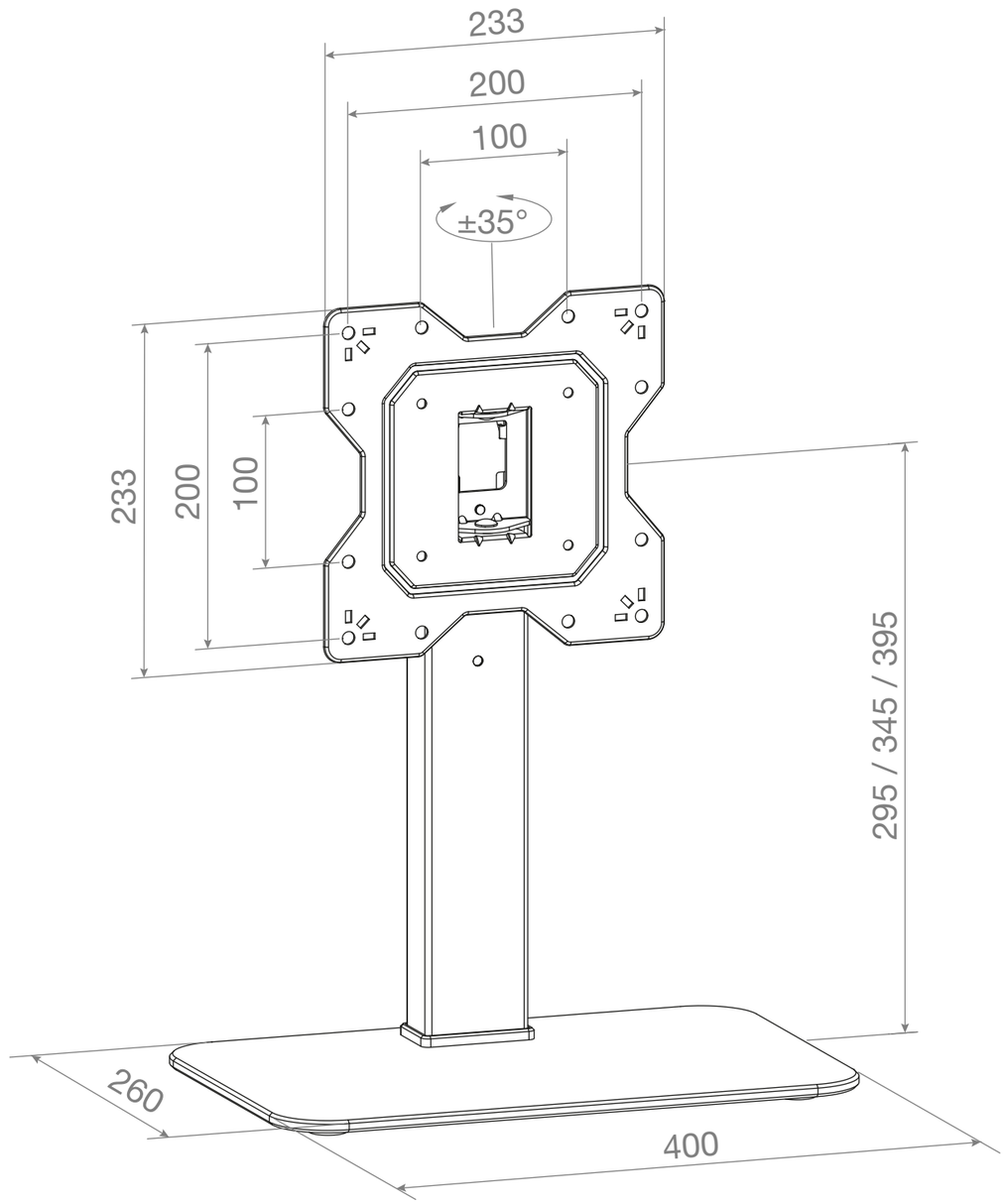

FONESTAR	Model STM-22BA	Description ADJUSTABLE TABLE MOUNT	Units mm	Scale 1:4