ÁUDIO E ELETRÓNICA DE CONSUMO / ÁUDIO PORTÁTIL / COLUNAS PORTÁTEIS

MALIBU-308

COLUNA PORTÁTIL 8"





- Grande potência e qualidade de som
- 1 microfone sem fios de mão UHF
- Múltiplas opções de reprodução e funções de karaoke
- Transporte fácil com carrinho trolley
- Bateria recarregável de grande autonomia

+ Info:
https://fonestar.com/MALIBU-308

ESPECIALMENTE RECOMENDADO EM:



Instalações esportivas



Hospitalidade



Educação

DESCRIÇÃO:

Coluna portátil 8". 100 W máx., 20 W RMS. 1 microfone sem fios de mão UHF. Reprodutor Bluetooth/USB/microSD/FM/LINE e gravador do áudio do microfone.

CARACTERÍSTICAS TÉCNICAS:

CARACTERÍSTICAS	Coluna portátil. 1 microfone sem fios de mão UHF (650 MHz). Reprodutor Bluetooth/USB/microSD/FM/LINE e gravador do áudio do microfone. Recetor Bluetooth 5.3. Função karaoke com Voice Canceller, prioridade, controlo de eco para microfone e controlo de volume independente da música e dos microfones. Função TWS para emparelhar por Bluetooth duas colunas e transmitir USB, microSD, FM ou LINE IN. Entrada para microfone com cabo. Bateria recarregável de Li-ion. Reforço em graves BASS REFLEX. Comando à distância para reprodutor. Carrinho de transporte trolley. Orifício na base para tubo de 35 mm.
POTÊNCIA	100 W máximo 20 W RMS
ALTIFALANTES	1 woofer 8" 1 motor de compressão 1"
ENTRADAS	1 microfone, jack 6,3 mm , 4.700 Ohm , 33 mV RMS 1 auxiliar estéreo, jack 3,5 mm, 10,000 Ohm , 549 mV RMS
CONTROLOS	Volume de microfone com eco. Volume de reprodutor com controlo de graves e agudos. Reprodutor com seleção de fonte, controlo de reprodução, gravação, TWS (transmite USB, microSD, FM ou LINE IN), eliminador de voz, prioridade de voz, modo de reprodução e equalização. Indicador de baixa bateria. Indicador de carga de bateria.



+ Info:
https://fonestar.com/MALIBU-308

ALIMENTAÇÃO	110-240 V CA, 24,4 W Bateria Li-ion 11.1 V, 2200 mAh Autonomia com bateria recarregável: 8 h Tempo de carga da bateria: 3 h *Autonomia com volume a 50%. Dependendo do tipo de música e do volume, a autonomia pode diminuir. Funciona enquanto recarga Microfone sem fios: 2 pilhas LR6-AA Comando à distância: 2 pilhas LR03-AAA
MEDIDAS	250 x 415 x 200 mm de profundidade
PESO	3,9 kg
OPCIONAL	FAL-M8: bolsa de transporte

+ Info:
https://fonestar.com/MALIBU-308

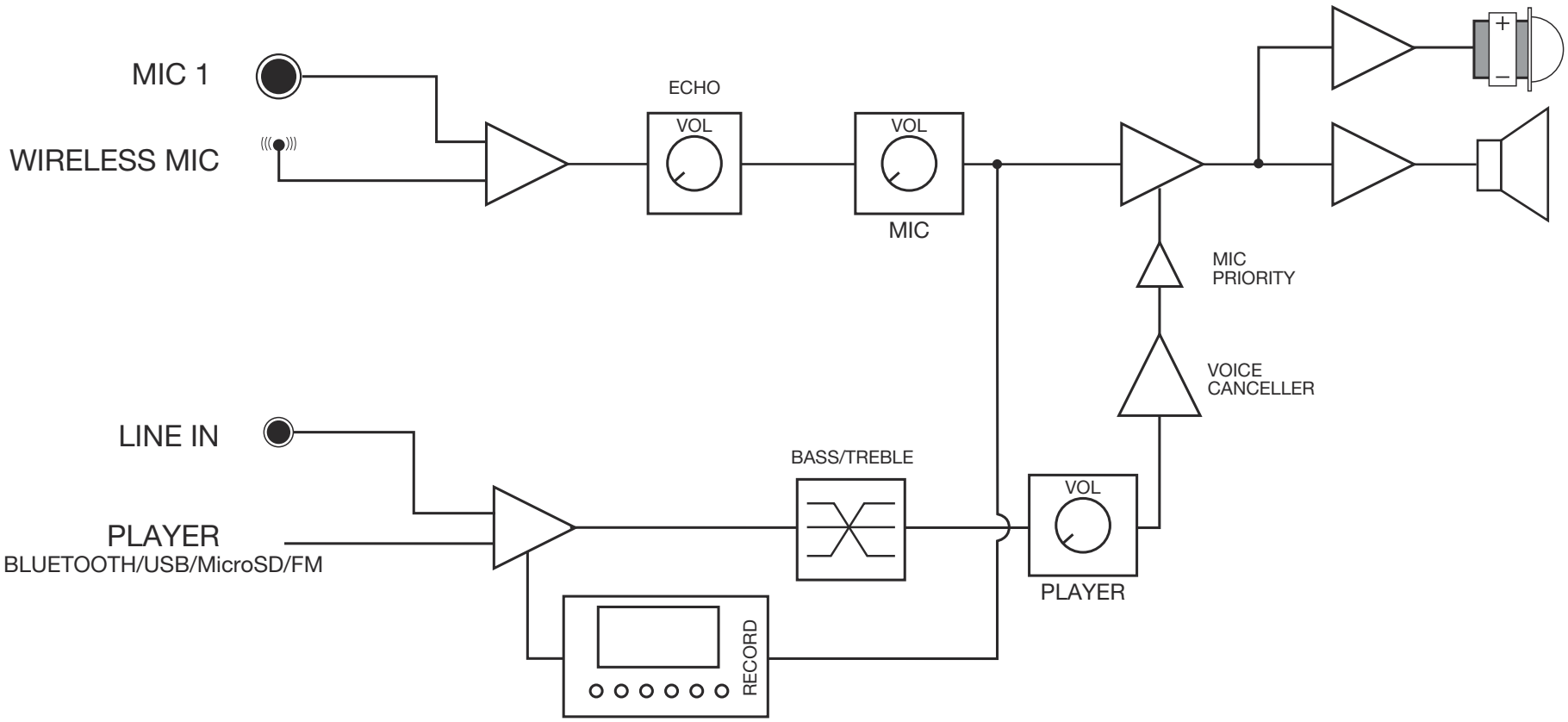

Product: MALIBU-308 Block Diagram	FONESTAR www.fonestar.es
Date: 2025-01-10	