SUPORTES / SUPORTES TV / DE TETO

STT-7164DLN

SUPORTE TV ORIENTÁVEL DE TETO PARA 2 ECRÃS

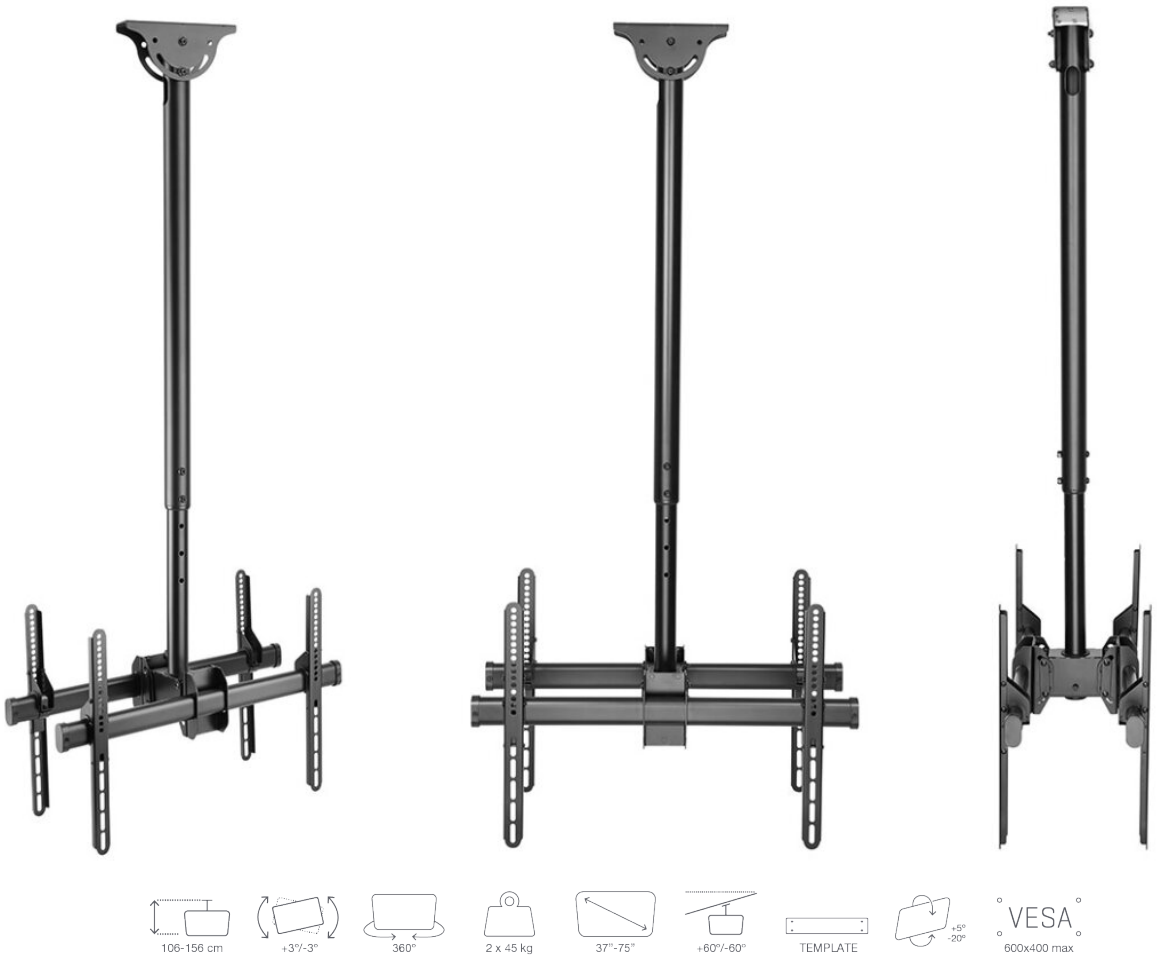

- Orientável horizontalmente e inclinável verticalmente
- Instalação em tetos horizontais ou inclinados
  Extensível
- Esquema de instalação, buchas, parafusos e acessórios de montagem
- Fixação firme e segura
- Instalação rápida e simples

+ Info:
https://fonestar.com/STT-7164DLN

ESPECIALMENTE RECOMENDADO EM:



Varejo



Escritórios



Hotéis



Todos os setores

DESCRIÇÃO:

Suporte TV orientável de teto. 2 ecrãs 37" a 75". VESA 200/300x200/400x200/300/400x300/400/600x400. Peso máx. suportado 2 x 45 kg.

CARACTERÍSTICAS TÉCNICAS:

CARACTERÍSTICAS	Suporte TV orientável de teto para 2 ecrãs
ECRÃ	37" a 75" (94 a 190,5 cm)
VESA	200 x 200, 300 x 200, 400 x 200, 300 x 300, 400 x 300, 400 x 400, 600 x 400
PESO MÁXIMO SUPORTADO	2 x 45 kg
AJUSTES	Orientável horizontalmente 360° Inclinável verticalmente -20°/+5° Correção horizontal ±3° Instalação em tetos inclinados de -60° a 60°
COR	Negro
MEDIDAS	Placa TV: 68 x 43,5 cm Distância ao teto: extensível de 106 a 156 cm Largura ajustável de 20 a 60 cm x 40 cm altura Placa teto: 20 x 6 cm
PESO	8,5 kg
ACESSÓRIOS	Esquema de instalação, buchas, parafusos e acessórios de montagem



+ Info:
https://fonestar.com/STT-7164DLN