SUPORTES / SUPORTES TV / DE PAREDE

TILT-11BA

SUPORTE TV INCLINÁVEL DE PAREDE







- Inclinável verticalmente
- Nível de borbulha
- Parafusos e acessórios de montagem
- Fixação firme e segura
- Instalação rápida e simples

+ Info:
https://fonestar.com/TILT-11BA

ESPECIALMENTE RECOMENDADO EM:



Varejo



Escritórios



Hotéis



Todos os setores

DESCRIÇÃO:

Suporte TV inclinável de parede. 13" a 32". VESA 75/100. Peso máx. suportado de 25 kg.

CARACTERÍSTICAS TÉCNICAS:

CARACTERÍSTICAS	Suporte TV inclinável
ECRÃ	13" a 32" (33 a 81,3 cm)
VESA	75 x 75, 100 x 100
PESO MÁXIMO SUPORTADO	25 kg
AJUSTES	Inclinável verticalmente -12º/+3º
COR	Negro
MEDIDAS	Distância da parede: 3,6 cm Placa TV: 12,2 x 12,2 cm
PESO	0,3 kg
ACESSÓRIOS	Nível de borbulha Parafusos e acessórios de montagem



+ Info:
https://fonestar.com/TILT-11BA

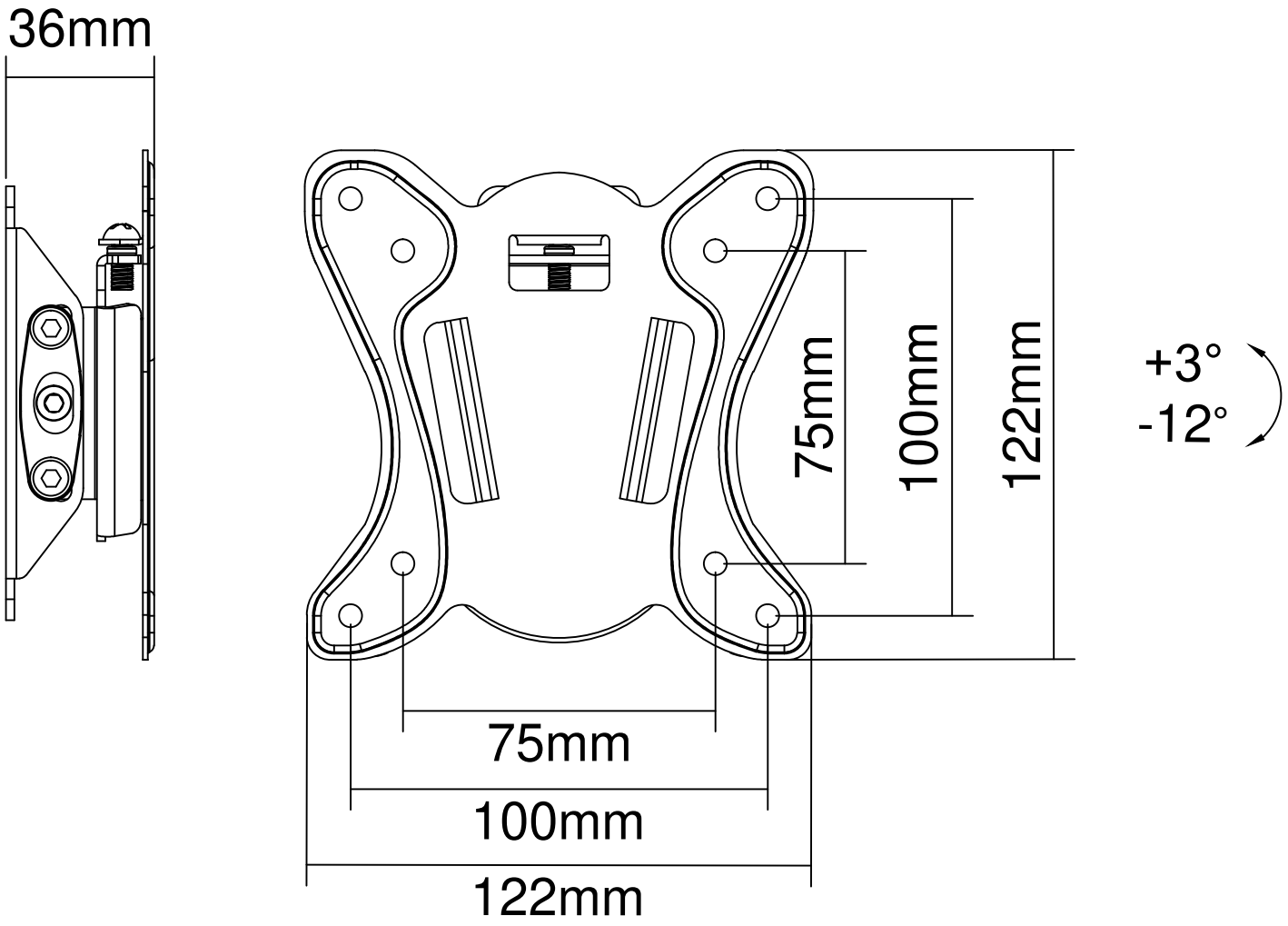
36mm
75mm
100mm
122mm
75mm
100mm
122mm
+3°
-12°