MEGAFONIA / AMPLIFICADORES / MONO

MA-600Z

AMPLIFICADOR DE MEGAFONIA MULTIZONA





RADIO BLUETOOTH SD USB

- Zonas de saída com seletor
- Reprodutor Bluetooth/USB/SD/FM
- Grande potência

+ Info:
https://fonestar.com/MA-600Z

ESPECIALMENTE RECOMENDADO EM:



Fábricas



Educação



Hotéis



Todos os setores

DESCRIÇÃO:

Amplificador multizona 600 W RMS. 4 zonas de colunas. Reprodutor Bluetooth®/USB/SD/FM

CARACTERÍSTICAS TÉCNICAS:

CARACTERÍSTICAS	Amplificador de megafonia Reprodutor Bluetooth/USB/SD/FM. 4 zonas de linhas de colunas 100 V com seletor. Entradas de microfones/linhas e auxiliar. Prioridades de entrada 1 por nível de sinal sobre as restantes entradas e reprodutor Bluetooth/USB/SD/FM. Controlos de tom. Gerador de sinal de sirene. Saídas de 100 V/70 V e 4 Ohm/8 Ohm.
POTÊNCIA	600 W RMS
RESPOSTA	30-20.000 Hz (+/- 3 dB)
DISTORÇÃO	THD+N: < 1% @ 1 kHz
RELAÇÃO SINAL/RUÍDO	Mic > 65 dB Aux/line > 75 dB
PROTEÇÕES	Sobrecarga, Excesso de corrente, Sobretensão e Temperatura
ENTRADAS	CH 1, 2 e 3 mic/linha balanceados com Phantom 24V. Conetor combo (XLR + 6,3 mm) Nível de sinal micro: 4'65 mV RMS (-47 dBV)/600 Ohm Nível de sinal de linha: 477 mV RMS (-6 dBV)/100 kOhm 1 AUX. Conetor 2 x RCA. Nível de sinal 200 mV RMS (-14 dBV)/47.000 Ohm 1 Mute (Prioridade Emergência, atenua todas as entradas menos a sirene) por fecho de contactos. Conetor terminais de rosca.
SAÍDAS	1 REC OUT. Conetor 2 x RCA. Nível de sinal 1 V RMS (0 dBV) Saída de colunas de 100 V/70 V ou 4 Ohm/8 Ohm, ou 4 zonas de colunas 100 V com seletor ON/OFF. Conetor terminais de rosca
IMPEDÂNCIA	4 Ohm, 8 Ohm e linha 100 V (16,6 Ohm), 70 V (8,2 Ohm)



+ Info:
https://fonestar.com/MA-600Z

FUNÇÕES	Prioridade de entradas: Sirene, atenua todas as entradas Mute por fecho de contactos, atenua todas as entradas CH 1 com prioridade por nível de sinal, atenua as restantes entradas (CH2, CH3, AUX e reprodutor Bluetooth/USB/SD/FM). Outras funções: Gerador de sinal de sirene indicadores luminosos de ativação, sinal e clip Refrigeração por ventilação forçada controlada por temperatura
REPRODUTOR	Reprodutor Bluetooth/USB/SD/FM para reprodução de música ambiente Bluetooth 5.3 Ficheiros suportados MP3 e WAV Capacidade máxima de memória USB 64 GB Autoplay, inicia a reprodução automaticamente ao ativar Memória do último modo selecionado Memória do modo de reprodução (random, repeat)
CONTROLOS	Volume de entradas Seletor de mic/linha/phantom Volume master Reprodutor Seletor de zonas Tom: graves e agudos (+/- 10 dB 100 Hz e 10 kHz)
TEMPERATURA	Funcionamento: 0º ~ 40ºC
HUMIDADE MÁXIMA	95%
ALIMENTAÇÃO	230/115 V CA 50-60 Hz, 900 W Fusível CA 230 V 8 A/115 V 16 A
MEDIDAS	420 x 100 x 380 mm de profundidade. 2 U rack 19”
PESO	14 kg
ACESSÓRIOS	Antena FM de cabo Cabo de alimentação Suportes para rack

+ Info:
https://fonestar.com/MA-600Z

Block diagram

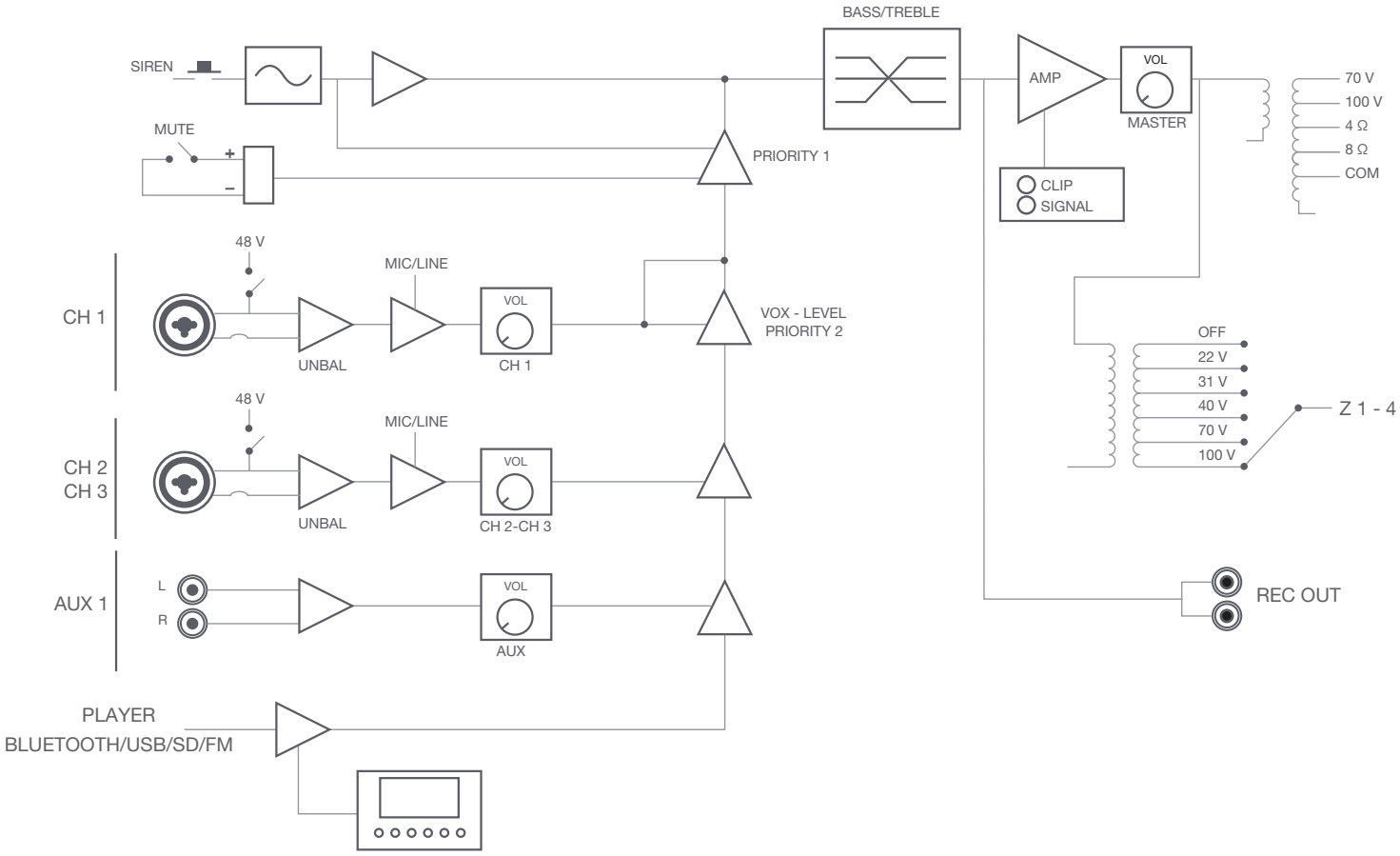

+ Info
https://fonestar.com/MA-600Z

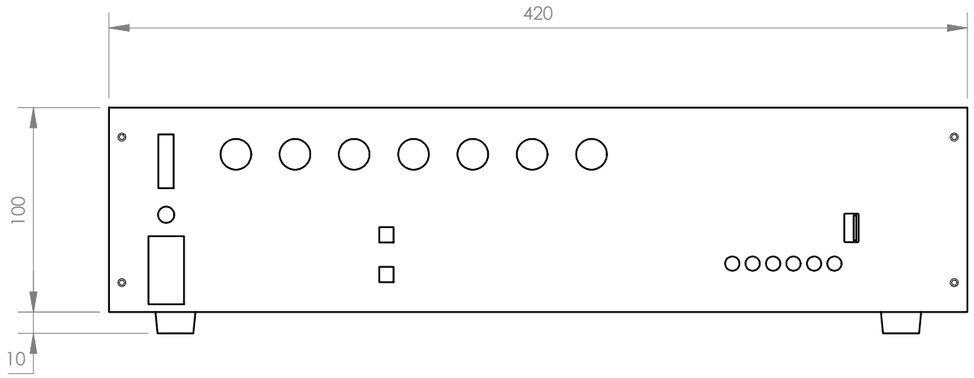

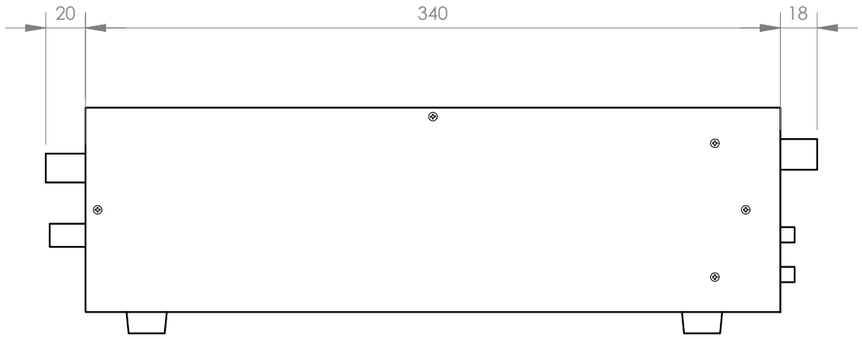

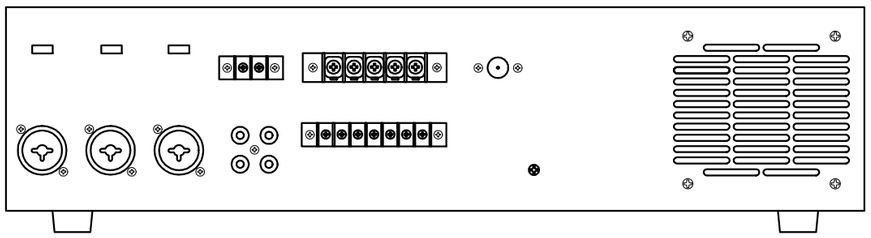

FONESTAR	Model	Description	Units	Scale
	MA-600Z	PA MULTI-ZONE AMPLIFIER	mm	1:3