RACKS E MÓVEIS DE TRANSPORTE / MALAS / FLIGHT CASES

FRT-113M

MALA DE TRANSPORTE FLIGHT CASE



- Grande proteção durante o transporte
- Construção robusta
- Estrutura interna de foam que proporciona a máxima fixação
- Tampa com fecho hermético
- Pegas de transporte e cantoeiras metálicas de proteção

+ Info:
https://fonestar.com/FRT-113M

ESPECIALMENTE RECOMENDADO EM:



Todos os setores

DESCRIÇÃO:

Mala de transporte flight case. Para microfones mods. MSH-883, MSH-887 e MSH-823. Tampa com fecho hermético. Pegas de transporte.

CARACTERÍSTICAS TÉCNICAS:

CARACTERÍSTICAS	Mala de transporte para sistemas de microfones sem fios FONESTAR (não incluídos). Em madeira contraplacada revestida. Tampa com fecho hermético, pega de transporte e cantoeiras metálicas de proteção. Estrutura interna de foam que fornece a máxima fixação e proteção ao sistema sem fios. Construção robusta. Acabamento em esmalte negro.
CAPACIDADE	Para recetor, microfone de mão, microfone de lapela, antenas, cabos, adaptador CA/CC, pilhas e tampas de microfone de mão.
MEDIDAS	Exteriores: 39,5 x 11,5 x 29,5 cm profundidade Interiores: 37 x 10 x 28,3 cm profundidade com foam
PESO	2,1 kg



+ Info:
https://fonestar.com/FRT-113M

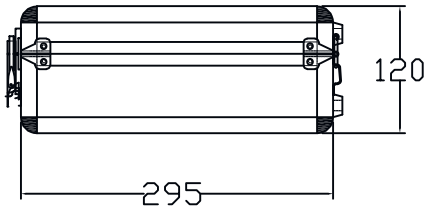

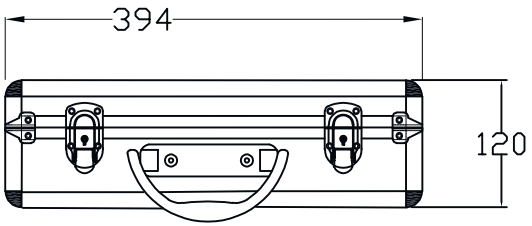

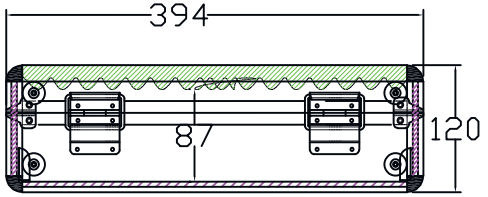

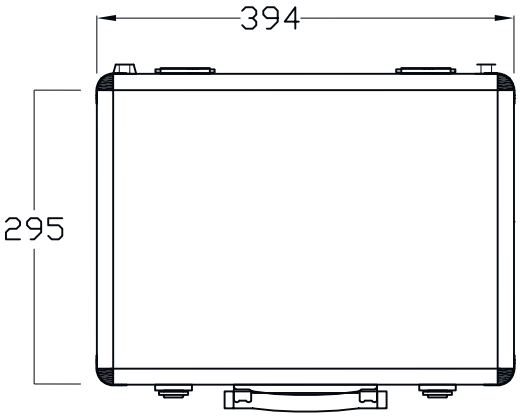

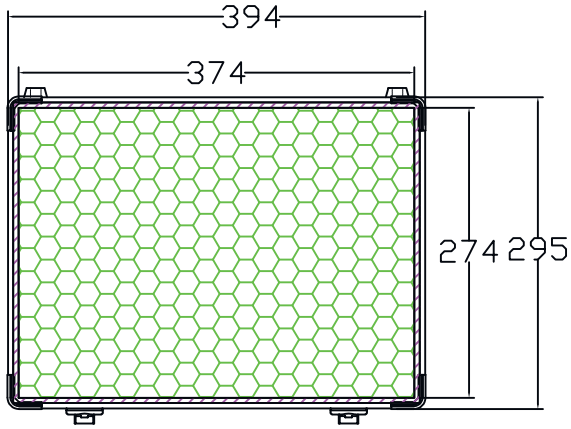

Product: FRT-113M Line Drawing	FONESTAR
Date: 2025-07-01	www.fonestar.es