SUPORTES / SUPORTES DE PROJETOR / DE TETO

SPREL-1B

SUPORTE DE TETO MOTORIZADO PARA PROJETORES



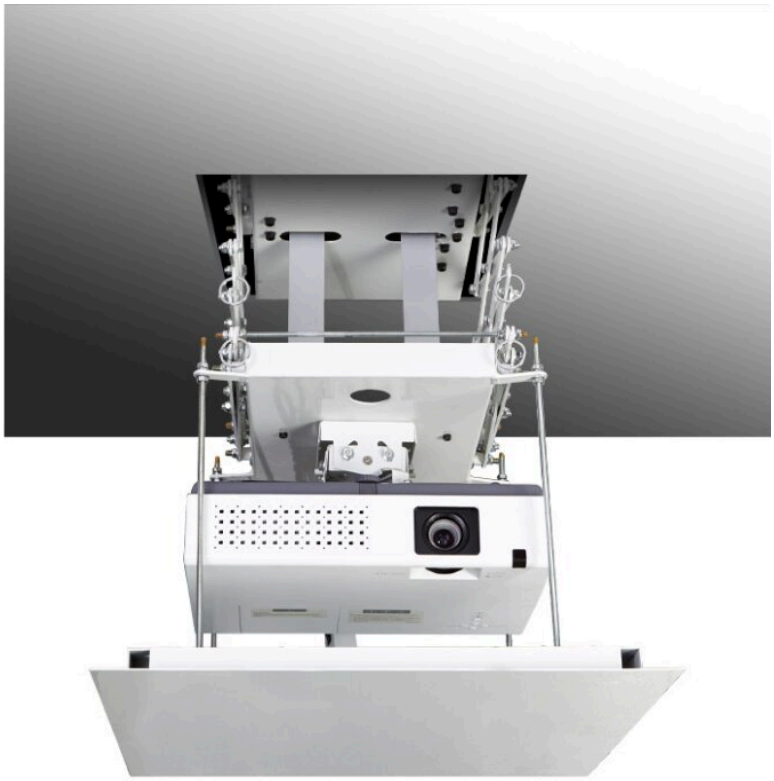



- Incorpora placa de ocultação
- Fixação firme e segura
- Ajustável horizontalmente

+ Info:
https://fonestar.com/SPREL-1B

ESPECIALMENTE RECOMENDADO EM:



Todos os setores

DESCRIÇÃO:

Suporte de teto motorizado para projetor. Peso máx. suportado de 20 kg. Branco acizentado.

CARACTERÍSTICAS TÉCNICAS:

CARACTERÍSTICAS	Suporte elétrico de teto para projetor. Motor duplo. Recetor mural. Comando à distância. Placa de ocultação.
SUPORTE	Inclinável verticalmente ±20° Inclinável lateralmente ±15° Ajustável horizontalmente Descida máxima: 100 cm
PESO MÁXIMO SUPORTADO	20 kg
COR	Branco acizentado (RAL 9002)
MEDIDAS	Suporte recolhido, distância ao teto (sem projetor): 27 cm Placa teto: 32 x 29,5 cm Placa de ocultação: total 50 x 50 cm. Varetas de fixação: 33'5 x 33'5 cm. Suporte para projetor: 4 braços de 8'5 a 14 cm ajustáveis ao projetor
PESO	15 kg
ALIMENTAÇÃO	230 V CA, 76 W



+ Info:
https://fonestar.com/SPREL-1B

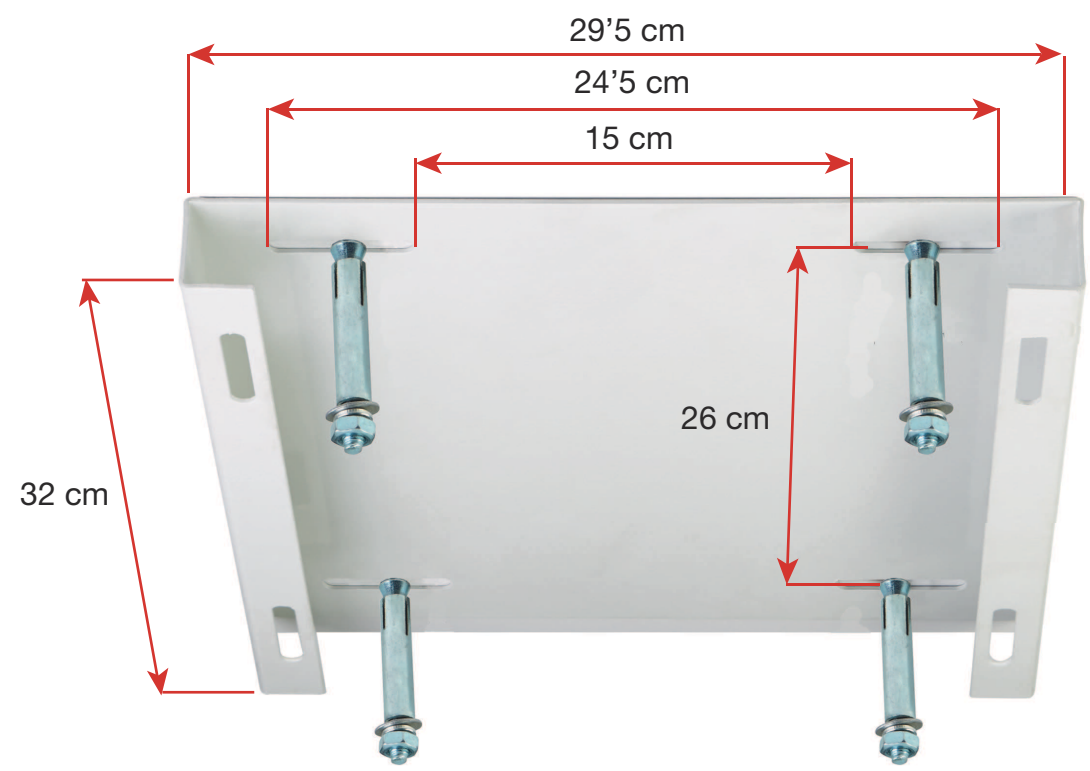
29’5 cm
24’5 cm
15 cm
26 cm
32 cm

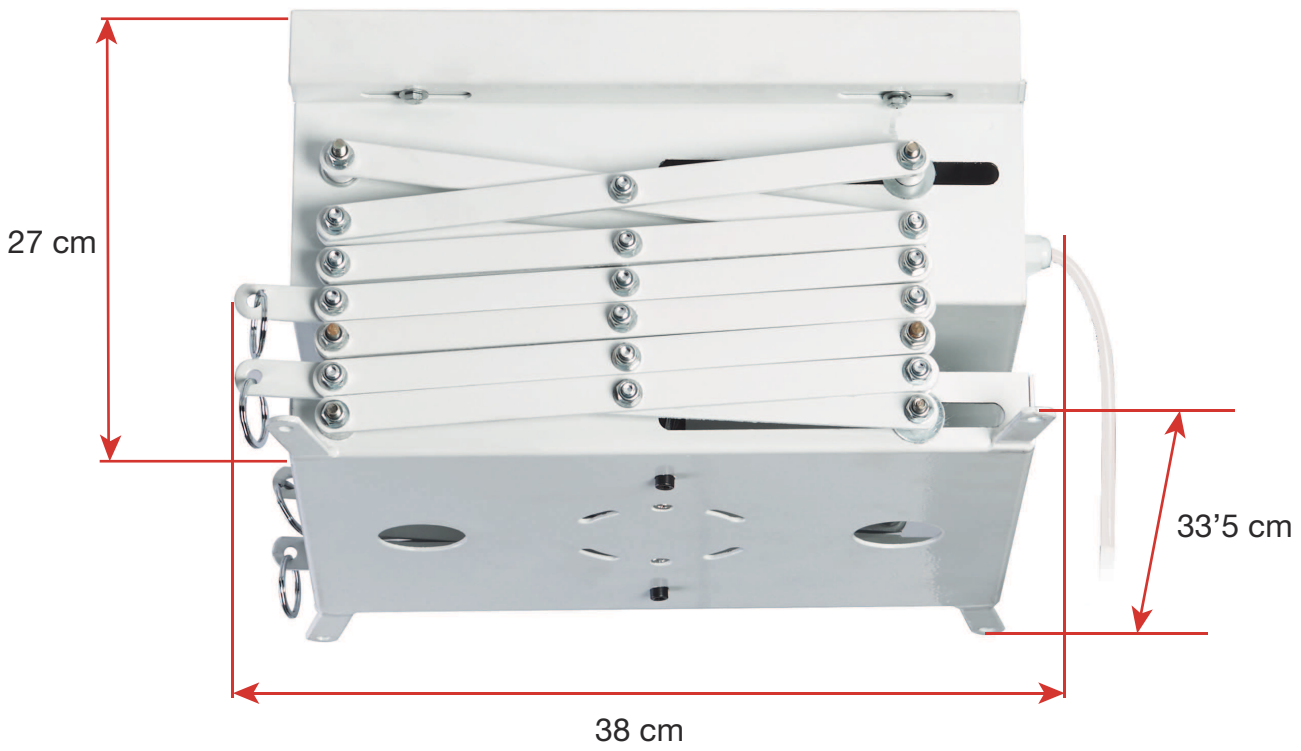
27 cm
33’5 cm
38 cm

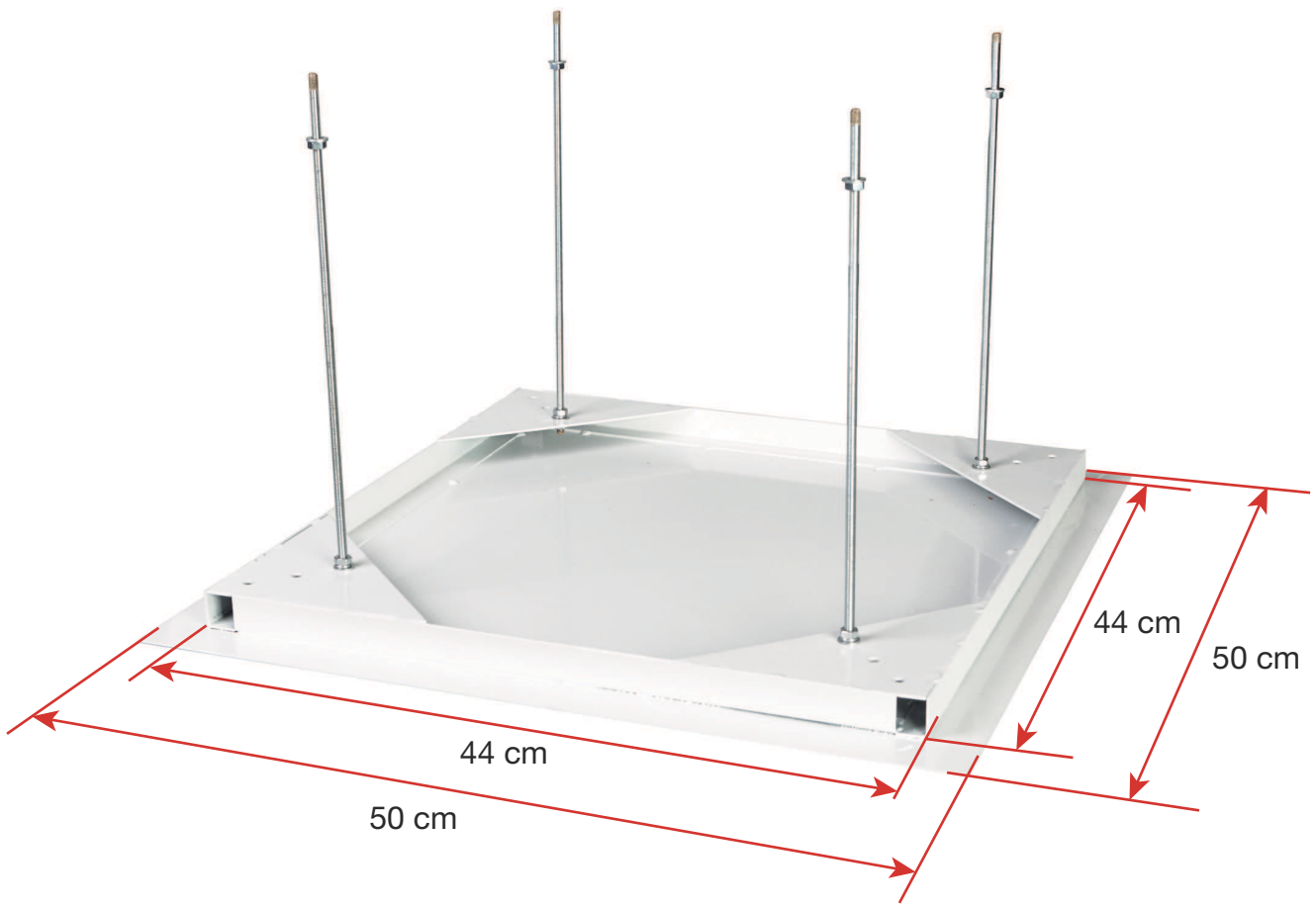
44 cm
50 cm
44 cm
50 cm