SUPORTES / SUPORTES TV / DE PAREDE

MOV-344EN

SUPORTE TV ORIENTÁVEL DE PAREDE









- Orientável horizontalmente e inclinável verticalmente
- Nível de borbulha
- Esquema de instalação, buchas, parafusos e acessórios de montagem
- Fixação firme e segura
- Instalação rápida e simples

+ Info:
https://fonestar.com/MOV-344EN

ESPECIALMENTE RECOMENDADO EM:



Varejo



Hotéis



Escritórios



Todos os setores

DESCRIÇÃO:

CARACTERÍSTICAS TÉCNICAS:

CARACTERÍSTICAS	Suporte TV orientável
ECRÃ	13" a 65" (33 a 165,1 cm)
VESA	75x75, 100x100, 100x200, 200x100, 200x200, 300x200, 400x200, 300x300, 400x300, 400x400
PESO MÁXIMO SUPORTADO	25 kg
DEFINIÇÕES	Orientável horizontalmente 180° Inclinável verticalmente -15°/+5° Correção horizontal 5° Rotação 90°, permite rodar o ecrã na horizontal ou vertical
COR	Negro
PESO	1,5 kg
MEDIDAS	Distância da parede: 6,7 a 36,7 cm Placa parede: 6 x 21,4 cm Placa TV: 41 x 41 cm
ACESSÓRIOS	Nível de borbulha Braçadeira Esquema de instalação Buchas, parafusos e acessórios de montagem



+ Info:
https://fonestar.com/MOV-344EN

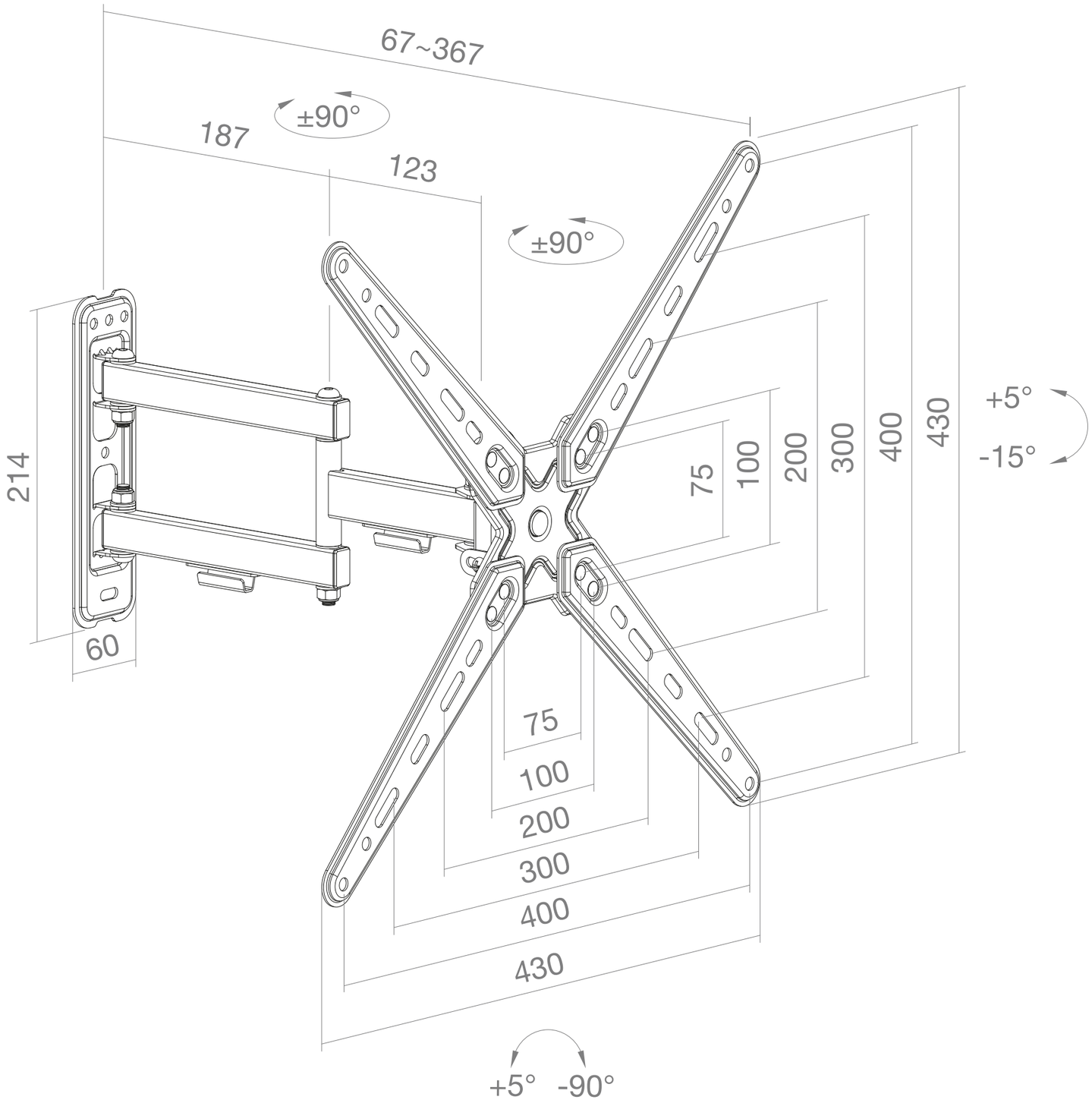

FONESTAR	Model	Description	Units	Scale
	MOV-344EN	ADJUSTABLE TV WALL MOUNT 13'' TO 65''	mm	1:3