ALTA POTÊNCIA / ACESSÓRIOS ALTA POTÊNCIA / SUPORTES DE PAREDE

LIGNUM-BR-L

SUPORTE ORIENTÁVEL DE PAREDE PARA COLUNAS LIGNUM-8, LIGNUM-12, LIGNUM-8SUB E LIGNUM-12SUB



- Fixação firme e segura
- Fácil Instalação

+ Info:
https://fonestar.com/LIGNUM-BR-L

ESPECIALMENTE RECOMENDADO EM:



Todos os setores

DESCRIÇÃO:

Suporte orientável de parede para coluna LIGNUM-8, LIGNUM-12, LIGNUM-8SUB e LIGNUM-12SUB

CARACTERÍSTICAS TÉCNICAS:

CARACTERÍSTICAS	Suporte orientável de parede para colunas LIGNUM-8, LIGNUM-12, LIGNUM-8SUB e LIGNUM-12SUB
BRAÇO	Orientável horizontalmente 180º Inclinação vertical -90º (6 posições de 15º) *NOTA: a orientação final dependerá do tipo de coluna escolhida
PESO MÁXIMO SUPORTADO	20 kg
COR	Negro
MEDIDAS	Totais: 80 x 150 x 95 mm profundidade Placa de parede: 80 x 150 mm altura Fixação da coluna através de 4 parafusos (não incluídos) Distância da coluna à parede: 90 mm (0º H, 0º V)
PESO	0,682 kg



+ Info:
https://fonestar.com/LIGNUM-BR-L

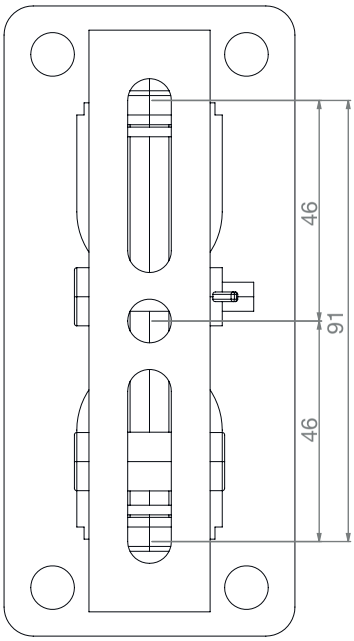
46
91
46

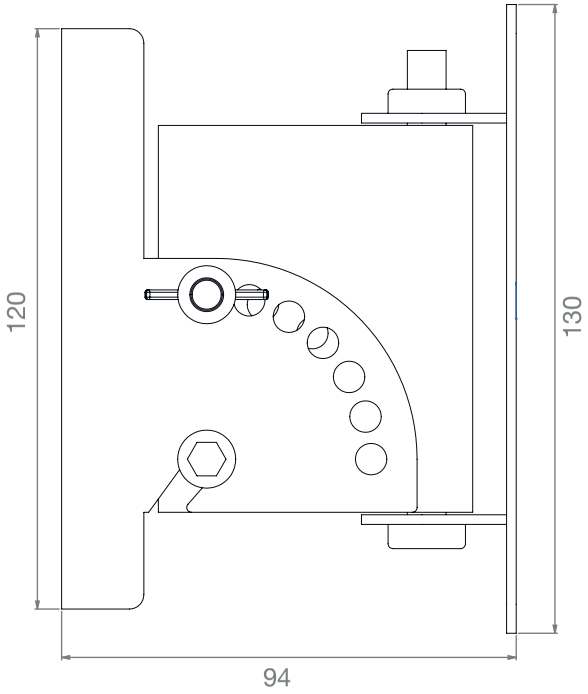
120
130
94

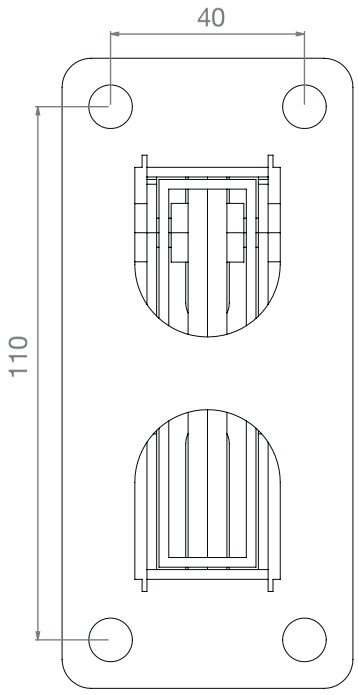
40
110

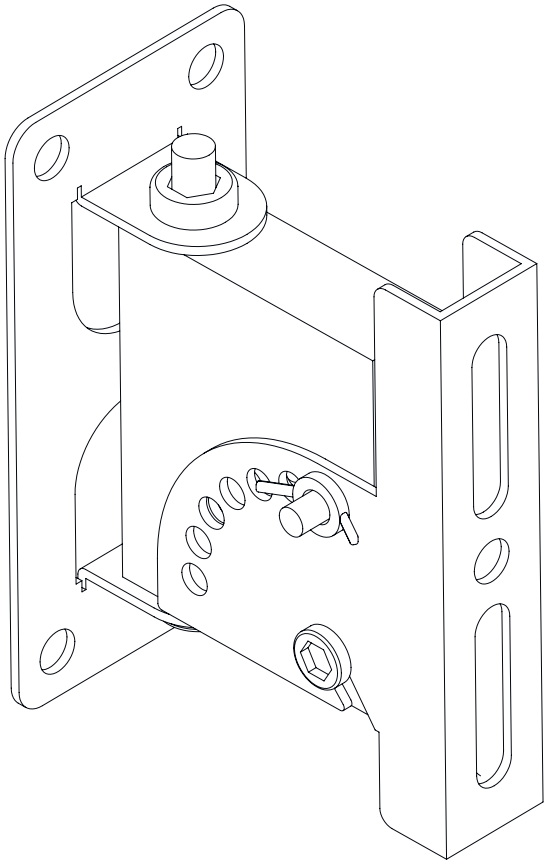

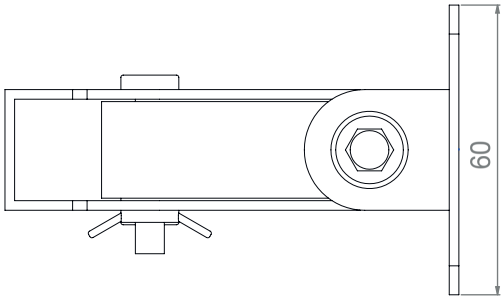
60