SUPORTES / SUPORTES TV / DE PAREDE

MOV-322PR

SUPORTE TV ORIENTÁVEL DE PAREDE





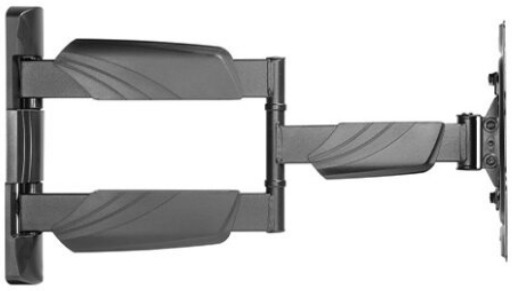



- Orientável horizontalmente e inclinável verticalmente
- Nível de borbulha
- Esquema de instalação, buchas Fisher, parafusos e acessórios de montagem
- Fixação firme e segura
- Instalação rápida e simples

+ Info:
https://fonestar.com/MOV-322PR

ESPECIALMENTE RECOMENDADO EM:



Varejo



Hotéis



Escritórios



Todos os setores

DESCRIÇÃO:

CARACTERÍSTICAS TÉCNICAS:

CARACTERÍSTICAS	Suporte TV orientável
ECRÃ	13" a 55" (33 a 139,7 cm)
VESA	75 x 75, 100 x 100, 100 x 200, 200 x 100, 200 x 200
PESO MÁXIMO SUPORTADO	35 kg
DEFINIÇÕES	Orientável horizontalmente 180° Inclinável verticalmente ±8° Correção horizontal ±3°
COR	Negro
MEDIDAS	Distância à parede de 4,5 a 51 cm Placa de parede: 7,2 x 29,2 cm Placa de TV: 22,4 x 22,4 cm
PESO	2'54 kg
ACESSÓRIOS	Nível de borbulha Braçadeira Esquema de instalação Buchas Fisher, parafusos e acessórios de montagem



+ Info:
https://fonestar.com/MOV-322PR

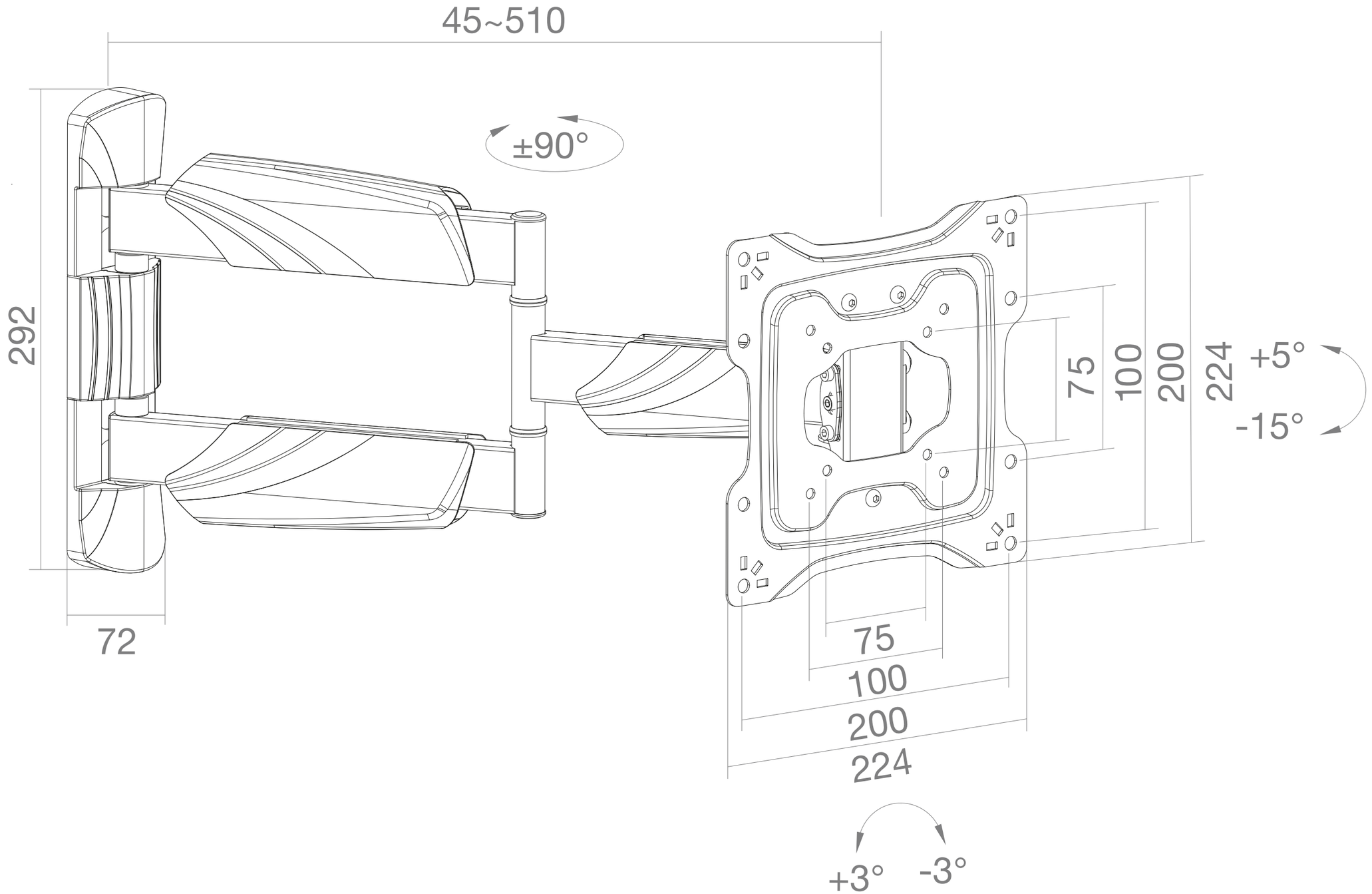

FONESTAR	Model	Description	Units	Scale
	MOV-322PR	ADJUSTABLE TV WALL MOUNT 13'' TO 55''	mm	1:3