AV MULTIMÉDIA / DISTRIBUIDORES / HDMI

FO-22CAT4

DISTRIBUIDOR EXTENSOR HDMI 1 X 4 POR CABO CAT 6/6A/7





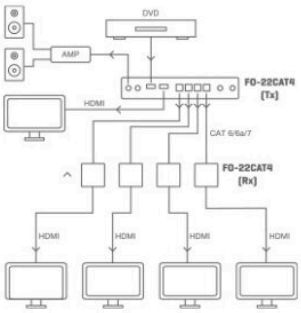





EDID | CAT 6/6a/7 | HDMI | 4K UHD

- Distribui e prolonga o sinal HDMI por cabo Cat 6/7. (1 entrada a 4 saídas)
- Resolução UHD 4k@60Hz. Função EDID. Extrator de áudio analógico e digital
- Transmissão de sinal até 60 m
- HDMI 2.0
- HDCP 2.2

+ Info:
https://fonestar.com/FO-22CAT4

ESPECIALMENTE RECOMENDADO EM:


Hospitalidade


Educação


Escritórios


Todos os setores

DESCRIÇÃO:

Distribuidor extensor HDMI 1 x 4 por cabo Cat 6/6a/7. HDMI 2.0. Resolução UHD 4K@60Hz. HDCP 2.2. Distância 60 m.

CARACTERÍSTICAS TÉCNICAS:

CARACTERÍSTICAS	Distribuidor extensor HDMI 1 x 4 para cabo Cat 6/6a/7. Resolução UHD 4k@60Hz e inferior. Largura de banda 18 Gbps. Distância de transmissão de até 60 m. Saída de loop HDMI no transmissor para TV local. Extrator de áudio analógico e digital. Função EDID, seleciona manualmente a resolução ideal de todas as TV. Porta micro USB para atualização e controlo por porta série. Alimentação PoC dos recetores. Em conformidade com a norma IEEE-568B. Extensores de comando à distância.
HDMI	2.0
HDCP	2.2
ATRASO	60-90 ms
ENTRADAS	1 HDMI fêmea
SAÍDAS	4 RJ-45 prolongamento HDMI por cabo Cat 6/6a/7 1 HDMI fêmea para monitor local 1 Áudio digital coaxial, RCA 1 Áudio estéreo, jack 3,5 mm
RECETORES	4 recetores com saída HDMI
ALIMENTAÇÃO	Distribuidor: 12 V CC, 2,5 A com adaptador incluído Recetores: PoC
MEDIDAS	Distribuidor: 210 x 26 x 107 mm profundidade Recetor: 94 x 18 x 61 mm profundidade
PESO	Distribuidor: 0,6 kg Recetor: 4 x 0,15 kg


+ Info:
https://fonestar.com/FO-22CAT4

ACESSÓRIOS	Transmissor e 4 recetores de comando à distância
NOTA	É recomendado utilizar cabos Cat 6/6a/7 de boa qualidade e com cobertura de proteção FTP/SFTP. Os cabos devem ter conetores blindados com cobertura de proteção no cabo ligado à blindagem do conetor. Desta forma, os prolongadores HDMI tornam-se mais fiáveis, evitando loops de terra produzidos ao interligar aparelhos (reprodutor/recetor e TV) com diferentes referências de terra que podem provocar perdas ou cortes na imagem.



+ Info:
https://fonestar.com/FO-22CAT4