ÁUDIO E ELETRÓNICA DE CONSUMO / ALTA FIDELIDADE HI-FI / REPRODUTORES

CD-150PLUS

REPRODUTOR CD/USB







CD USB

- Grande fiabilidade e precisão durante a reprodução
- Acabamento excecional
- Reproduz CD/USB
- Informação ID3 tag em ficheiros MP3
- Inclui comando à distância

+ Info:
https://fonestar.com/CD-150PLUS

ESPECIALMENTE RECOMENDADO EM:


Hospitalidade


Varejo


Educação


Escritórios

DESCRIÇÃO:

Reprodutor CD/USB. Reproduz CD áudio e MP3, CD-R e CD-RW.

CARACTERÍSTICAS TÉCNICAS:

CARACTERÍSTICAS	Reprodutor CD/USB. Mecanismo leitor de CD com sistema de leitura frontal slot in. Reproduz CD áudio e MP3, CD-R e CD-RW. Memória antivibração de 10 segundos. Porta USB. Ecrã VFD branco. Informação ID3 tag em ficheiros MP3. Comando à distância.
RESPOSTA	20-20.000 Hz
RELAÇÃO SINAL/RUÍDO	>77 dB
SAÍDAS	1 auxiliar, 2 x RCA 316 mV RMS 1 áudio digital coaxial, RCA 1 áudio digital ótico, toslink
ALIMENTAÇÃO	100-240 V CA, 25 W Standby: < 0,5 W
MEDIDAS	430 x 74 x 250 mm profundidade
PESO	3,3 kg
ACESSÓRIOS	Cabo de áudio, 2 x RCA Comando à distância Pilhas para o comando à distância


+ Info:
https://fonestar.com/CD-150PLUS

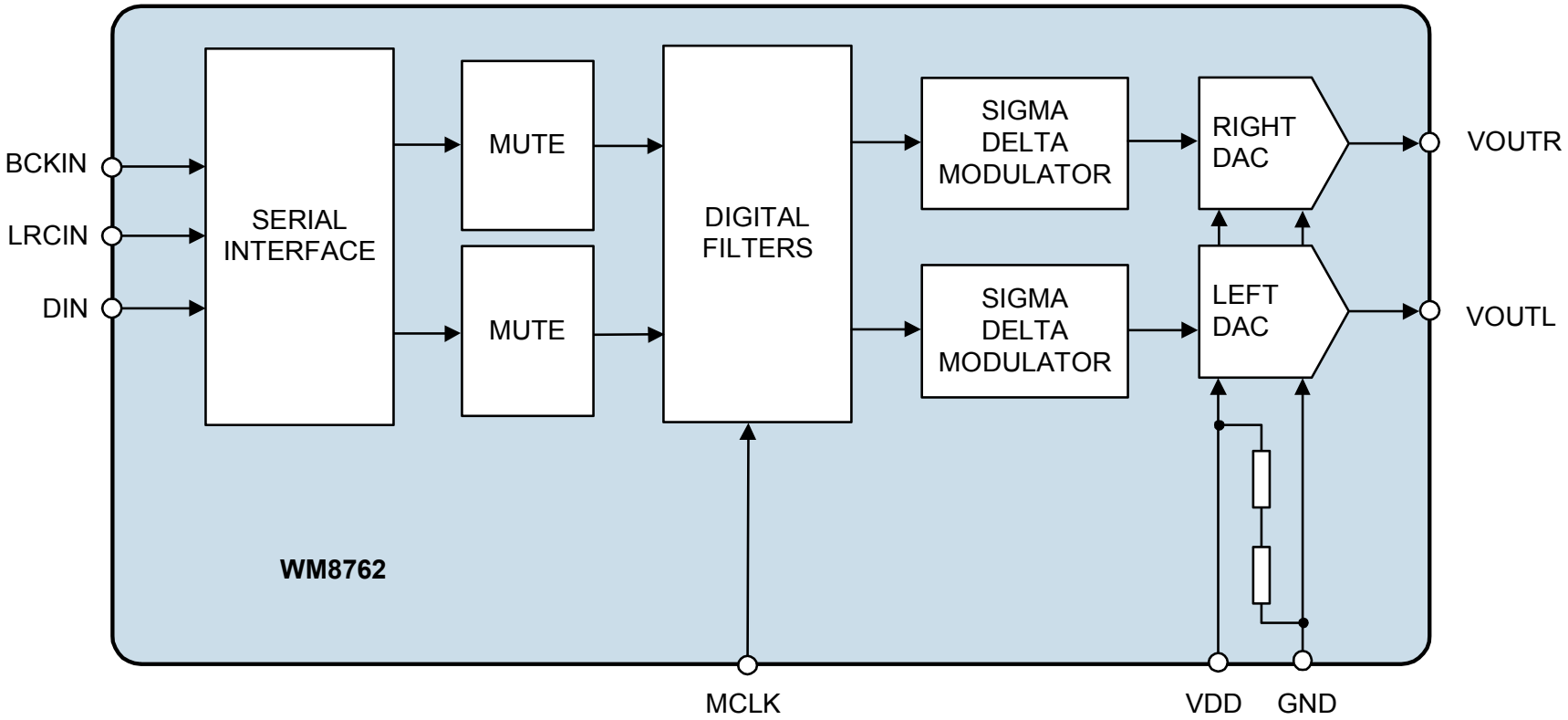

Ecala: -:---	A4	Proyecto:	FONESTAR
CD-150PLUS Block-Diagram		Código:	Polígono de Trascueto s/n 39600 Revilla de Camargo Tel: +34 942 254 555 Fax: +34 942 262 777 Web: www.fonestar.es
Autor:		Fecha: 2022-11-07	
Revisado: --		Fecha Revisión: --/--/----	

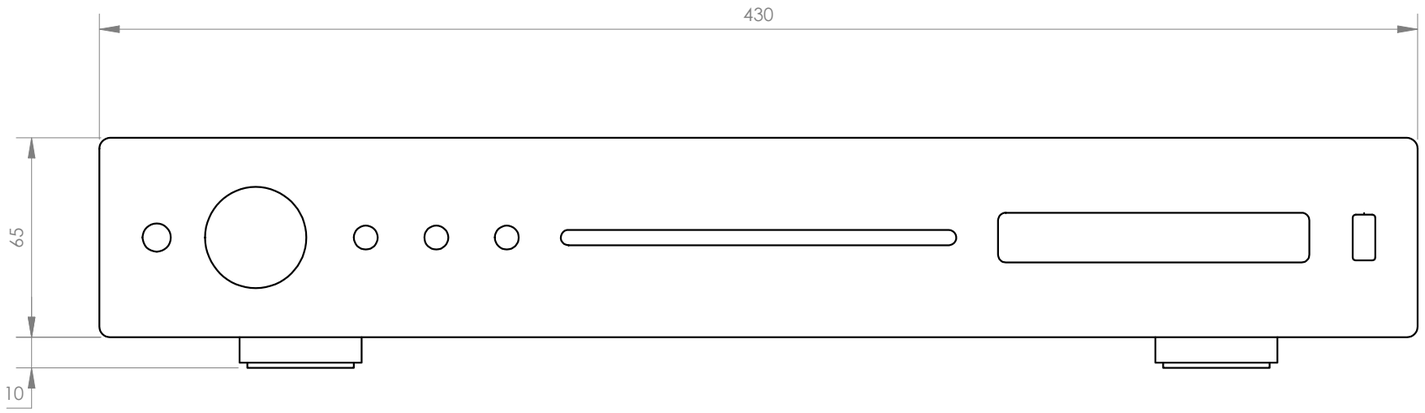

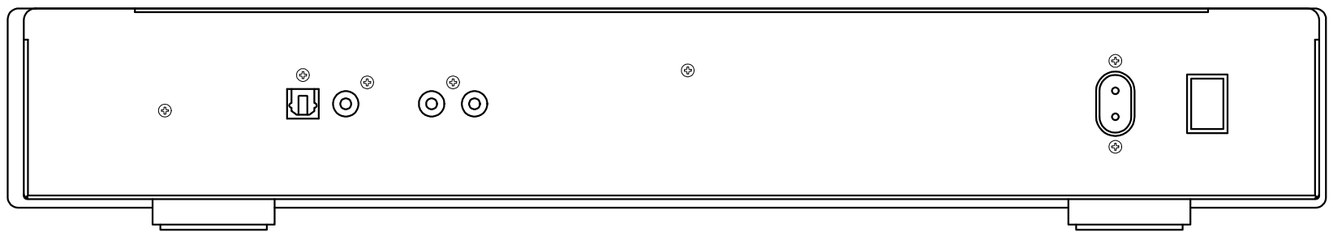

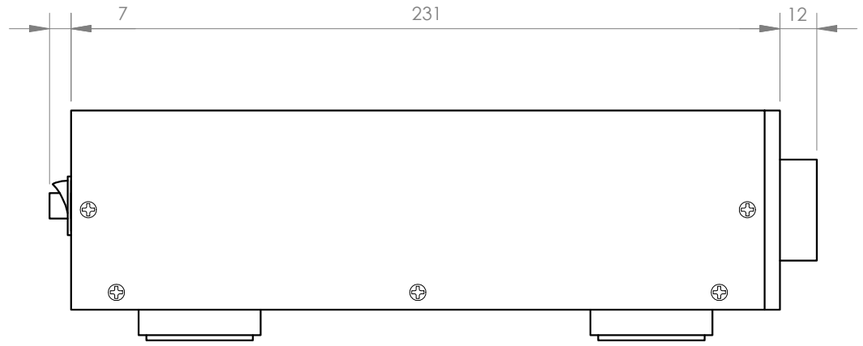

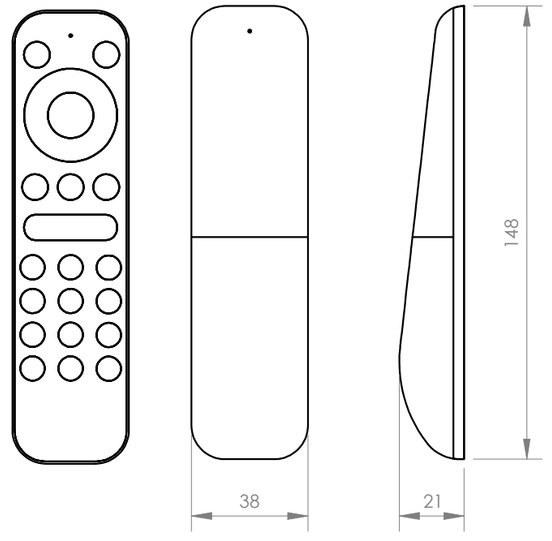

FONESTAR	Model ARTICULO	Description DESCRIPCION	Units mm	Scale 1:1