MEGAFONIA / KITS DE SOM / TETO

KS-12B

KIT DE SOM. PAR DE COLUNAS DE TETO BLUETOOTH



BLUETOOTH AUX USB MONO/STEREO

- Som estéreo de grande qualidade e potência
- Reprodutor Bluetooth®/USB e entrada de linha auxiliar
- Amplificador Integrado 2 x 20 W RMS
- Fácil integração e instalação

+ Info:
https://fonestar.com/KS-12B

ESPECIALMENTE RECOMENDADO EM:



Hospitalidade



Varejo



Hotéis



Todos os setores

DESCRIÇÃO:

Kit de som. Par de colunas de teto Bluetooth (ativa e passiva). Coaxiais 6" e tweeter 1". 2 x 20 W RMS.

CARACTERÍSTICAS TÉCNICAS:

CARACTERÍSTICAS	Par de colunas de teto Bluetooth. Coluna ativa com amplificador integrado e saída para coluna passiva. Recetor Bluetooth. Reprodutor USB de ficheiros mp3 e wav. Entrada de linha. Função de Standby automática após 10 minutos sem sinal de áudio. Modo de funcionamento estéreo ou mono. Limite de volume máximo entre 100% e 50%. 5 equalizações selecionáveis. Colunas coaxiais de grande qualidade de som. Grelha de proteção de alumínio sem moldura. Inclui comando à distância
BLUETOOTH	Bluetooth 5.3 Distância de transmissão de 10 m.
AMPLIFICADOR	2 x 20 W RMS
ALTIFALANTES	Coaxial: woofer 6'' e tweeter 1" (ativo e passivo) @ 8 Ohm
CONTROLOS	Limitador de volume (50% e 100%) Seletor estéreo/mono 5 equalizações Modo de reprodução USB (random, repeat all, repeat 1)
ENTRADAS	1 auxiliar estéreo, euroblock
RESPOSTA	60-20.000 Hz
RELAÇÃO SINAL/RUÍDO	92 dB
SENSIBILIDADE	89 dB a 1W/1m
PRESSÃO ACÚSTICA MÁXIMA	101 dB a máx W/1m
MATERIAIS	Estrutura envolvente ABS Grelha redonda de alumínio sem moldura



+ Info:
https://fonestar.com/KS-12B

CONETORES	Euroblock
COR	Branco (RAL 9003)
ALIMENTAÇÃO	24 V CC, 3 A com adaptador incluído
MEDIDAS	Colunas: 185 mm Ø x 75 mm de profundidade Orifício de corte: 170 mm Ø
PESO	1,5 kg
ACESSÓRIOS	Cabo de coluna 5 m Cabo extensor do recetor comando à distância 1 m Comando à distância Pilhas para o comando à distância
NOTA	Possibilidade de mudar o nome Bluetooth ID e palavra-passe com software PC.

+ Info:
https://fonestar.com/KS-12B

LogChip-Frequency Response

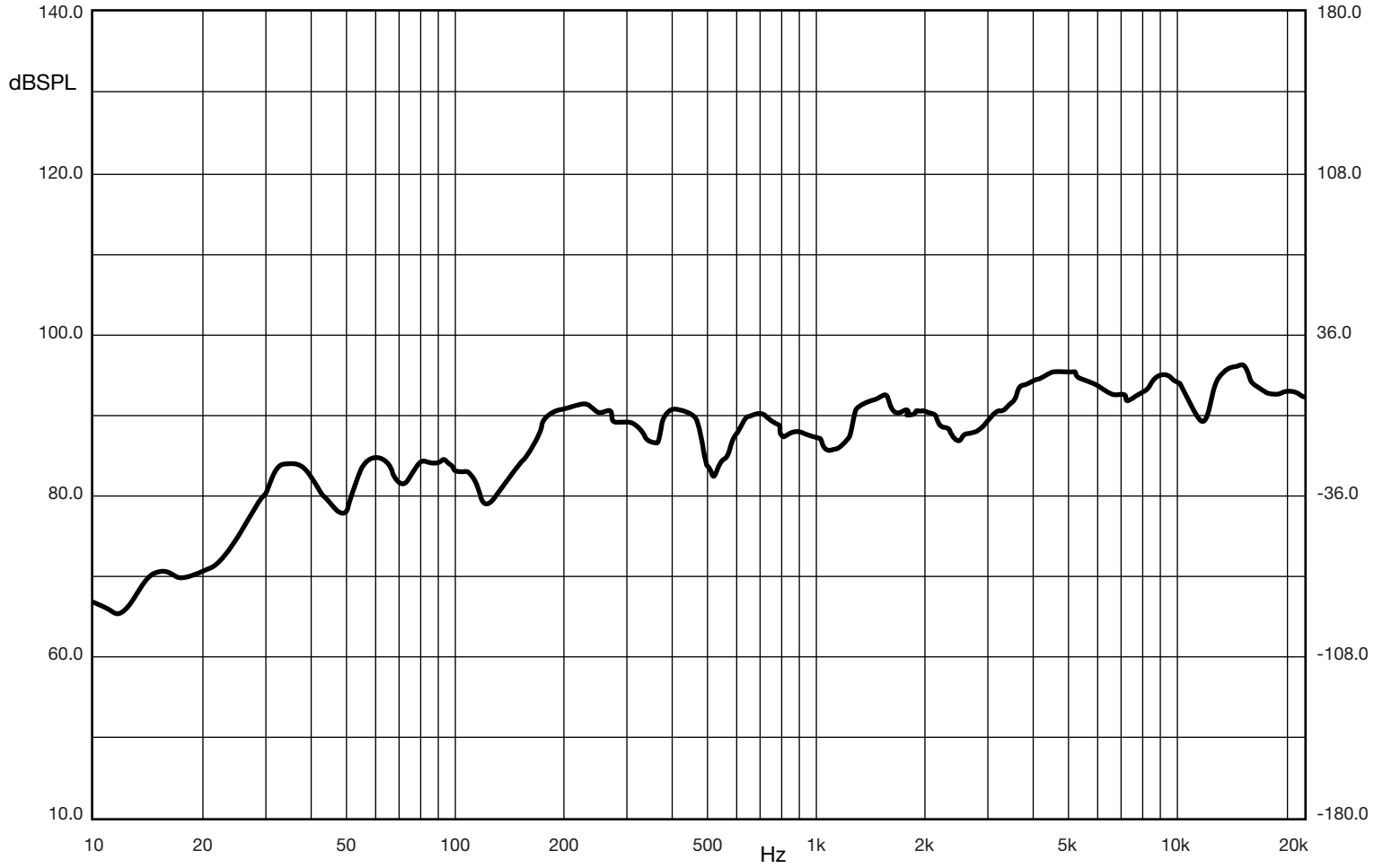

Ecala: -:---	A4	Proyecto:	
KS-12B Frequency-Response		Código:	
Autor:		Fecha: 2023-05-02	
Revisado: --		Fecha Revisión: --/--/----	

FONESTAR
Polígono de Trascueto s/n
39600 Revilla de Camargo
Tel: +34 942 254 555
Fax: +34 942 262 777
Web: www.fonestar.es

Sinusoidal

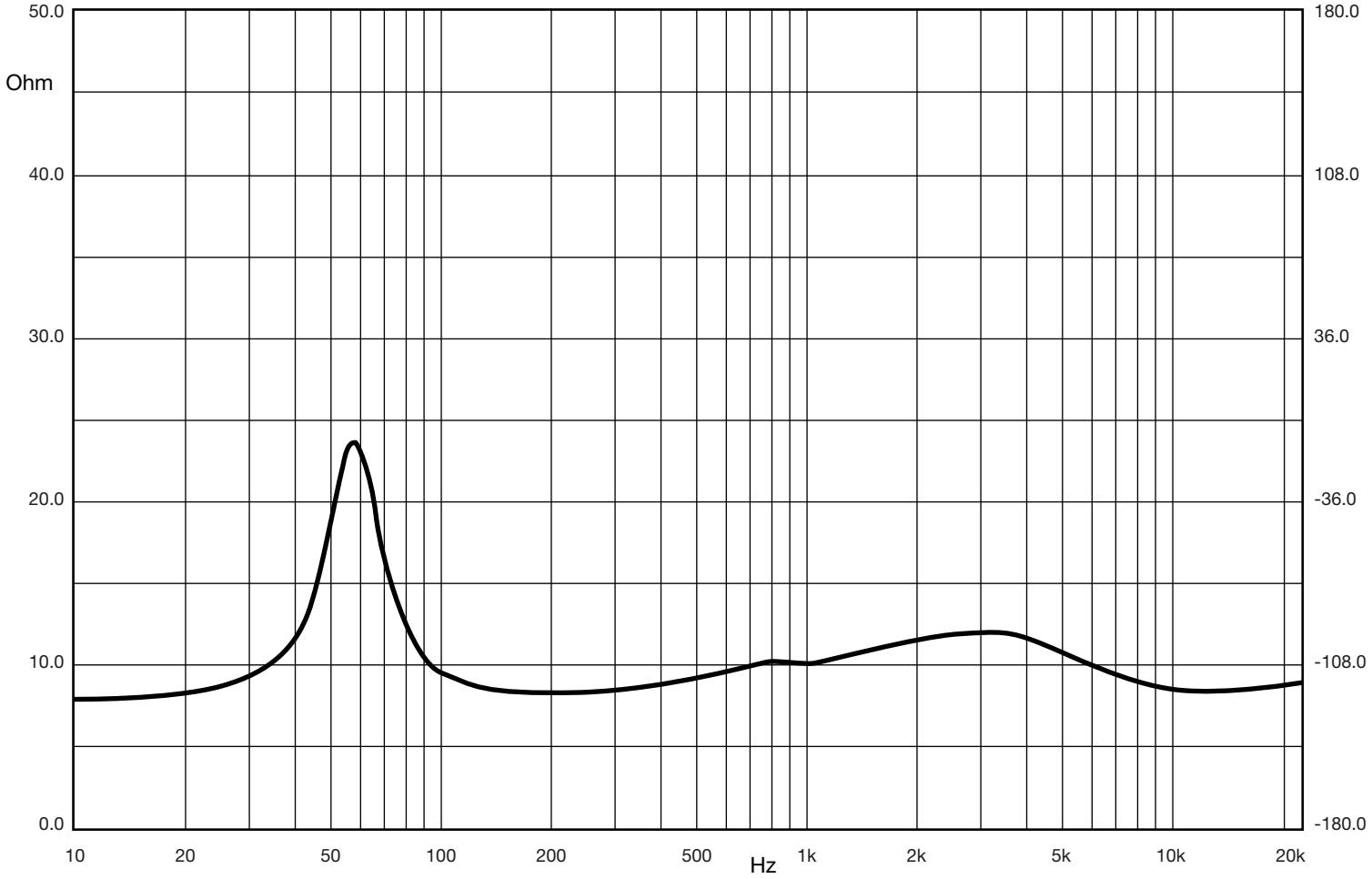

Ecala: -:---	A4	Proyecto:	
KS-12B IMP		Código:	
Autor:		Fecha: 2023-05-02	
Revisado: --		Fecha Revisión: --/--/----	

FONESTAR
Polígono de Trascueto s/n
39600 Revilla de Camargo
Tel: +34 942 254 555
Fax: +34 942 262 777
Web: www.fonestar.es

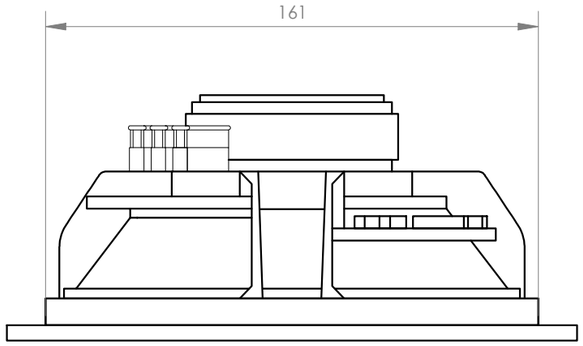

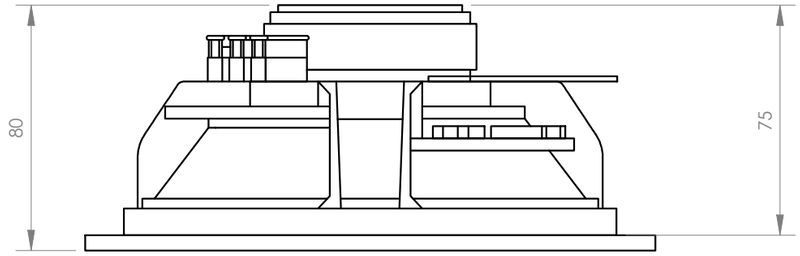

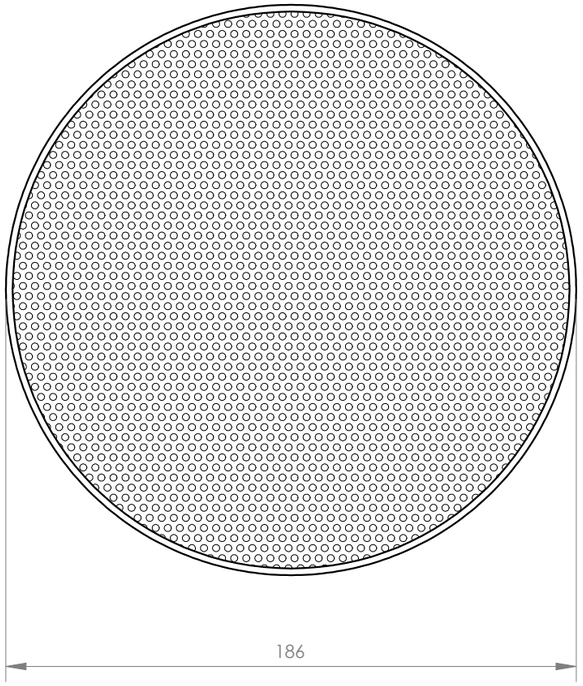

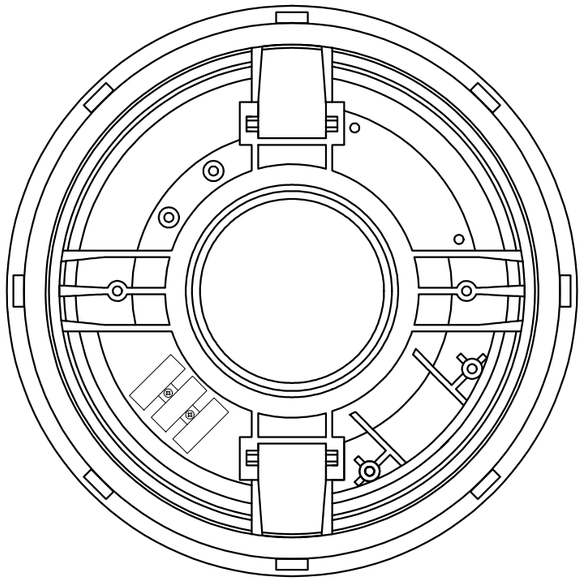

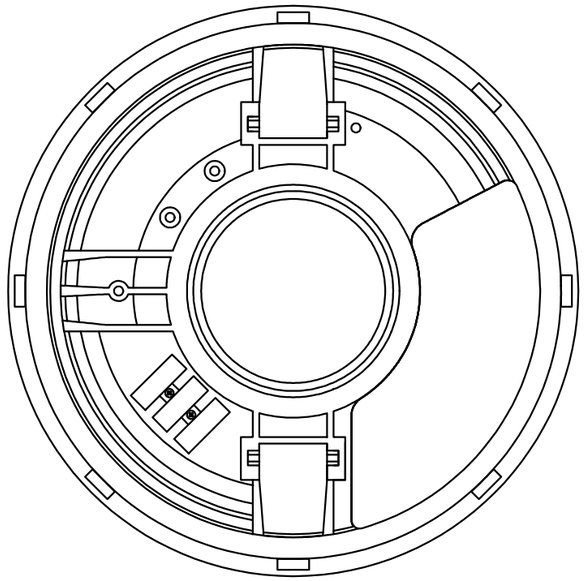

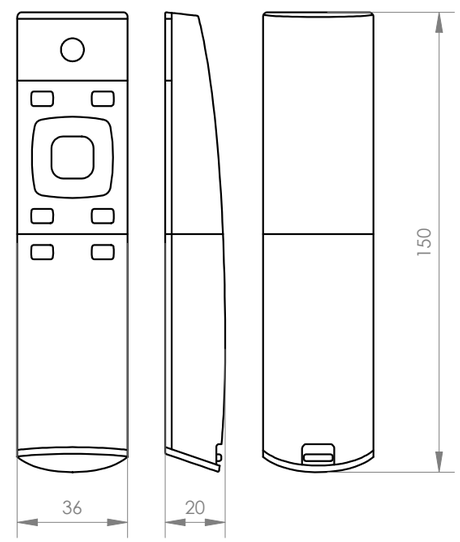

FONESTAR	Model KS-12B	Description SOUND KIT. PAIR OF BLUETOOTH CEILING SPEAKERS	Units mm	Scale 1:2