MEGAFONIA / COLUNAS / DE TETO

GAT-501

COLUNA DE TETO COM TRANSFORMADOR DE LINHA DE 100 V







- Som nítido e limpo
- Produzidas em ABS com caixa antifogo e grelha de alumínio
- Sistema de instalação rápida

+ Info:
https://fonestar.com/GAT-501

ESPECIALMENTE RECOMENDADO EM:



Hospitalidade



Varejo



Hotéis



Todos os setores

DESCRIÇÃO:

Coluna de teto 5" cone duplo. 6/3/1,5 W RMS@100 V. Instalação rápida.

CARACTERÍSTICAS TÉCNICAS:

CARACTERÍSTICAS	Coluna de teto com transformador de linha de 100 V e grelha redonda de alumínio.
POTÊNCIA	10 W máximo, 6 W RMS
ALTIFALANTES	5" cone duplo
RESPOSTA	140-15.000 Hz
IMPEDÂNCIA	6 W RMS @ 100 V (1.660 Ohm) 3 W RMS @ 100 V / 70 V (3.330 Ohm / 1.660 Ohm) 1,5 W RMS @ 100 V / 70 V (6.666 Ohm / 3.330 Ohm) 0,75 W RMS @ 70 V (6.666 Ohm)
SENSIBILIDADE	90 dB ±3 dB a 1 W/1 m
MATERIAL	ABS e grelha de alumínio
COR	Branco (RAL 9003)
MEDIDAS	175 mm Ø x 60 mm profundidade
ORIFÍCIO	150 mm Ø
PESO	0,42 kg
	Sistema de instalação rápida



+ Info:
https://fonestar.com/GAT-501

SPL vs Frequency

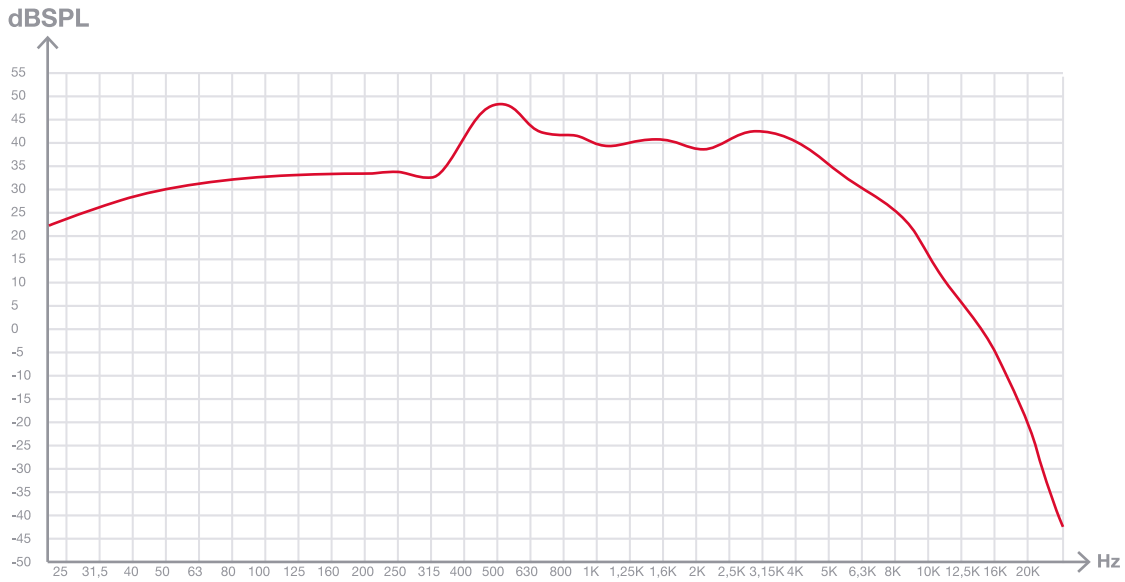

SPL vs Angle

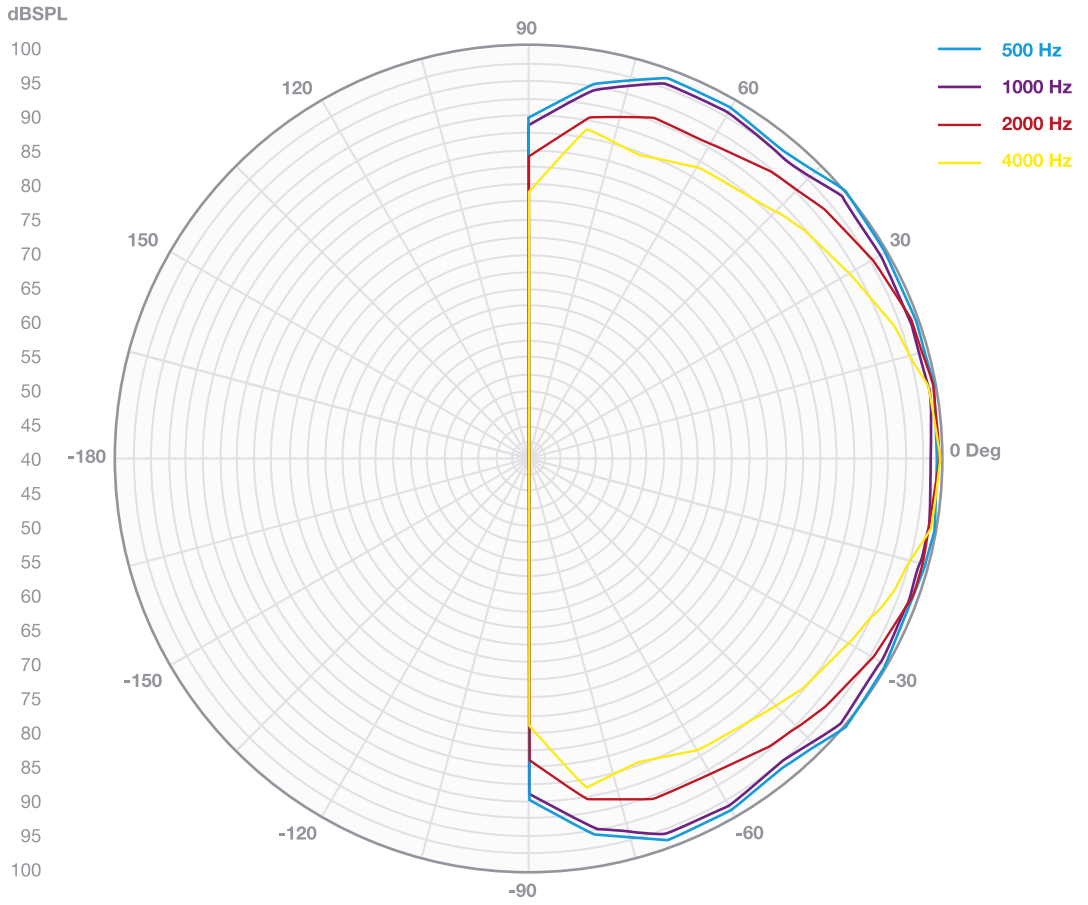

+ Info
https://fonestar.com/GAT-501

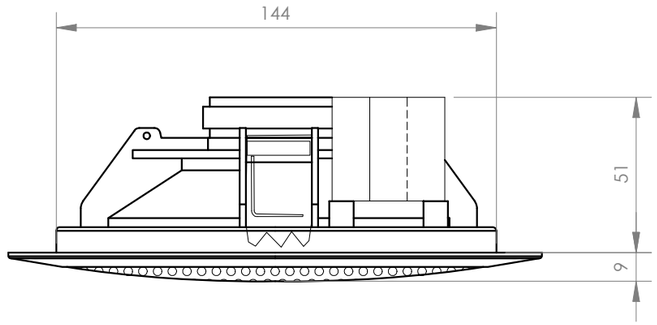

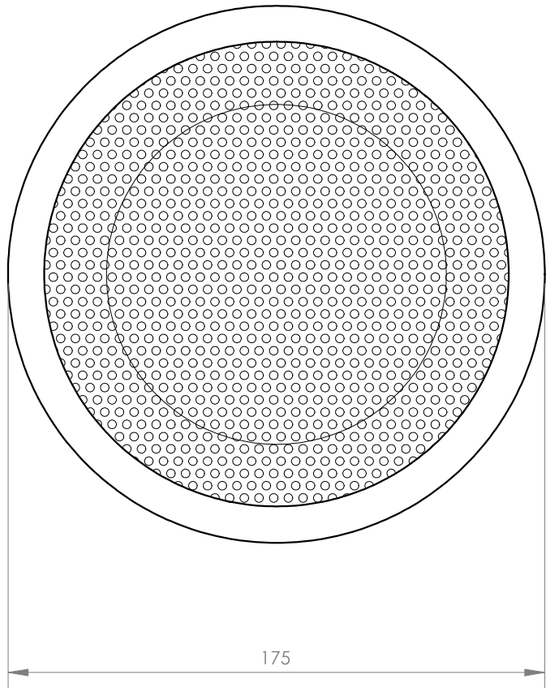

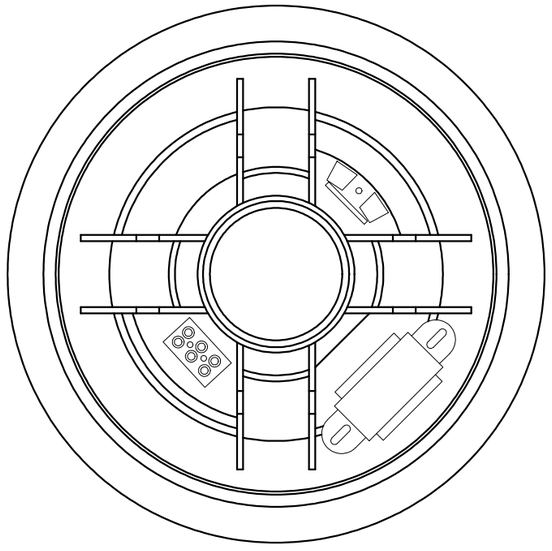

FONESTAR	Model	Description	Units	Scale
	GAT-501	100 V LINE TRANSFORMER CEILING SPEAKER	mm	1:2