SUPORTES / SUPORTES TV / DE PAREDE

# MOV-122EN

SUPORTE TV ORIENTÁVEL DE PAREDE








- Orientável horizontalmente e inclinável verticalmente
- Nível de borbulha
- Esquema de instalação, buchas, parafusos e acessórios de montagem
- Fixação firme e segura
- Instalação rápida e simples

+ Info:
https://fonestar.com/MOV-122EN

ESPECIALMENTE RECOMENDADO EM:



Varejo



Hotéis



Escritórios



Todos os setores

## DESCRIÇÃO:

## CARACTERÍSTICAS TÉCNICAS:

| | |
|---|---|
| CARACTERÍSTICAS | Suporte TV orientável |
| ECRÃ | 13" a 55" (33 a 139,7 cm) |
| VESA | 75x75, 100x100, 100x200, 200x100, 200x200 |
| PESO MÁXIMO SUPORTADO | 20 kg |
| DEFINIÇÕES | Orientável horizontalmente 120°<br>Inclinável verticalmente -15°/+5°<br>Correção horizontal 5°<br>Rotação 90°, permite rodar o ecrã na horizontal ou vertical |
| COR | Negro |
| MEDIDAS | Distância da parede: 6,6 a 19,8 cm<br>Placa parede: 6 x 12,2 cm<br>Placa TV: 21 x 21 cm |
| PESO | 0,71 kg |
| ACESSÓRIOS | Nível de borbulha<br>Braçadeira<br>Esquema de instalação<br>Buchas, parafusos e acessórios de montagem |



+ Info:
https://fonestar.com/MOV-122EN

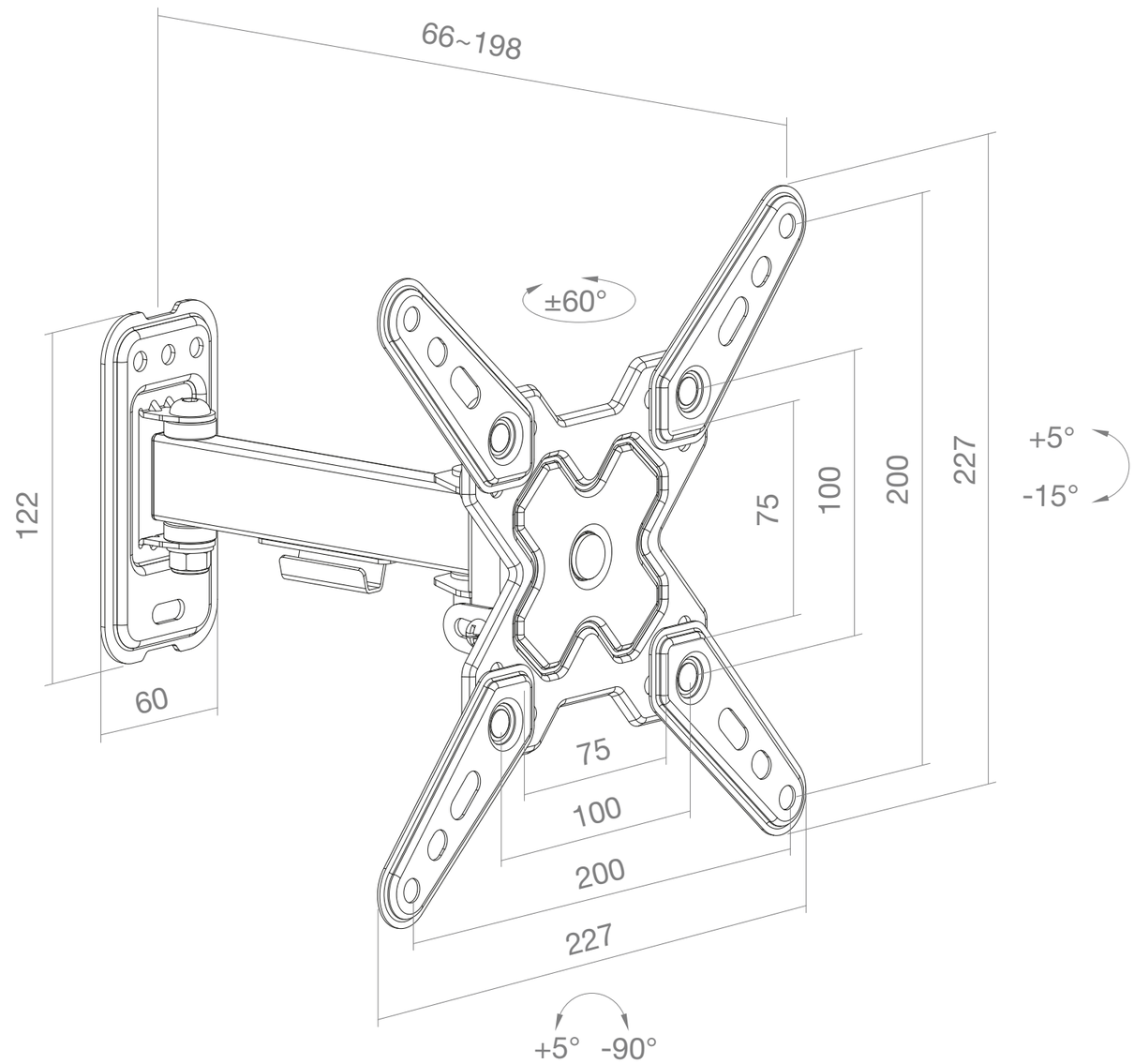


| FONESTAR | Model | Description | Units | Scale |
|---|---|---|---|---|
| | MOV-122EN | ADJUSTABLE TV WALL MOUNT 13'' TO 55'' | mm | 1:2 |