ALTA POTÊNCIA / COLUNAS / PASSIVAS

FPRO-25015

COLUNA ALTA POTÊNCIA PASSIVA

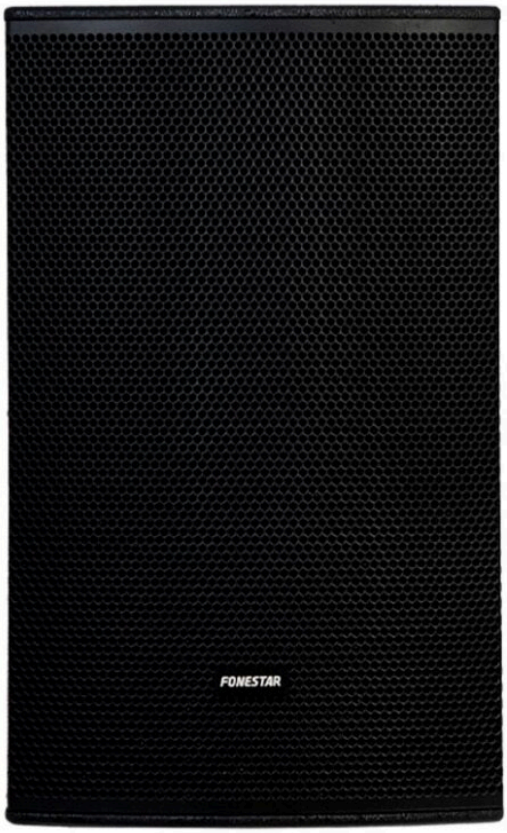



- Grande potência e qualidade de som
- Construção robusta e componentes de alta qualidade
- Pegas de transporte, pontos de suspensão e orifício na base para tubo de 35 mm

+ Info:
https://fonestar.com/FPRO-25015

ESPECIALMENTE RECOMENDADO EM:



Instalações esportivas



Hospitalidade



Hotéis



Todos os setores

DESCRIÇÃO:

Coluna alta potência passiva 15". 250 W RMS@8Ohm. Orifício tubo 35 mm. 14 pontos M8.

CARACTERÍSTICAS TÉCNICAS:

CARACTERÍSTICAS	Coluna em madeira DM reforçada. Acabamento em pintura granulada. Grelha metálica frontal de proteção. Pegas de transporte. Pontos de suspensão. Orifício na base para tubo de 35 mm.
POTÊNCIA	500 W máximo, 250 W RMS
ALTIFALANTES	1 woofer 15": bobina 65 mm e íman de ferrite 140 mm 1 motor de compressão: diafragma 1", boca 1" e bobina 25,4 mm
RESPOSTA	55-20.000 Hz (± 3 dB)
IMPEDÂNCIA	8 Ohm
SENSIBILIDADE	100 dB a 1 W/1 m
PRESSÃO ACÚSTICA	129 dB a máxima potência a 1 m
ÂNGULO COBERTURA	90° H x 60° V (-6 dB)
CONETORES	2 conetores de coluna 4 contactos (±1: full range, ±2: full range (parallel))
CROSSOVER	Passivo, 2 vias, frequência de corte 1.700 Hz, -6 dB/oitava
PONTOS DE SUSPENSÃO	14 pontos M8
COR	Negro
MEDIDAS	430 x 690 x 470 mm profundidade
PESO	22 kg



+ Info:
https://fonestar.com/FPRO-25015

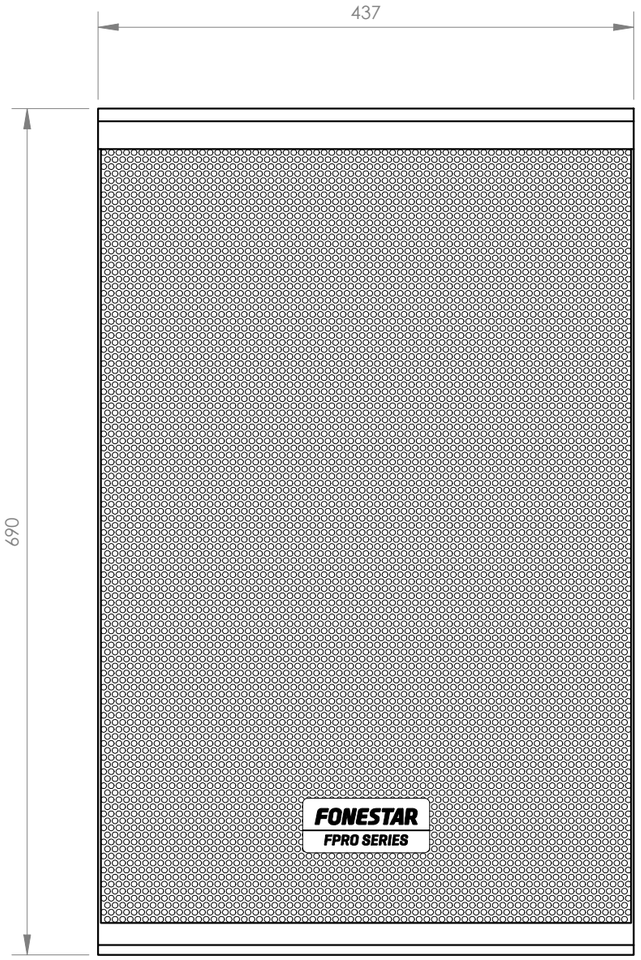

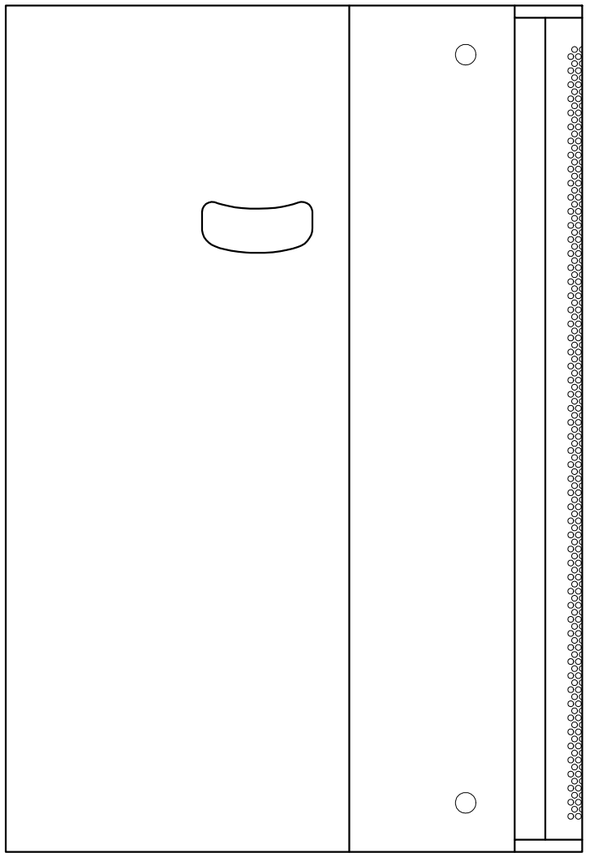

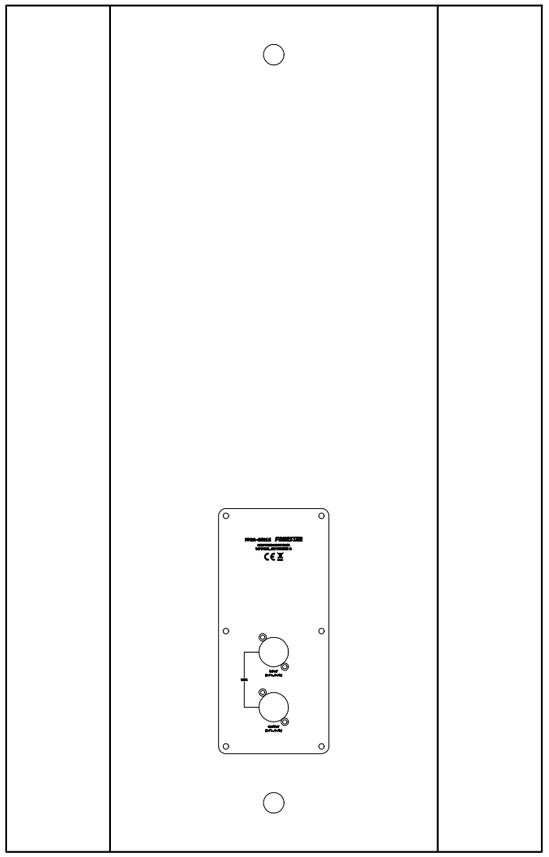

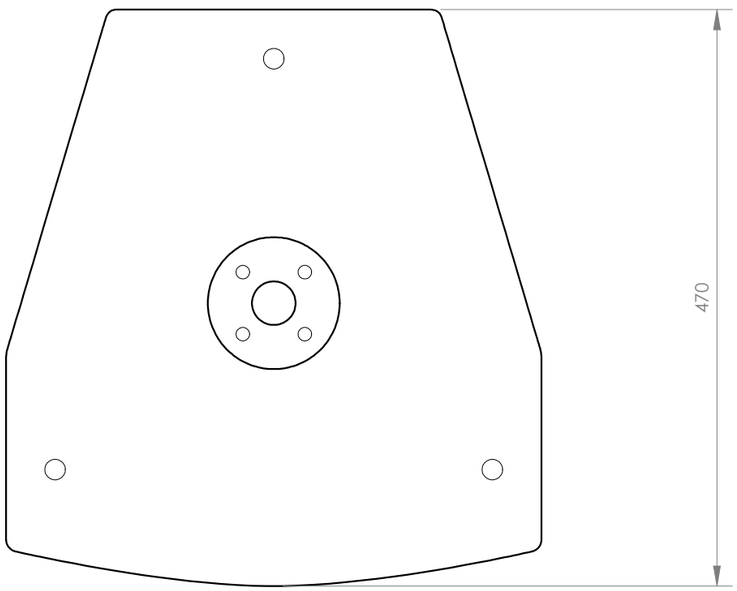

FONESTAR	Model	Description	Units	Scale
	FPRO-25015	PASSIVE HIGH-POWER LOUDSPEAKER	mm	1:5