MICROFONES / MICROFONES SEM FIOS / UHF

SONAIR-2M

MICROFONE DUPLO SEM FIOS DE MÃO UHF, FREQUÊNCIA FIXA



UHF

- Som de grande qualidade
- Longo alcance
- Pilha de longa duração
- Utilização fácil

+ Info:
https://fonestar.com/SONAIR-2M

ESPECIALMENTE RECOMENDADO EM:



Instalações esportivas



Educação



Hotéis



Todos os setores

DESCRIÇÃO:

Microfone duplo sem fios de mão UHF 550-700 MHz. Frequência de transmissão fixa. 8 canais disponíveis

CARACTERÍSTICAS TÉCNICAS:

CARACTERÍSTICAS	Microfone duplo sem fios de mão com cápsula dinâmica unidirecional. Recetor compacto com indicador de sinal de radiofrequência e sinal de áudio. Canais de transmissão de frequência fixa. Distância de transmissão superior a 30 m. Utilização fácil. Máximo 8 microfones/recetores a funcionar ao mesmo tempo em diferentes canais.
FREQUÊNCIAS	Grupo 1: 557,2 / 578,4 MHz Grupo 2: 636,5 / 652,1 MHz Grupo 3: 680,2 / 687,5 MHz Grupo 4: 685,3 / 691,5 MHz
POTÊNCIA	30 mW
RESPOSTA	30-20.000 Hz (+/- 2 dB)
RELAÇÃO SINAL/RUÍDO	> 96 dB
SAÍDAS	Áudio: 2 balanceada, XLR, 0 ~ 250 mV, 600 Ohm, 1,28 V pico 1 mistura não balanceada, jack 6,3 mm, 0 ~ 250 mV, 1 KOhm, 1,28 V pico
RECETOR	Sensibilidade de receção: -95 dBm Distorção: < 0,3% Latência: 3 ms
MICROFONES	2 microfones sem fio de mão: Cápsula dinâmica unidirecional Pressão acústica máxima 120 dB Radiação de harmónicos: < -50 dBc Duração de pilhas (alcalinas): 8 horas aprox.
ALIMENTAÇÃO	Recetor: 12 V CC, 500 mA com adaptador incluído Microfone transmissor: 2 pilhas AA. Aceita pilhas recarregáveis.
MEDIDAS	Recetor: 210 x 46 x 156 mm de profundidade



+ Info:
https://fonestar.com/SONAIR-2M

PESO	0,4 kg
ACESSÓRIOS	?Cabo jack 6,3 mm mono, 1m Anel estabilizador Adaptador de corrente Pilhas para o microfone

+ Info:
https://fonestar.com/SONAIR-2M

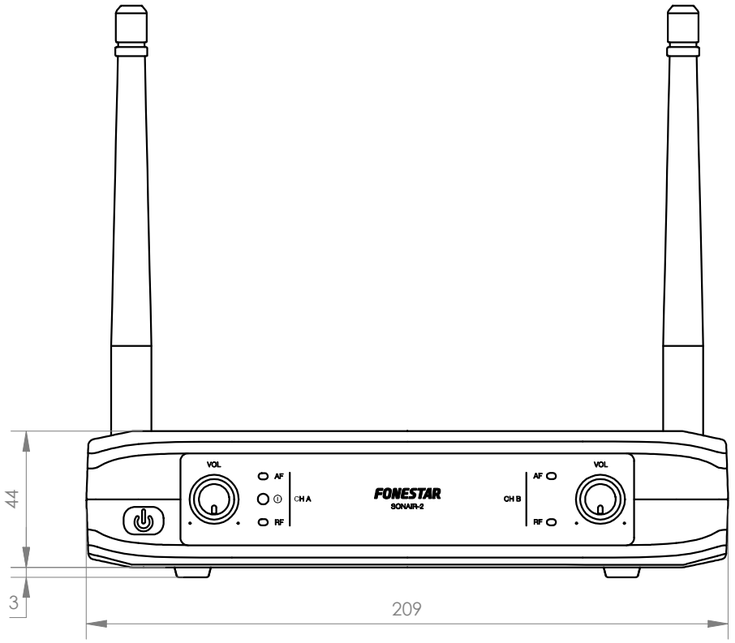

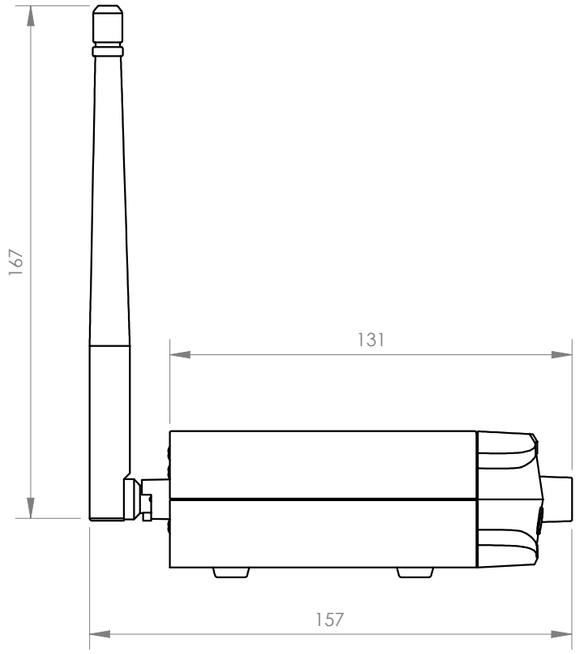

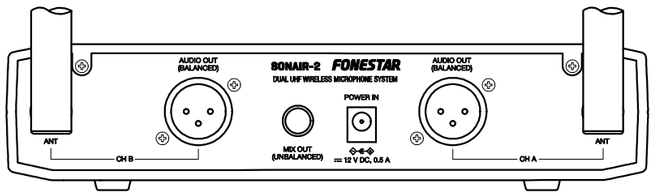

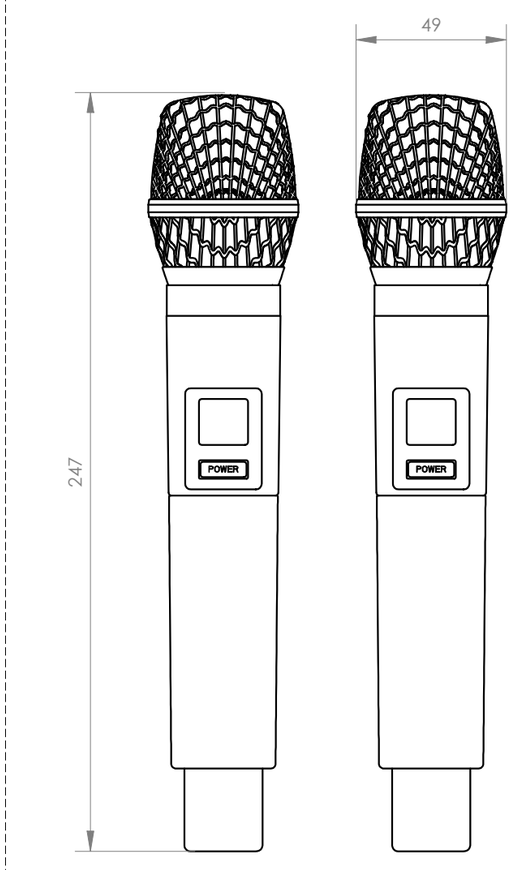

FONESTAR	Model SONAIR-2M	Description UHF DUAL HAND-HELD WIRELESS MICROPHONE, FIXED FREQUENCY	Units mm	Scale 1:2