SUPORTES / SUPORTES TV / DE CHÃO

STS-4864N

SUPORTE TV ORIENTÁVEL DE CHÃO

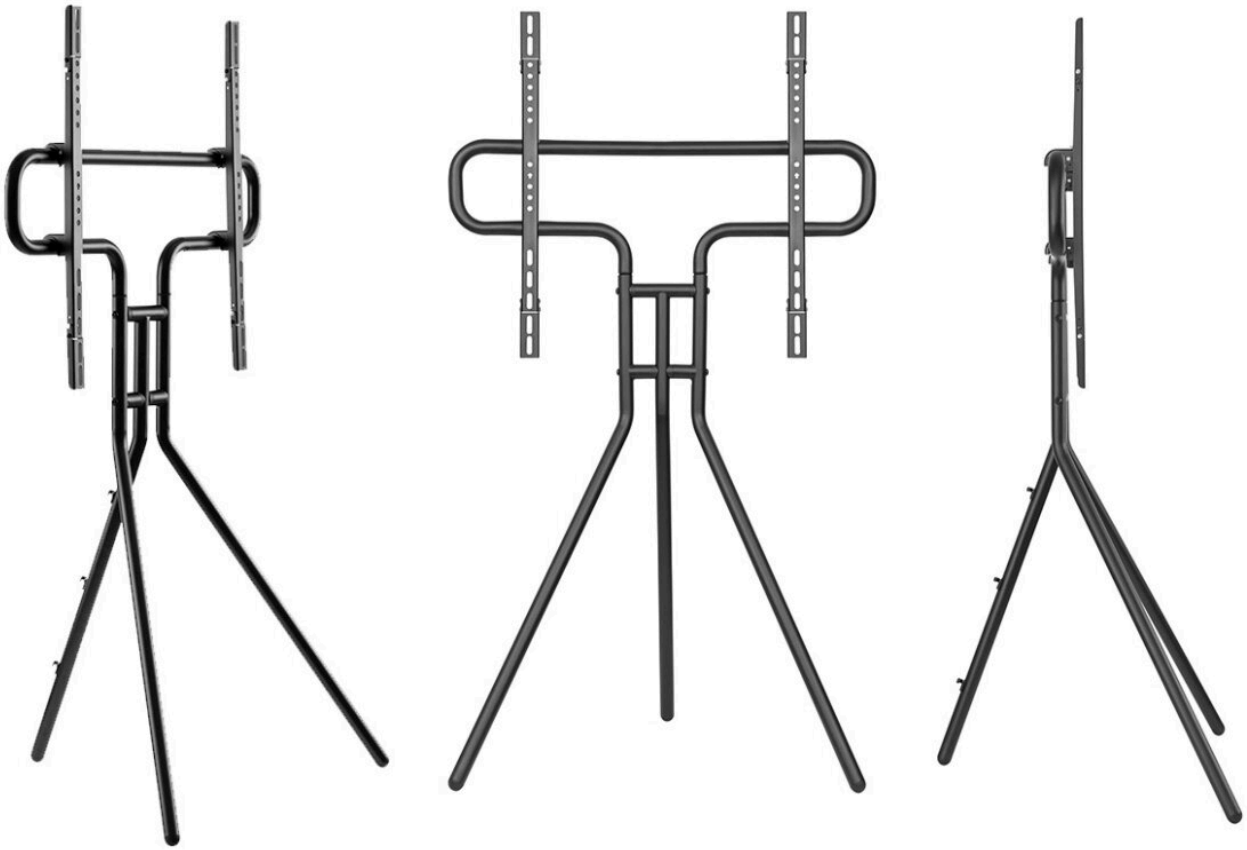



- Design apelativo para uso doméstico e profissional
- Fácil de colocar e também mudar de lugar
- Montagem fácil

+ Info:
https://fonestar.com/STS-4864N

ESPECIALMENTE RECOMENDADO EM:



Varejo



Escritórios



Hotéis



Todos os setores

DESCRIÇÃO:

Suporte TV orientável de chão. 49" a 70". VESA 300/300x200/400/400x200/400x300/600x400. Peso máx. suportado de 40 kg. Negro.

CARACTERÍSTICAS TÉCNICAS:

CARACTERÍSTICAS	Suporte TV orientável de chão É fornecido desmontado com instruções e acessórios de montagem
ECRÃ	49" a 70" (124 a 177 cm)
VESA	300 x 200, 300 x 300, 400 x 200, 400 x 300, 400 x 400, 600 x 400
PESO MÁXIMO SUPORTADO	40 kg
AJUSTES	Largura ajustável
COR	Negro
MEDIDAS	Largura ajustável de 20 a 60 cm x 61,6 cm altura máximo Altura: 134,5 cm Base: 75 x 53,5 cm de profundidade
PESO	6,4 kg
ACESSÓRIOS	Parafusos e acessórios de montagem Braçadeira



+ Info:
https://fonestar.com/STS-4864N