SUPORTES / SUPORTES TV / DE PAREDE

FIX-022BA

SUPORTE TV FIXO DE PAREDE

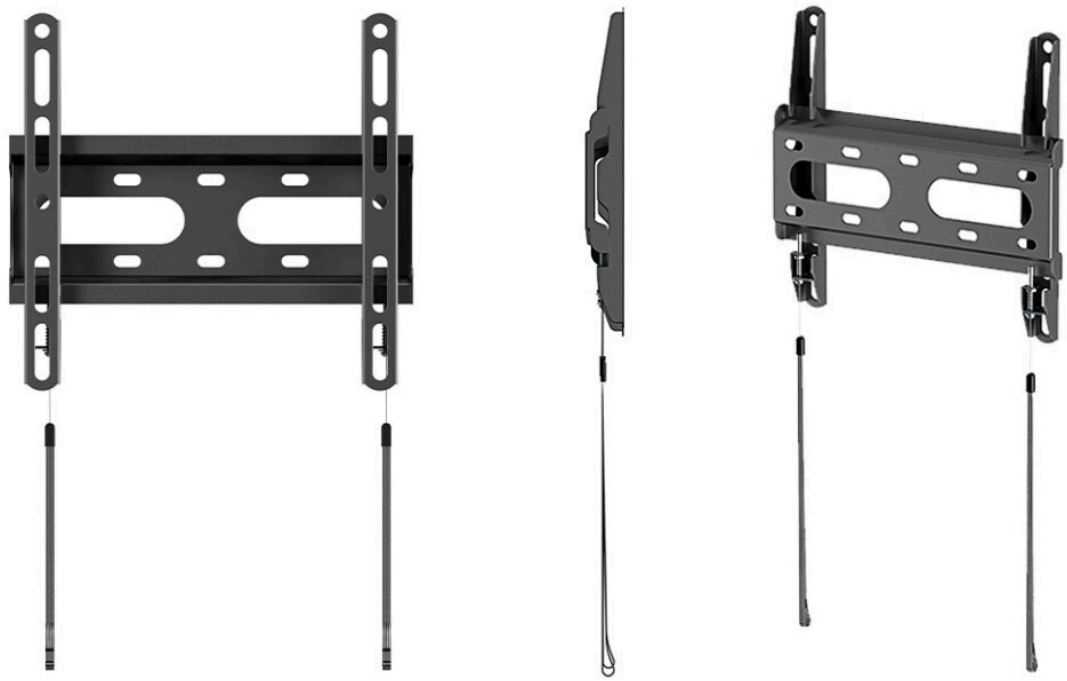



- Ultra fino
- Nível de borbulha
- Esquema, parafusos e acessórios de montagem
- Fixação firme e segura
- Instalação rápida e simples

+ Info:
https://fonestar.com/FIX-022BA

ESPECIALMENTE RECOMENDADO EM:



Varejo



Hotéis



Escritórios



Todos os setores

DESCRIÇÃO:

Suporte TV fixo de parede. 23" a 55". VESA max 200x200. Peso máx suportado 45 kg.

CARACTERÍSTICAS TÉCNICAS:

CARACTERÍSTICAS	Suporte TV fixo ultra fino
ECRÃ	23" a 55" (58,4 a 139,7 cm)
VESA	75x75, 100x100, 100x150, 150x100, 100x200, 200x100, 150x150, 200x200
PESO MÁXIMO SUPORTADO	45 kg
COR	Negro
MEDIDAS	Distância da parede: 2,7 cm Placa parede: 24 x 10 cm Largura ajustável de 7,5 a 20 cm x 20 cm altura
PESO	0,45 kg
ACESSÓRIOS	Nível de borbulha Sistema de bloqueio rápido Esquema de instalação Buchas, parafusos e acessórios de montagem



+ Info:
https://fonestar.com/FIX-022BA

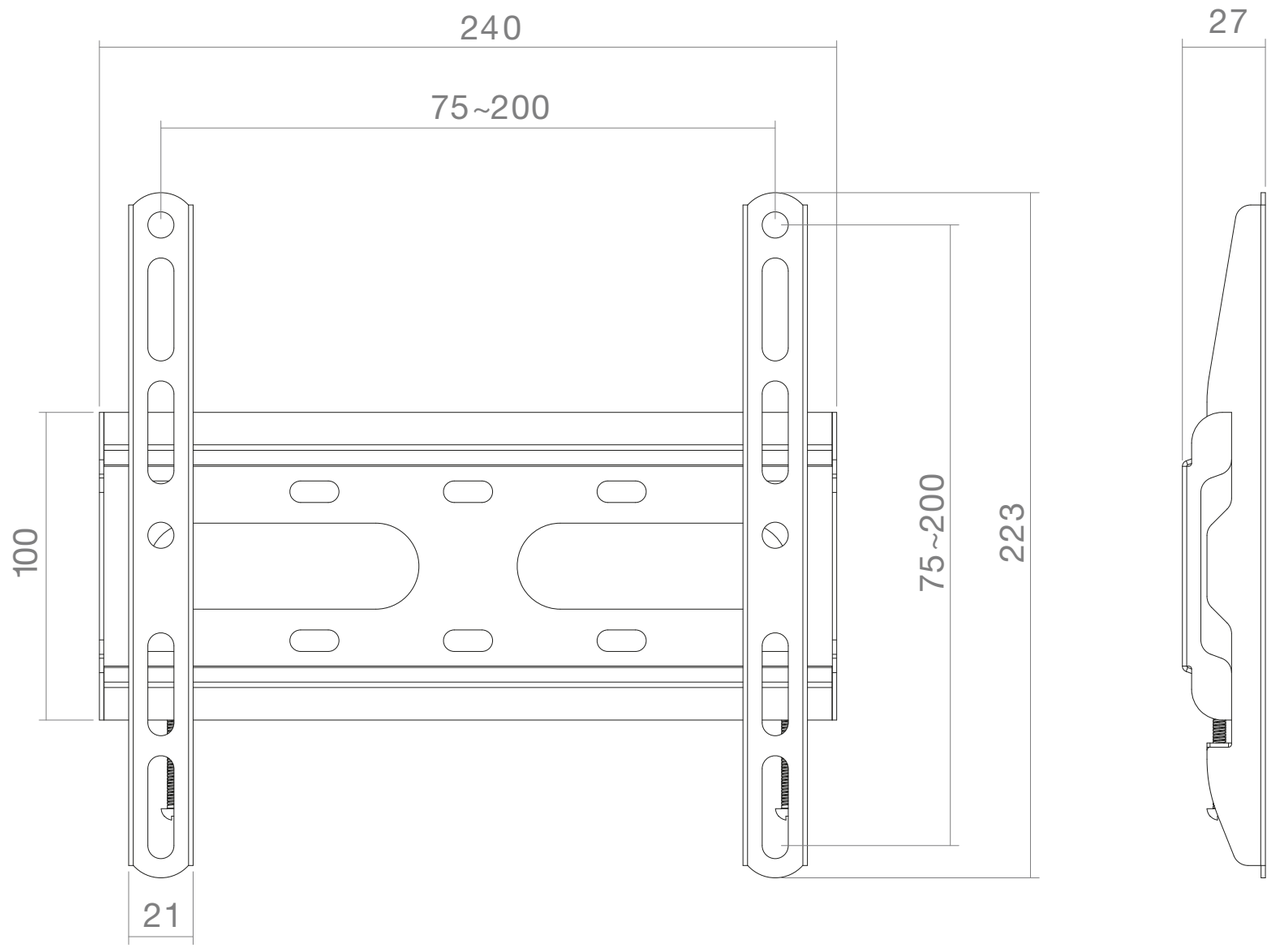

FONESTAR	Model	Description	Units	Scale
	FIX-022BA	FIXED TV WALL MOUNT. 23'' TO 55''	mm	1:2