MEGAFONIA / SISTEMAS PORTÁTEIS / AMPLIFICADORES

ALTA-VOZ-30

AMPLIFICADOR PORTÁTIL USB/MICROSD





- Som claro e sem distorção, perfeito para voz
- Muito fácil de usar, graças ao tamanho compacto e controlos simples
- Resistente e robusto para uso diário
- Bateria recarregável de grande autonomia, 9 horas
- Cómodo e ergonómico para uso prolongado

+ Info:
https://fonestar.com/ALTA-VOZ-30

ESPECIALMENTE RECOMENDADO EM:


Educação


Varejo


Hotéis


Todos os setores

DESCRIÇÃO:

Amplificador portátil USB/microSD

CARACTERÍSTICAS TÉCNICAS:

CARACTERÍSTICAS	Amplificador portátil para cintura. Gravador/reprodutor USB/MicroSD. Sintonizador digital FM. Gravação 128 Kbps. Autonomia: 9 h volume médio. Grande alcance. Extremamente leve.
POTÊNCIA	30 W máximo 10 W RMS
ALTIFALANTES	3 "com íman de neodímio
RESPOSTA	120-12.000 Hz
MICROFONE	Cabo 1 m. Conetor jack 3,5 mm estéreo
ENTRADAS	1 micro electret, jack 3,5 mm estéreo 680 Ohm 3 mV 1 auxiliar, jack 3,5 mm estéreo 22.000 Ohm 600 mV
CONTROLOS	Volume on/off Tácteis para gravador/reprodutor
ALIMENTAÇÃO	Bateria recarregável Li-on, 2.000 mAh 3,7 V Tempo de carga: 3 h
MEDIDAS	90 x 116 x 32 mm profundidade
PESO	0,2 kg
ACESSÓRIOS	Cabo USB a micro USB para recarga Cinto de transporte Bolsa de transporte



+ Info:
https://fonestar.com/ALTA-VOZ-30

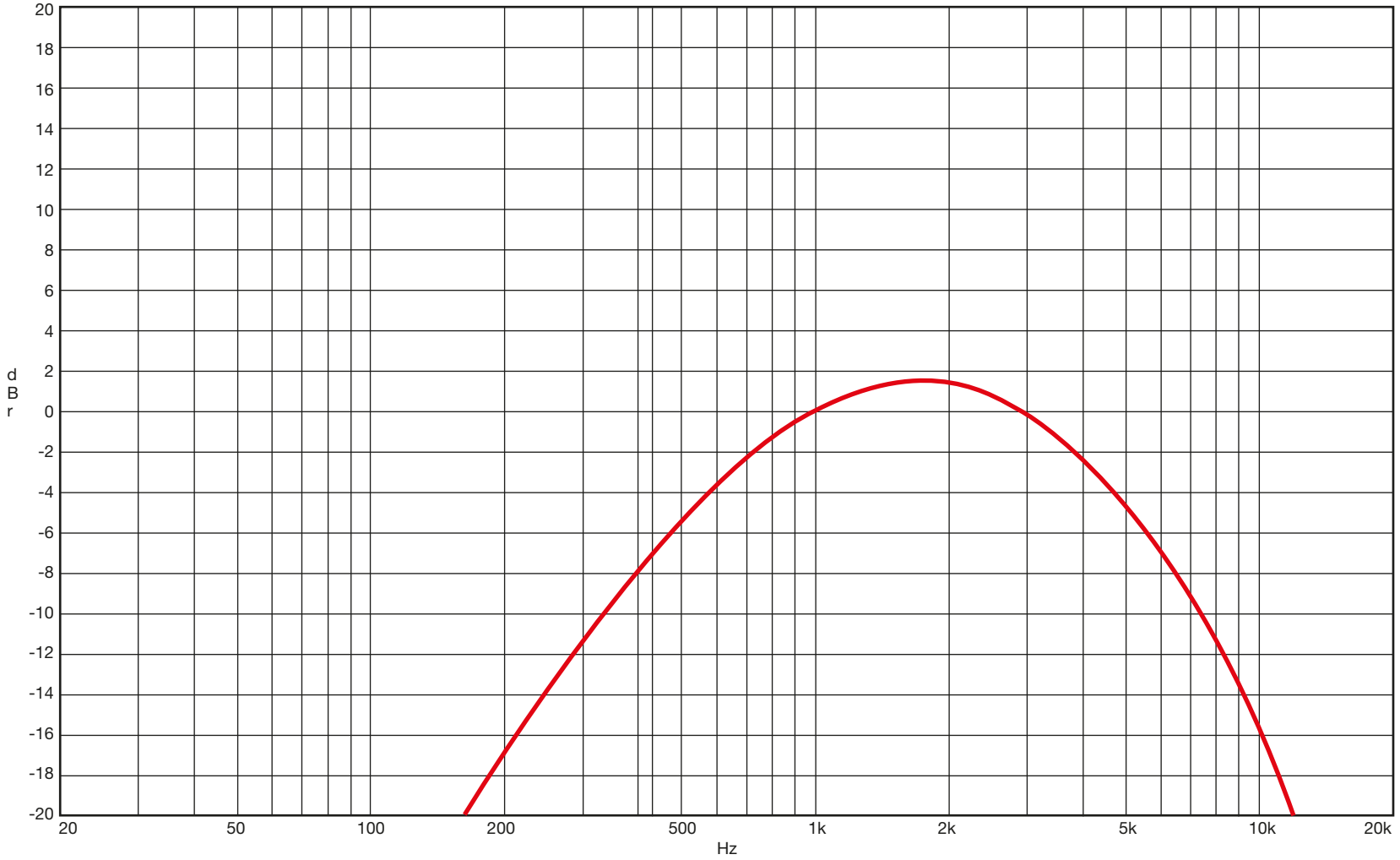

Ecala: -:---	A4	Proyecto:	
ALTA-VOZ-30+W30 Frequency-Response MIC		Código:	
Autor:		Fecha: 2023-11-10	
Revisado: --		Fecha Revisión: --/--/----	

FONESTAR
Polígono de Trascueto s/n
39600 Revilla de Camargo
Tel: +34 942 254 555
Fax: +34 942 262 777
Web: www.fonestar.es

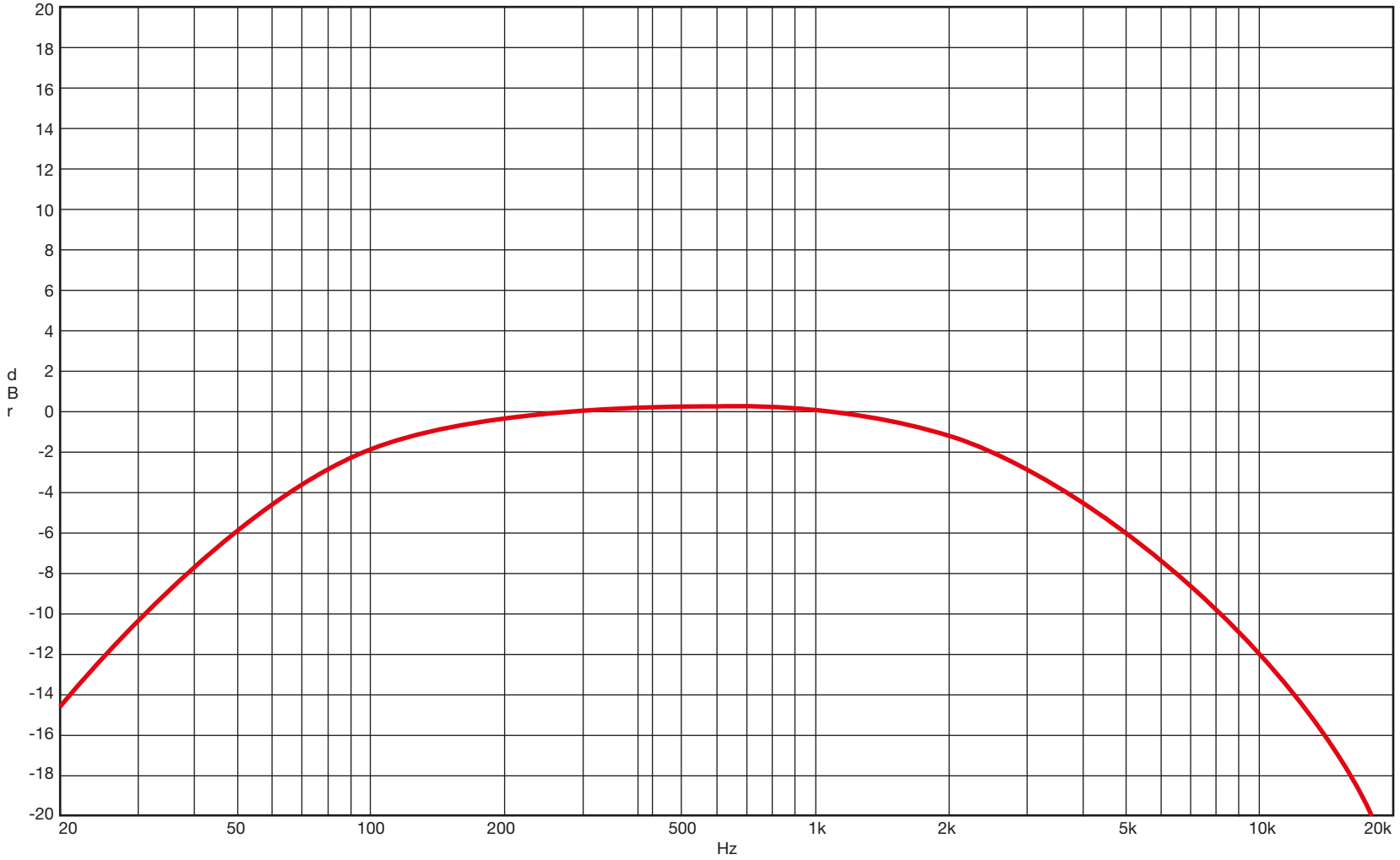

Ecala: -:---	A4	Proyecto:	
ALTA-VOZ-30+W30 Frequency-Response		Código:	
Autor:		Fecha: 2023-11-10	
Revisado: --		Fecha Revisión: --/--/----	

FONESTAR
Polígono de Trascueto s/n
39600 Revilla de Camargo
Tel: +34 942 254 555
Fax: +34 942 262 777
Web: www.fonestar.es

Block Diagram of Mic FM Receiver

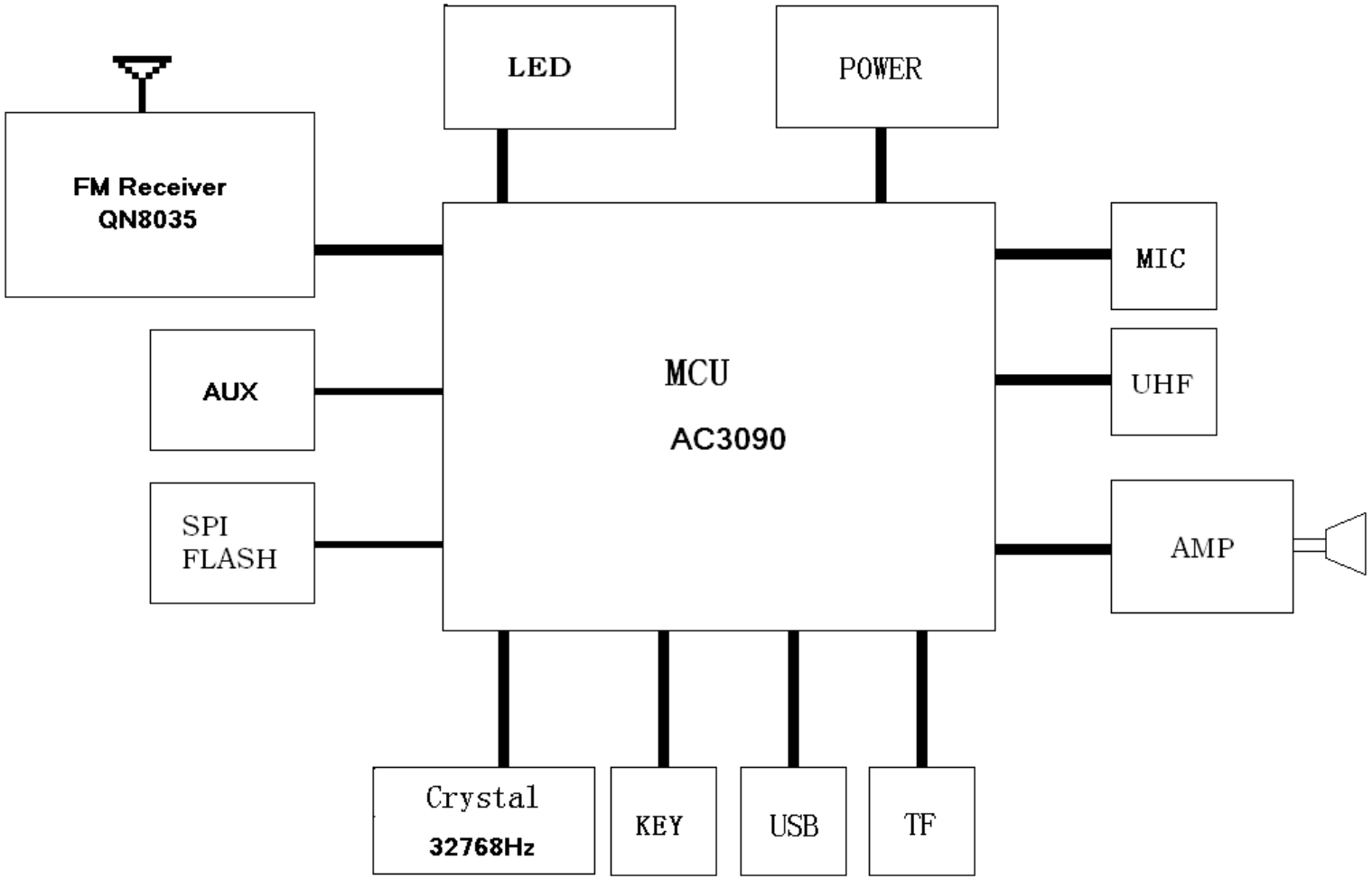

Ecala: -:---	A4	Proyecto:	
ALTA-VOZ-30 Block Diagrams		Código:	
Autor:		Fecha: 2023-10-25	
Revisado: --		Fecha Revisión: --/--/----	

FONESTAR
Polígono de Trascueto s/n
39600 Revilla de Camargo
Tel: +34 942 254 555
Fax: +34 942 262 777
Web: www.fonestar.es

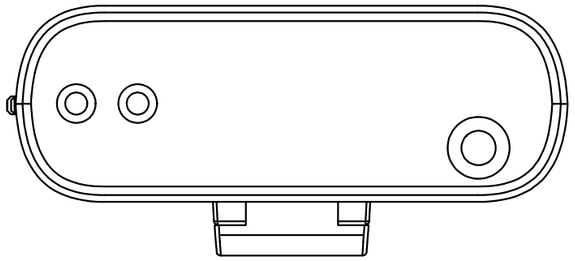

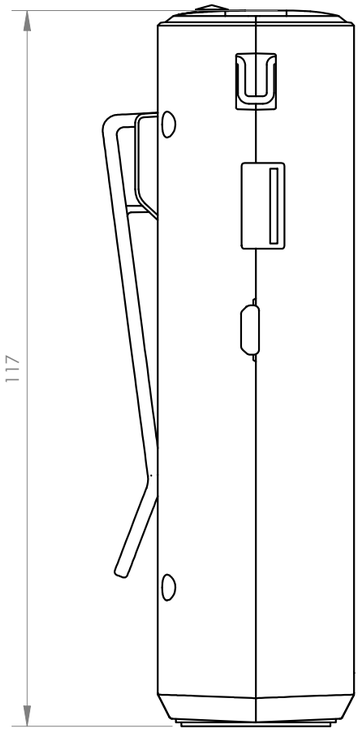

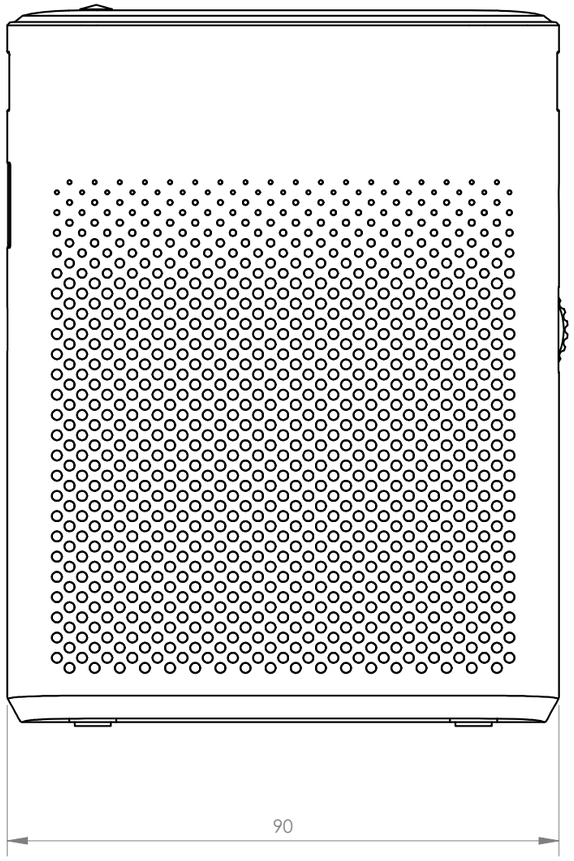

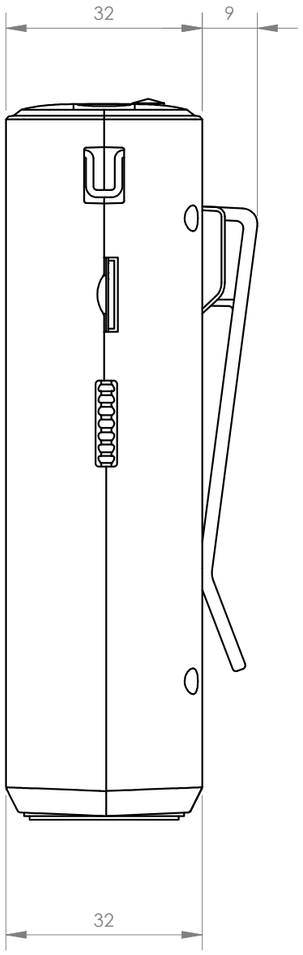

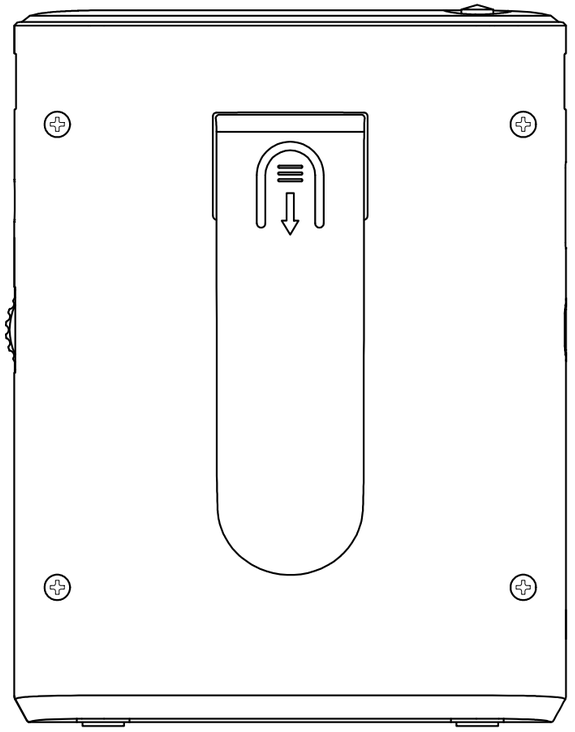

	Model	Description	Units	Scale
FONESTAR	ALTA-VOZ-30	USB/MICROSD PORTABLE AMPLIFIER	mm	1:1