SUPORTES / SUPORTES DE MONITOR / DE MESA

SMM-112BA

SUPORTE ORIENTÁVEL DE MESA PARA 2 MONITORES



- Rotação 360º. Coloque o seu ecrã na posição panorâmica ou vertical
- 2 opções de instalação: borda ou interior da mesa
- Braçadeira. Cabos sempre organizados

+ Info:
https://fonestar.com/SMM-112BA

ESPECIALMENTE RECOMENDADO EM:



Varejo



Educação



Hotéis



Todos os setores

DESCRIÇÃO:

CARACTERÍSTICAS TÉCNICAS:

CARACTERÍSTICAS	Suporte orientável de mesa para 2 monitores
ECRÃ	17" a 32" (43,2 a 81,3 cm).
VESA	75 x 75, 100 x 100
PESO MÁXIMO SUPORTADO	2 x 9 kg
DEFINIÇÕES	Braços articulados Altura regulável até 40,7 cm Orientável horizontalmente ±90º Inclinável ±45º Rotação 360º 2 possibilidades de instalação: montagem na borda da mesa ou no interior da mesa perfurando um orifício para o parafuso
COR	Negro
MEDIDAS	Placa TV: 11,5 x 11,5 cm Altura regulável até 44,1 cm (centro da placa VESA) Espessura máxima da mesa 8,5 cm Distância da mesa: 40,7 cm Comprimento máximo dos braços: 37,6 cm Tubo: 40,7 cm x 3,5 cm Ø
PESO	3,37 kg
ACESSÓRIOS	Braçadeira Buchas, parafusos e acessórios de montagem



+ Info:
https://fonestar.com/SMM-112BA

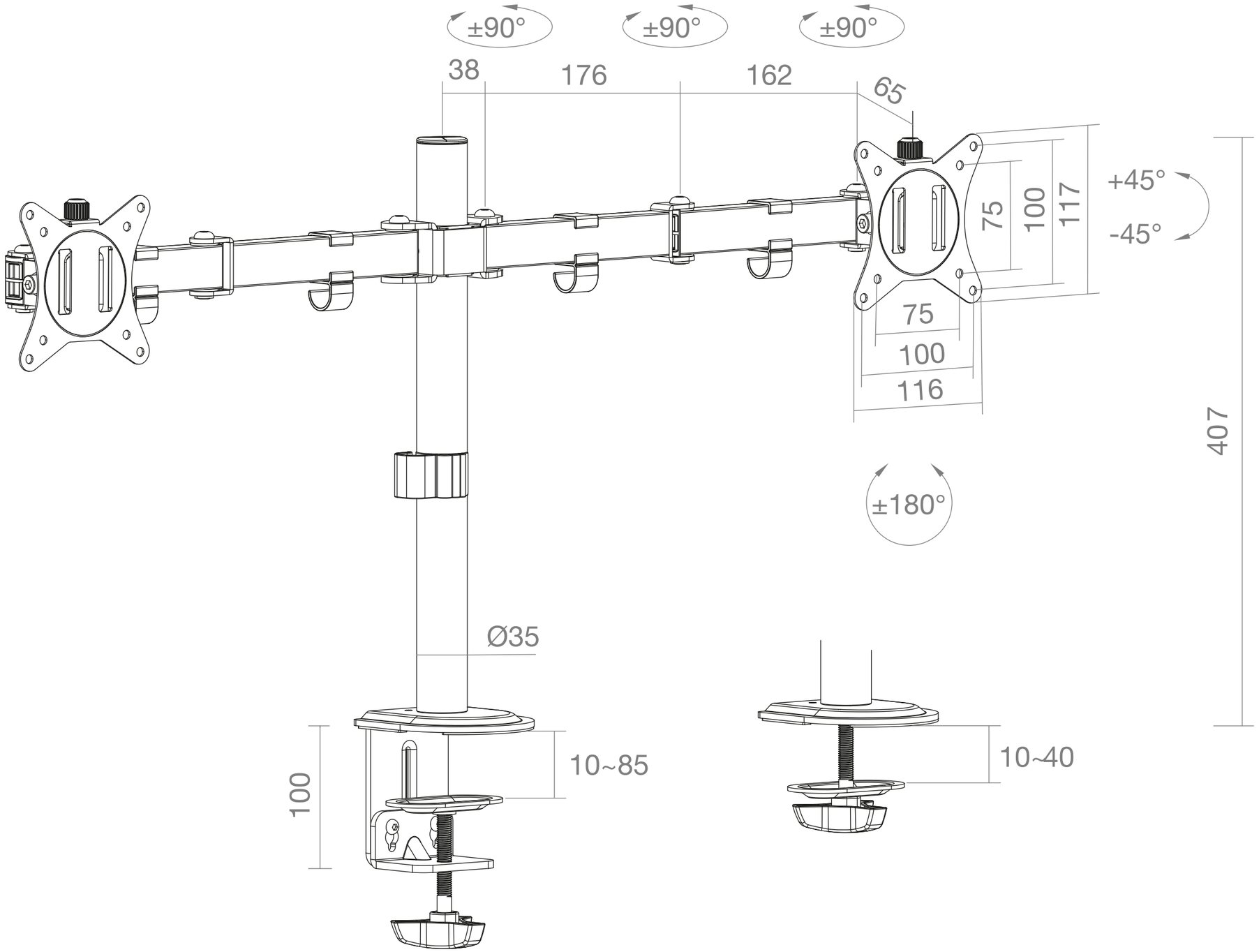

FONESTAR	Model: SMM-112BA	Description: ADJUSTABLE DUAL MONITOR MOUNT	Units: mm	Scale: 1:3