MEGAFONIA / COLUNAS / EXPONENCIAIS

VULKAN-51ST

ALTIFALANTE EXPONENCIAL COM TRANSFORMADOR DE LINHA 100 V E BAIXA IMPEDÂNCIA



IP66

- Alta eficiência na transmissão de mensagens ou avisos
- Longo alcance
- Para exterior
- Proteção IP-66 contra pó e água

+ Info:
https://fonestar.com/VULKAN-51ST

ESPECIALMENTE RECOMENDADO EM:



Fábricas



Instalações esportivas



Hotéis



Estações de Transporte

DESCRIÇÃO:

Altifalante exponencial. 50/25/12,5/6,25 W RMS@70/100 V e 50 W RMS@16Ohm. IP-66.

CARACTERÍSTICAS TÉCNICAS:

CARACTERÍSTICAS	Altifalante exponencial com transformador linha 100 V e baixa impedância. Preparado para uso no exterior com materiais anticorrosivos. Proteção contra água. Para reprodução de mensagens com grande alcance.
POTÊNCIA	50 W RMS
ALTIFALANTES	1 motor de compressão
RESPOSTA	300-5.200 Hz (-10 dB)
IMPEDÂNCIA	50 W RMS @ 100 V / 70 V (200 Ohm / 100 Ohm) 25 W RMS @ 100 V / 70 V (400 Ohm / 200 Ohm) 12,5 W RMS @ 100 V / 70 V (800 Ohm / 400 Ohm) 6,25 W RMS @ 100 V / 70 V (1600 Ohm / 800 Ohm) Baixa Z: 16 Ohm
SENSIBILIDADE	104 dB @ 1 W/1 m
PRESSÃO ACÚSTICA MÁXIMA	120 dB @ 50 W/1 m
ÂNGULO DE COBERTURA	H/V: 100°/100°@500Hz, 62°/62°@1kHz, 25°/25°@2kHz, 25°/25°@4kHz (-6 dB)
PROTEÇÕES	IP-66 segundo a EN 60529
MATERIAL	Difusor em alumínio e tampa traseira em ABS com elevada resistência à exposição solar Suporte de alumínio Parafusos de aço inoxidável A2
COMUTADOR	Seletor W em alta Z e baixa Z
LIGAÇÃO	Cabo de 30 cm com pontas descarnadas
VARIAÇÃO DE TEMPERATURA	Funcionamento: -25 ºC ~ +55 ºC Armazenamento: -40 ºC ~ +70 ºC
HUMIDADE	<95%
COR	Cinzento (RAL 7035)



+ Info:
https://fonestar.com/VULKAN-51ST

MEDIDAS	325 x 325 x 350 mm de profundidade
PESO	2,6 kg

+ Info:
https://fonestar.com/VULKAN-51ST

SENSITIVITY (SPL)

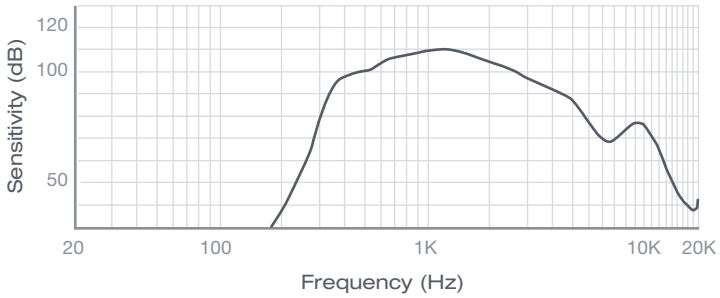

IMPEDANCE

6.25 W - 100 V

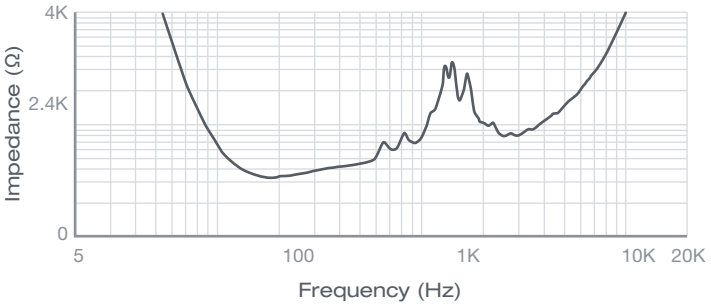

50 W - 70 V

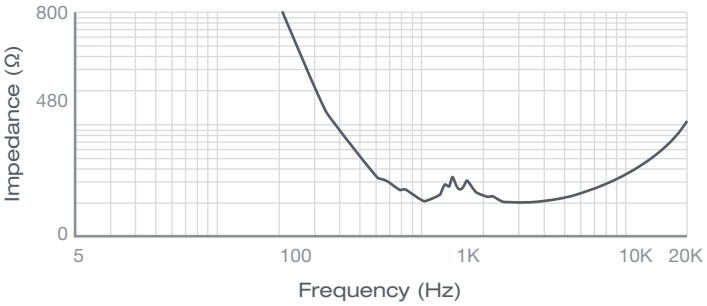

12.5 W - 100 V

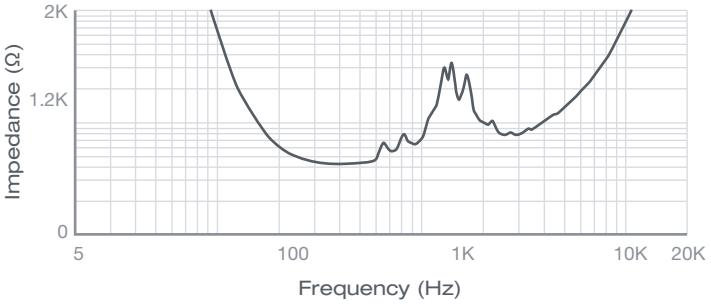

50 W - 100 V

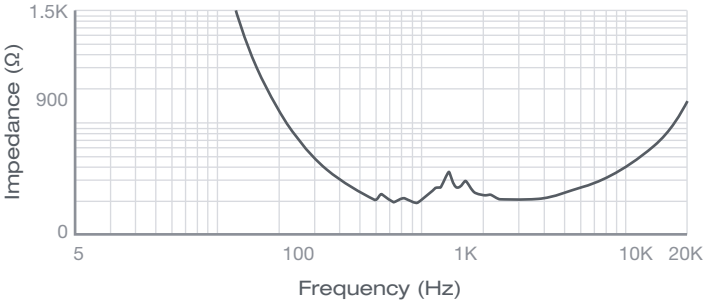

25 W - 100 V

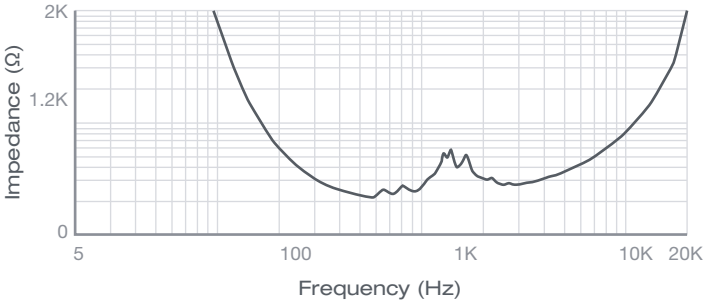

Low Z - 16 Ω

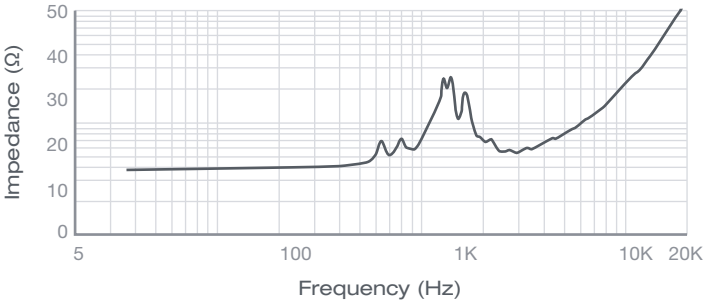

HORIZONTAL POLAR DATA

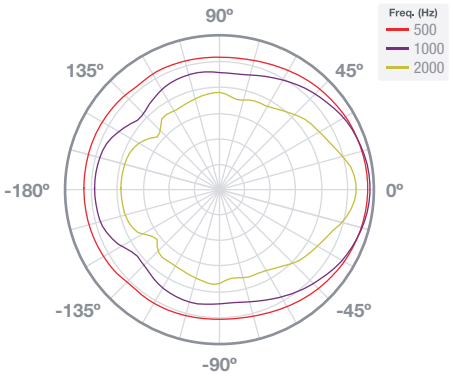

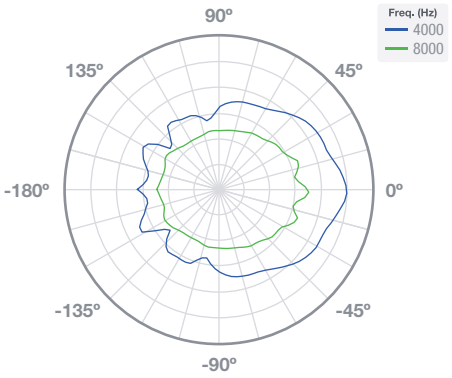

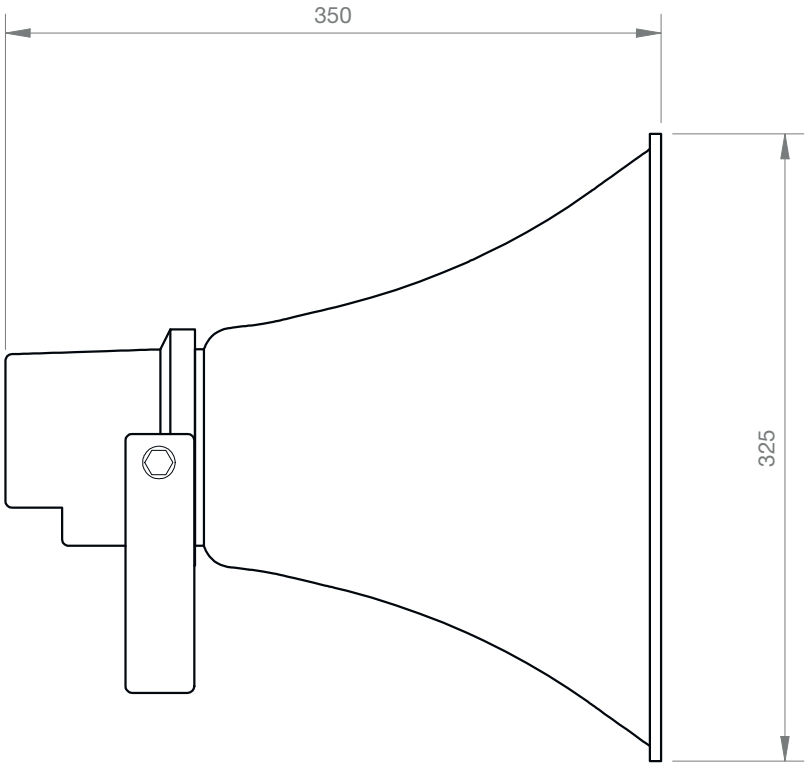

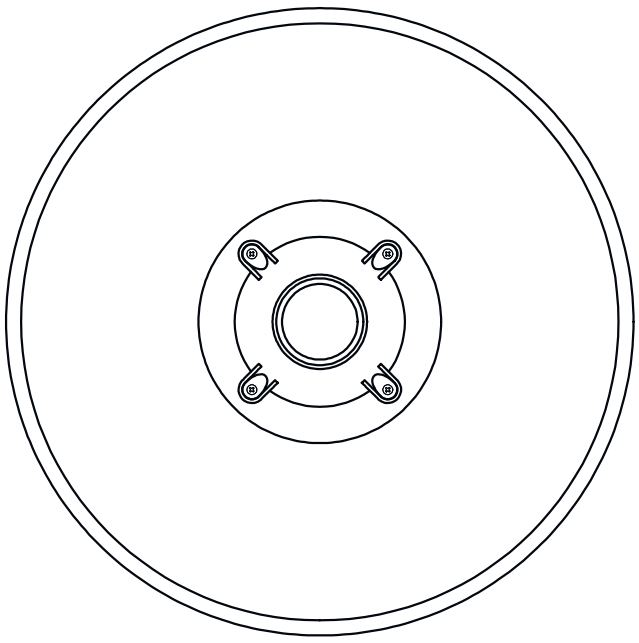

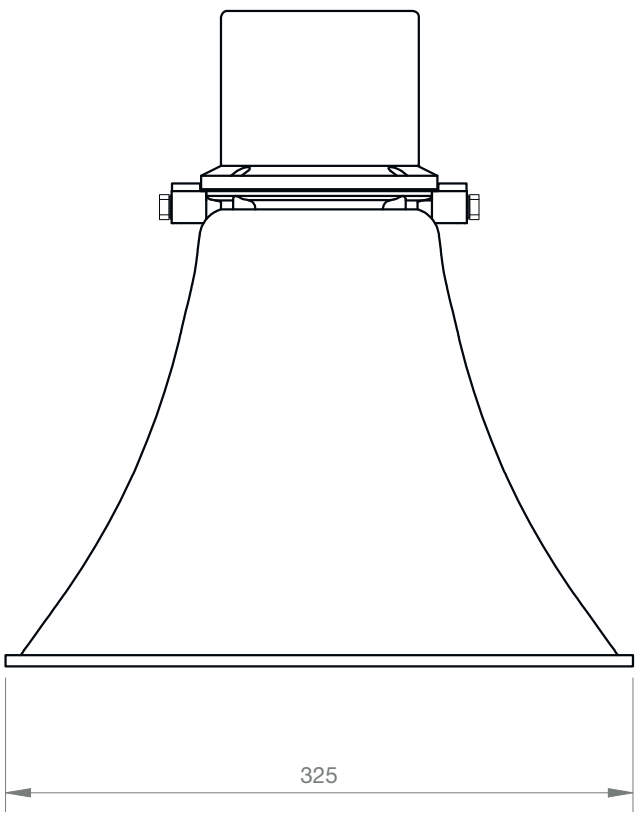

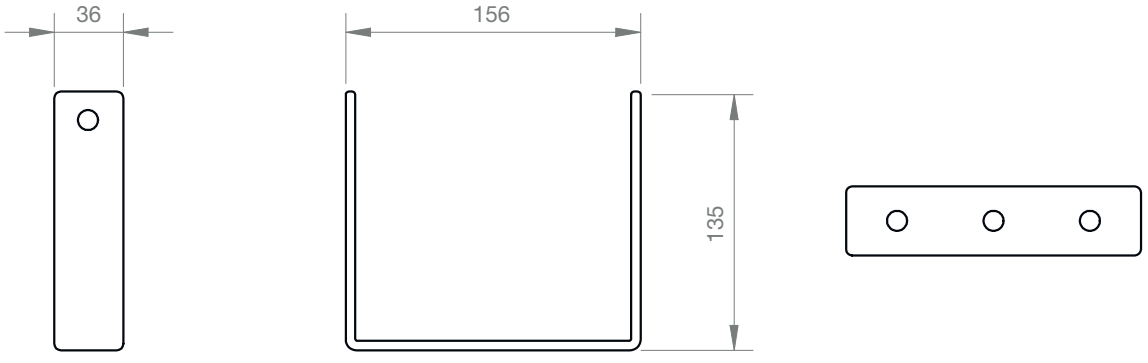

FONESTAR	Model VULKAN-51ST	Description 100 V LINE TRANSFORMER AND LOW IMPEDANCE EXPONENTIAL SPEAKER	Units mm	Scale 1:4

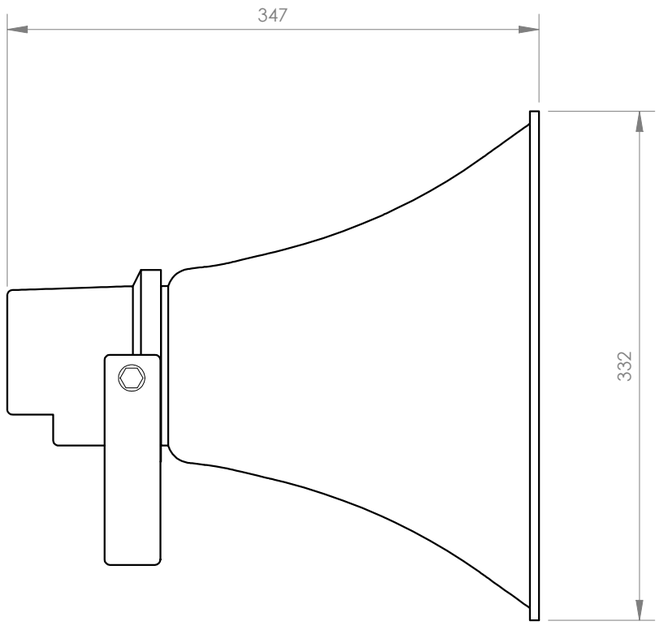

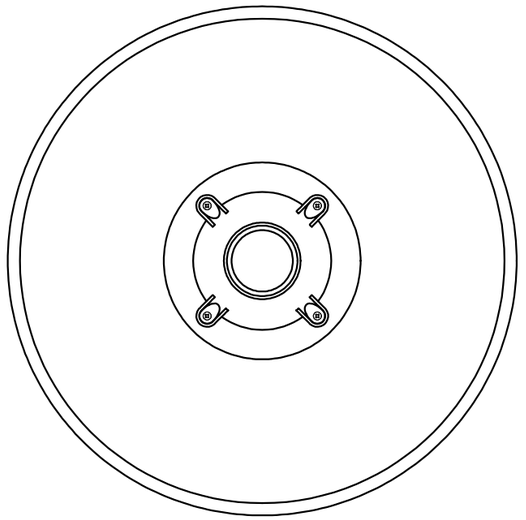

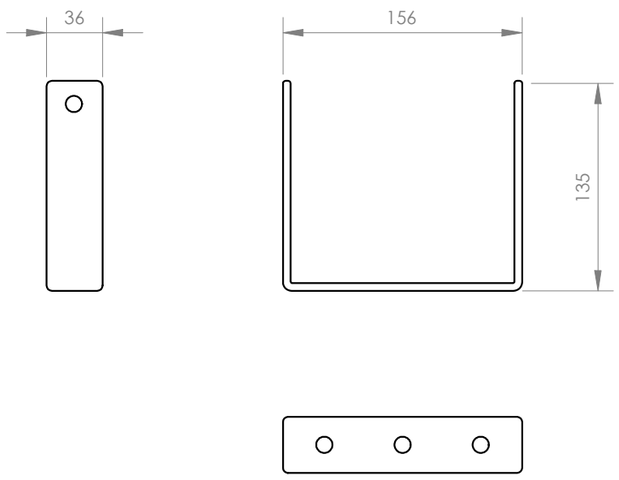

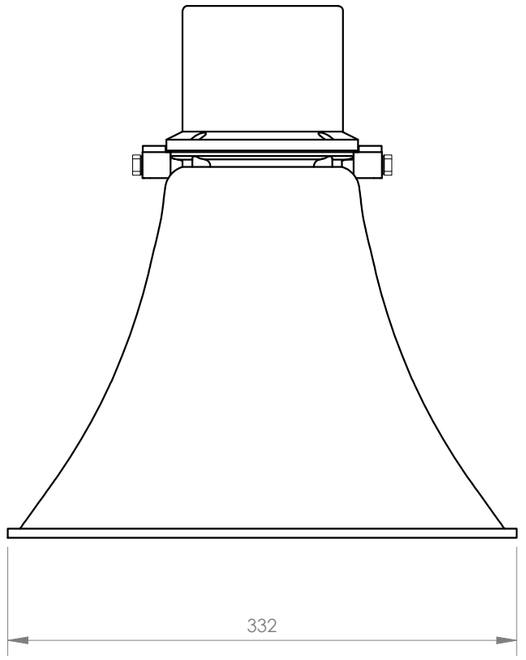

FONESTAR	Model VULKAN-51ST	Description 100 V LINE TRANSFORMER AND LOW IMPEDANCE EXPONENTIAL SPEAKER	Units mm	Scale 1:4