MEGAFONIA / COLUNAS / DE SUPERFÍCIE

SONORA-8T-WH

COLUNA DE SUPERFÍCIE COM TRANSFORMADOR DE LINHA 100 V E BAIXA IMPEDÂNCIA





IP66

- Som definido e sem distorção
- Acabamento excelente e design elegante
- Proteção IP-66 e nevoeiro salino
- Instalação rápida e simples

+ Info:
https://fonestar.com/SONORA-8T-WH

ESPECIALMENTE RECOMENDADO EM:


Hospitalidade


Educação


Hotéis


Todos os setores

DESCRIÇÃO:

Coluna de superfície 8". 80/40/20/10 W RMS@100 V. 100 W RMS@8Ohm. Proteção IP-66 e nevoeiro salino. Suporte de fixação orientável. Cabo de segurança de aço.

CARACTERÍSTICAS TÉCNICAS:

CARACTERÍSTICAS	Coluna de sonorização com transformador de linha 100 V e baixa impedância. Preparada para uso no exterior, proteção contra a água com materiais anticorrosivos.
POTÊNCIA	150 W máximo, 100 W RMS
ALTIFALANTES	1 woofer polipropileno 8" 1 tweeter 1"
RESPOSTA	60-20.000 Hz
IMPEDÂNCIA	80 W RMS@100 V (125 Ohm) 40 W RMS@100 V/70 V (250 Ohm/122 Ohm) 20 W RMS@100 V/70 V (500 Ohm/245 Ohm) 10 W RMS@100 V/70 V (1.000 Ohm/ 490 Ohm) 5 W RMS@70 V (980 Ohm) Baixa Z: 8 Ohm
SENSIBILIDADE	89 dB @ 1 W/1 m
PRESSÃO ACÚSTICA MÁXIMA	108 dB @ max. W/1 m
ÂNGULO DE COBERTURA COMPLETO	210° H x 210° V @500 Hz (-6 dB) 120° H x 120° V @1 kHz (-6 dB) 110° H x 110° V @2 kHz (-6 dB) 110° H x 110° V @4 kHz (-6 dB)
PROTEÇÕES	IP-66 de acordo com a EN 60529 IEC 60068-2-11 Ensaios ambientais (Névoa salina)
MATERIAL	ABS (resistência UV) Grelha de alumínio com pintura a pó Suporte com tratamento para intempérie Parafusos de aço inoxidável A2
COMUTADOR	Seletor W em alta Z e baixa Z
CONETORES	Euroblock de entrada e saída para cabo de 0,25 - 2,5 mm² de secção Passadores de borracha para cabos redondos de 4 - 7 mm ?


+ Info:
https://fonestar.com/SONORA-8T-WH

VARIAÇÃO DE TEMPERATURA	-10 ºC ~ 60 ºC
COR	Branco (RAL 9003)
MEDIDAS	Coluna: 235 x 380 x 205 mm de profundidade Suporte placa de parede: 102 x 165 mm Coluna com suporte: 305 mm de profundidade.
PESO	5,3 kg
ACESSÓRIOS	Suporte de fixação orientável ± 60º em todas as direções Cabo de segurança de aço

+ Info:
https://fonestar.com/SONORA-8T-WH

SPL vs Frequency

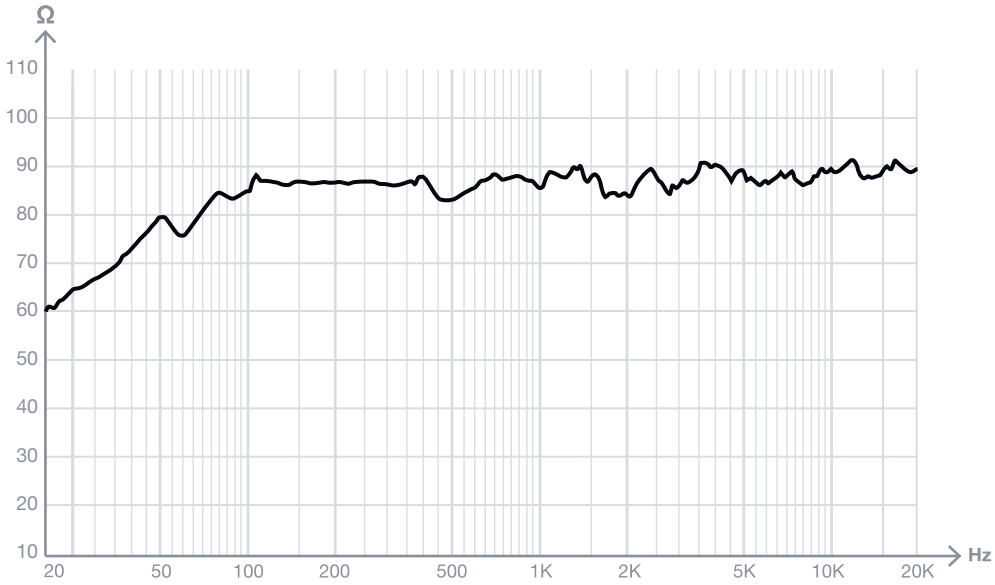

SPL vs Angle

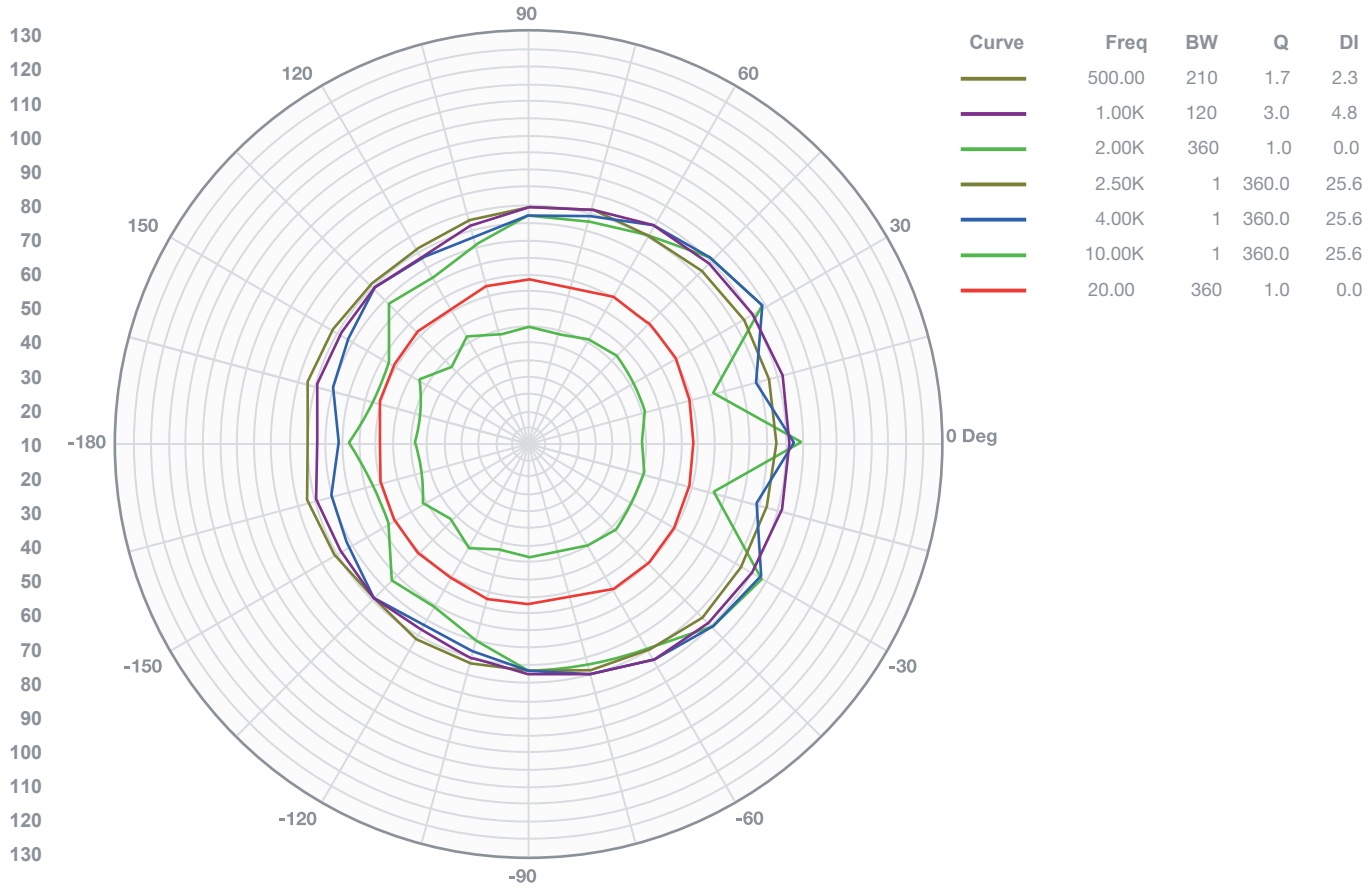

Impedance vs Frequency

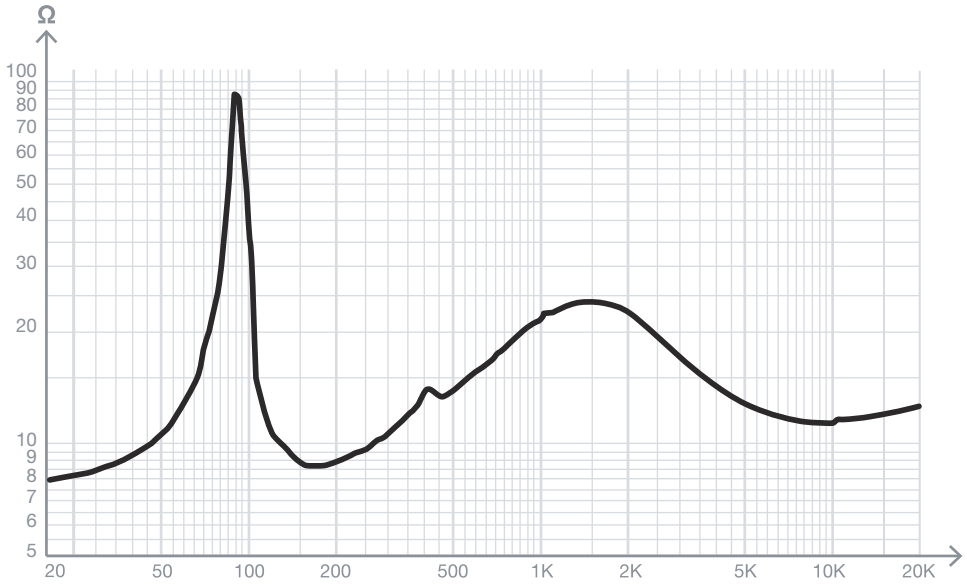

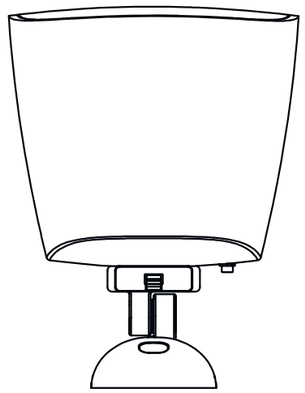

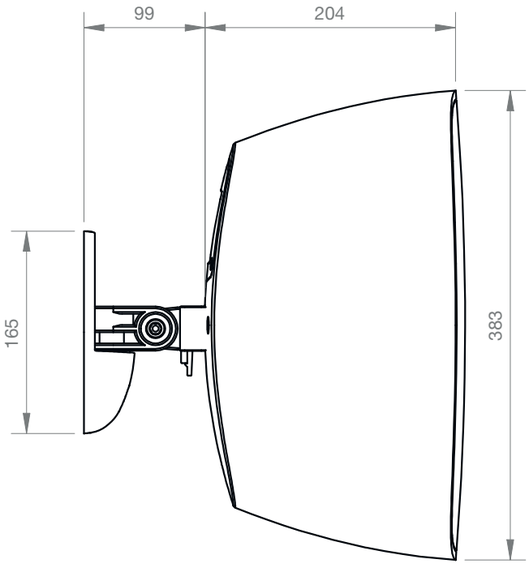

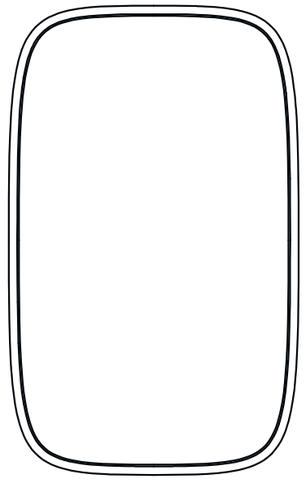

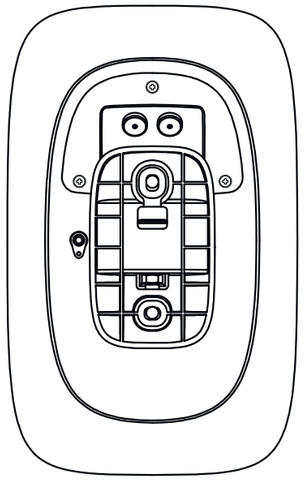

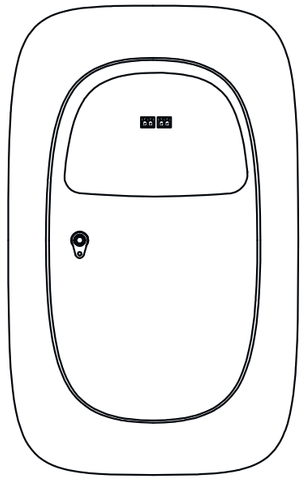

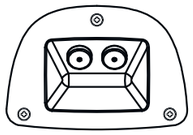

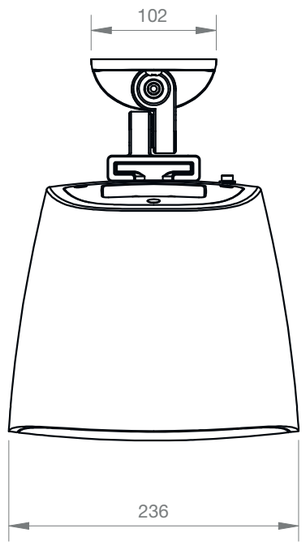

FONESTAR	Model SONORA-8T-WH+SONORA-8T-BK	Description 100 V LINE TRANSFORMER AND LOW IMPEDANCE SURFACE SPEAKER	Units mm	Scale 1:5

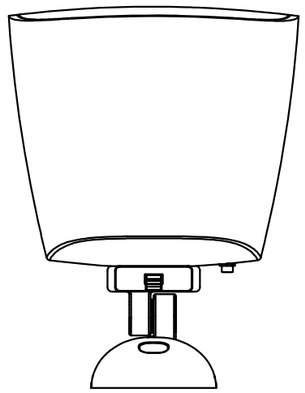

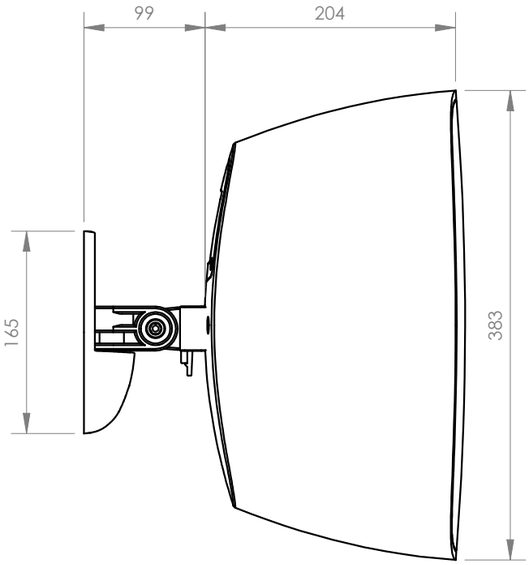

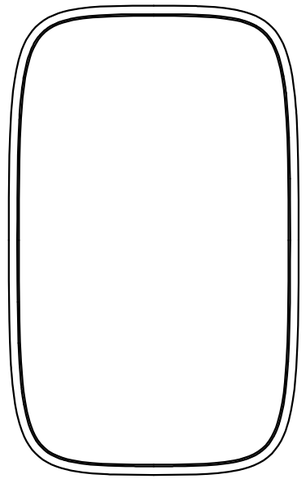

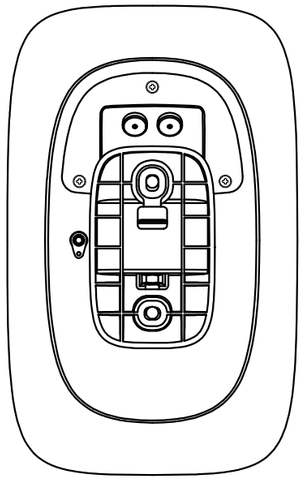

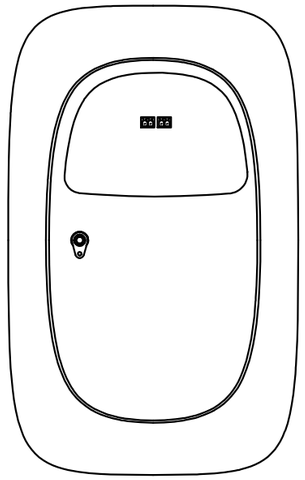

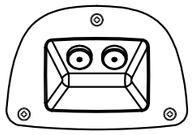

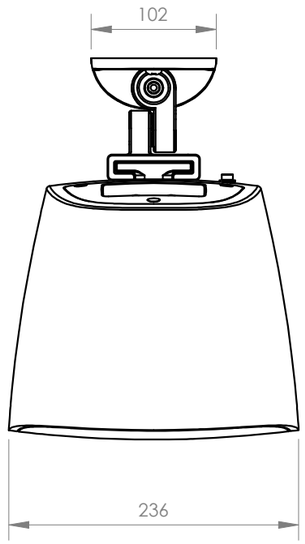

FONESTAR	Model SONORA-8TB+SONORA-8TN	Description 100 V LINE TRANSFORMER AND LOW IMPEDANCE SURFACE SPEAKER	Units mm	Scale 1:5