MEGAFONIA / AMPLIFICADORES / MONO

MAX-600Z

AMPLIFICADOR DE MEGAFONIA MULTIZONA



CLASS D | EMERG / CH1-5 PRIORITY INPUT | 5 ZONES (100 V) | RADIO | BLUETOOTH | USB

- Amplificador Class D e fonte de alimentação comutada SMPS, 600 W RMS
- 5 zonas de saída de colunas com controlo de volume
- Reprodutor Bluetooth/USB/FM
- Entrada de Emergência e mute para ligar a sistemas de alarme e evacuação
- Prioridade de atenuadores 24 V e 3.º fio de prioridade

+ Info:
https://fonestar.com/MAX-600Z

ESPECIALMENTE RECOMENDADO EM:



Fábricas



Hospitalidade



Instalações esportivas



Todos os setores

DESCRIÇÃO:

Amplificador multizona 600 W RMS. 5 zonas de colunas.

CARACTERÍSTICAS TÉCNICAS:

CARACTERÍSTICAS	Amplificador de megafonia Class D e fonte de alimentação comutada SMPS. Reprodutor Bluetooth/USB/FM. Entrada de microfone de zonas ZONEMIC-6. Entrada para painel remoto de parede. Entradas de microfone com controlo de mistura, ganho e nível de prioridade. Gerador de tons de chamada (Chime). 3 entradas auxiliares. Entrada de Emergência e mute para ligação a sistemas de alarme e evacuação. Prioridade de atenuadores 24 V. Saída de 3.º fio (100 V) com prioridade para atenuadores. Controlos de tom. Saídas de 100 V, 70 V e 4 Ohm. 5 zonas de saída com controlo de volume e Off.
POTÊNCIA	600 W RMS
RESPOSTA	45-22.000 Hz (-10 dB)
DISTORÇÃO	THD+N: <0,5% a 1 kHz
RELAÇÃO SINAL/RUÍDO	Mic >73 dB, Line >80 dB, Aux >84 dB
PROTEÇÕES	Ativação suave, excesso de corrente, sobrecarga, temperatura e curto-circuito
ENTRADAS	Microfone de zonas ZONEMIC-6, RJ45, até 200 m de comprimento de cabo Painel remoto de parede, RJ45, 2 x 250 mV RMS (-12 dBV) CH 1, 2, 3, 4 e 5 micro/linha balanceado com Phantom 48V. Conetor Combo (XLR + 6,3 mm) e euroblock. Tons de chamada por fecho de contactos Nível de sinal de micro: 5,2 mV RMS (-45 dBV) / 600 Ohm Nível de sinal de linha: 220 mV RMS (-13 dBV) / 100k Ohm 3 AUX. Conetor 2 x RCA. Nível de sinal 270 mV RMS (-11 dBV) / 47.000 Ohm. 1 emergência. Conetor euroblock. Nível de sinal: linha 326 mV RMS (-10 dBV) ou linha 100 V Mute (Prioridade Emergência) por fecho de contactos. Conetor euroblock 1 Amp-in. Conetor RCA. Nível de sinal 1,2 V RMS (+ 1,5 dBV)



+ Info:
https://fonestar.com/MAX-600Z

SAÍDAS	1 REC. Conetor 2 x RCA. Nível de sinal 316 mV RMS (-10 dBV). Pre-master. 1 Pre-out. Conetor RCA. Nível de sinal 1,2 V RMS (+1,5 dBV) Saída de colunas de 100 V, 70 V ou 4 Ohm, ou 5 zonas de colunas 100 V com seletor de volume 7 posições e OFF (Máximo 240 W por zona). Conetor euroblock 1 Prioridade de atenuadores, 24 V 100 mA e fecho de contactos. Conetor euroblock 1 3.º fio de prioridade para atenuadores (100 V)
IMPEDÂNCIA	4 Ohm, linha 100 V (16,7 Ohm) e 70 V (8,17 Ohm), euroblock
FUNÇÕES	Prioridade de entradas (por ordem de atenuação): · Entrada de Emergência 100V com nível de sinal selecionável (VOX) · Mute por fecho de contactos · Microfone de zonas ZONEMIC-6 · Painel de parede remoto · Canal 1 com nível de sinal selecionável (VOX) · Canais 2 | 3 | 4 | 5 com nível de sinal selecionável partilhado CH 2-3-4-5 (VOX) · Entradas Auxiliares | Reprodutor Anel luminoso de ativação no controlo de volume, indicadores de entrada AUX, zonas e reprodutor. Indicadores luminosos de ativação, sinal, clip, ativação de prioridade e proteção Refrigeração por indução, sem ventilador. Silenciosa e sem manutenção
REPRODUTOR	Reprodutor Bluetooth/USB/FM para reprodução de música ambiente Bluetooth 5.3 Autoplay, inicia a reprodução automaticamente ao ligar Memória do último modo selecionado Memória do modo de reprodução (random, repeat)
CONTROLOS	Volume de microfones Volume master Seletor de entradas auxiliares ou reprodutor Zonas com ativação e 7 posições de volume Tom: graves e agudos (+/- 10 dB 100 Hz e 10k Hz) Seletor de mic/linha/phantom, tons de chamada e prioridade Nível do tom de chamada (chime) Nível do sinal de ativação de prioridades (VOX)
TEMPERATURA	Funcionamento: -10 º ~ 40 ºC Armazenamento: -20 º ~ 60 ºC
HUMIDADE MÁXIMA	90%
ALIMENTAÇÃO	230/115 V CA 50-60Hz Consumo de potência: 750 W Fusível CA 230 V 8 A / 115 V 16 A
MEDIDAS	430 x 89 x 320 mm de profundidade. 2 U rack 19"
PESO	12,1 kg
INCLUI	Antena FM Antena Bluetooth Cabo de alimentação Suportes para rack
OPCIONAL	ZONEMIC-6: Microfone de zonas

+ Info:
https://fonestar.com/MAX-600Z

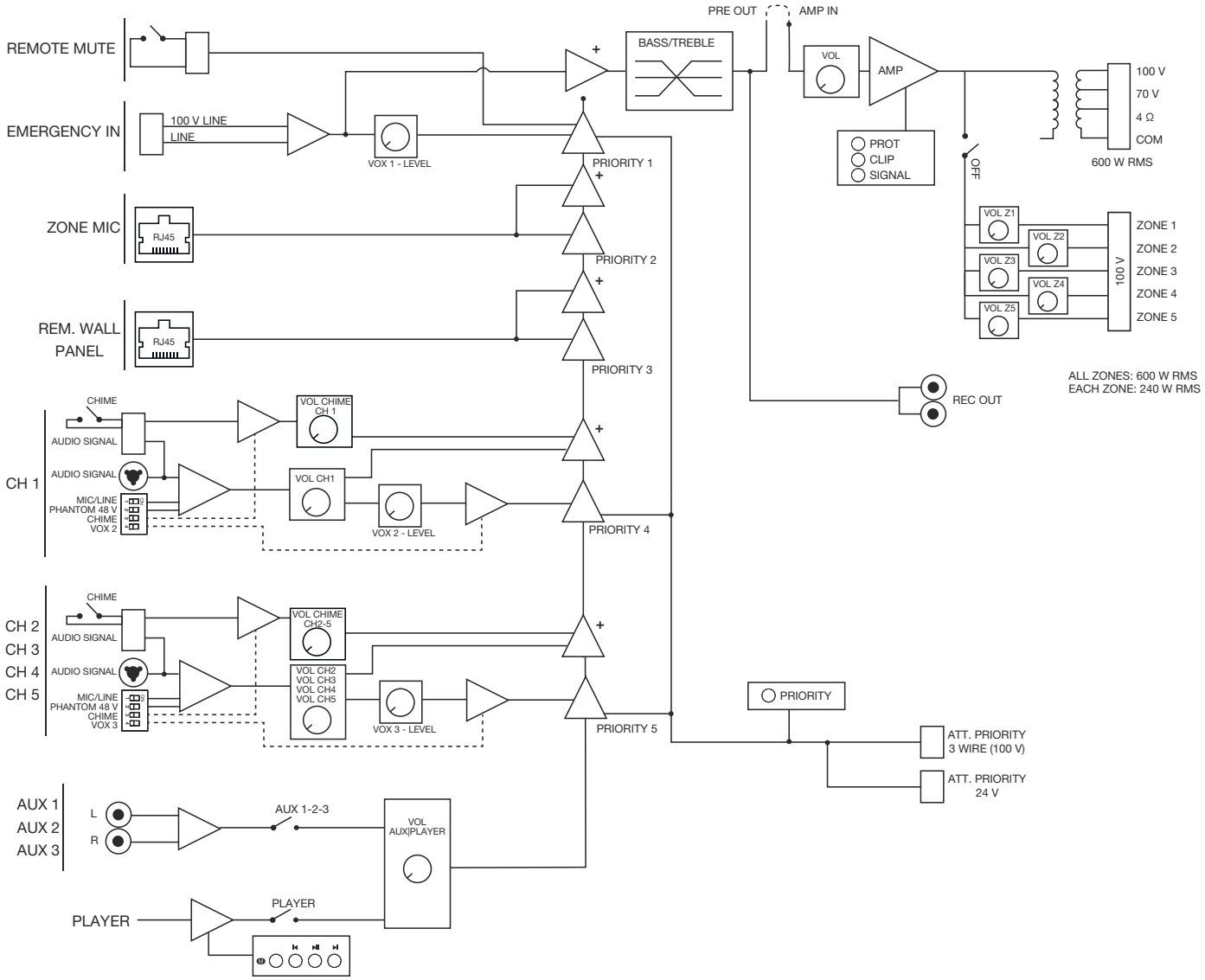

Product: MAX-600Z Block Diagram	FONESTAR www.fonestar.es
Date: 2025-01-09	