MEGAFONIA / COLUNAS / PROJETORES DE SOM

PF-26T

PROJETOR DE SOM UNIDIRECIONAL







IP55

- Grande qualidade de som
- Acabamento excelente e design elegante
- Proteção IP-55

+ Info:
https://fonestar.com/PF-26T

ESPECIALMENTE RECOMENDADO EM:



Fábricas



Educação



Estações de Transporte



Todos os setores

DESCRIÇÃO:

Projetor de som 6 ½". 20/10/5 W RMS@100 V. Proteção IP-55. Suporte de fixação orientável.

CARACTERÍSTICAS TÉCNICAS:

CARACTERÍSTICAS	Projetor de som com transformador de linha 100 V.
POTÊNCIA	30 W máximo, 20 W RMS
ALTIFALANTES	6 ½" cone de cartão envernizado
RESPOSTA	170-16.000 Hz
IMPEDÂNCIA	20 W RMS@100V (500 Ohm) 10 W RMS@100V (1.000 Ohm) 5 W RMS@100V (2.000 Ohm)
SENSIBILIDADE	92 dB a 1 W/1 m
PRESSÃO ACÚSTICA MÁXIMA	105 dB a máx. W/1m
ÂNGULO COBERTURA	170°@1kHz, 90°@2kHz, 45°@4kHz (-6 dB)
PROTEÇÕES	IP-55 segundo a EN 60529
MATERIAL	ABS alta resistência à exposição solar Caixa hermética Grelha de alumínio Suporte de alumínio Parafusos de aço inoxidável A2
INTERVALO DE TEMPERATURA	-25 °C ~ 55 °C
COR	Branco (RAL 9016)
MEDIDAS	170 mm Ø x 245 mm profundidade
PESO	1,75 kg
ACESSÓRIOS	Suporte de fixação orientável



+ Info:
https://fonestar.com/PF-26T

SPL vs Freq

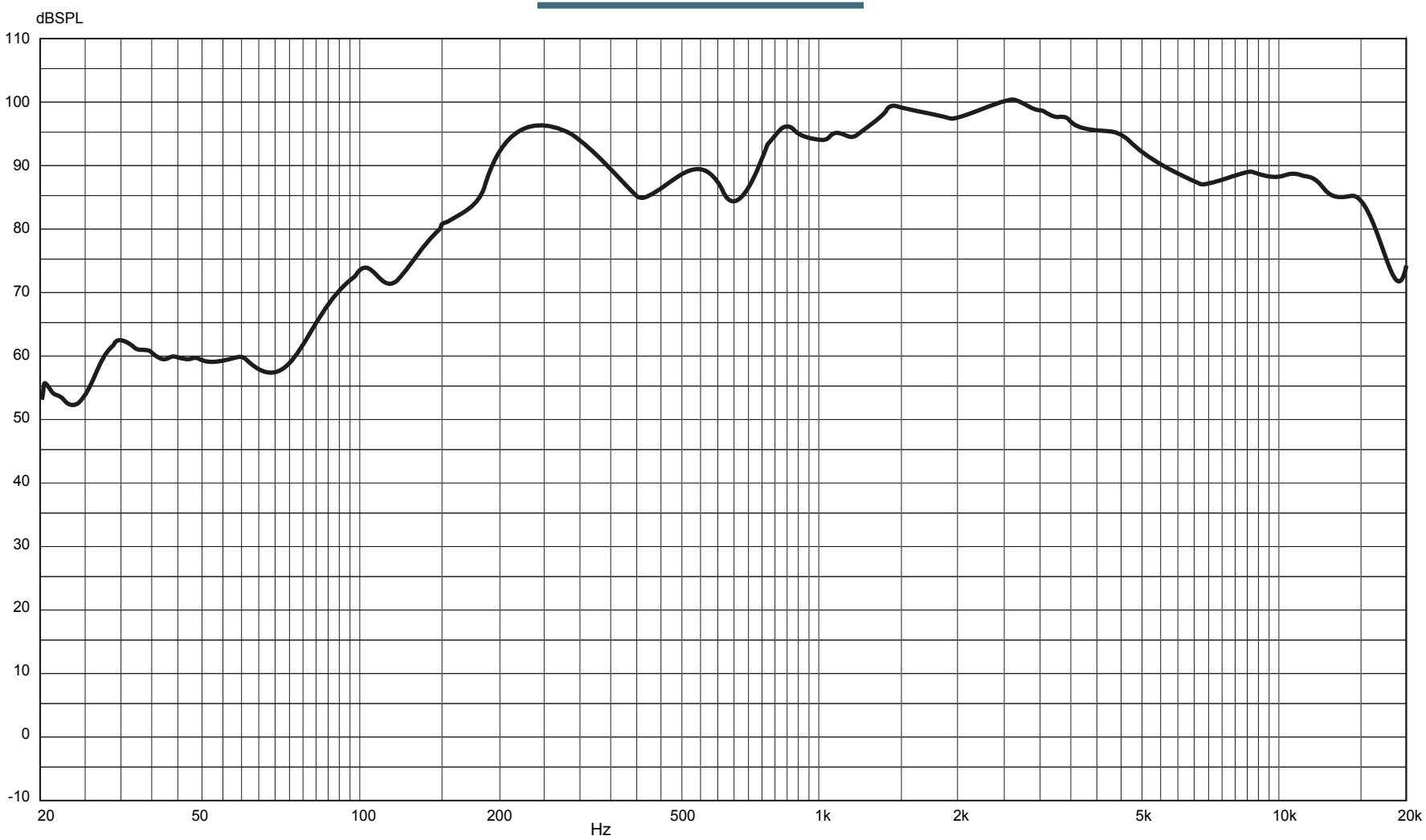

Ecala: -:---	A4	Proyecto:	
PF-26T Frequency-Response		Código:	
Autor:		Fecha: 2023-02-22	
Revisado: --		Fecha Revisión: --/--/----	

FONESTAR
Polígono de Trascueto s/n
39600 Revilla de Camargo
Tel: +34 942 254 555
Fax: +34 942 262 777
Web: www.fonestar.es

Sinusoidal

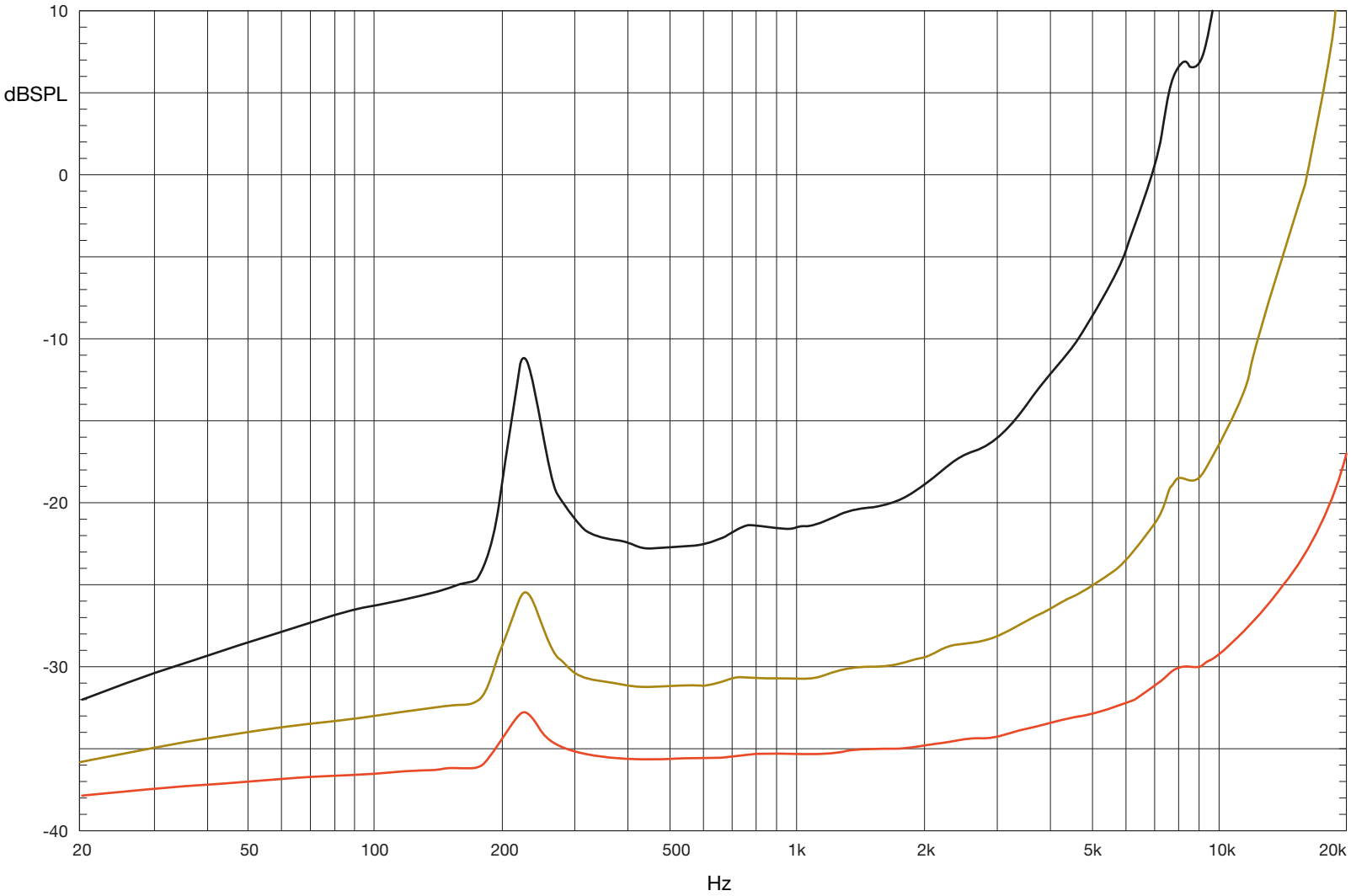

Ecala: -:---	A4	Proyecto:	
PF-26T IMP		Código:	
Autor:		Fecha: 2023-02-22	
Revisado: --		Fecha Revisión: --/--/----	

FONESTAR
Polígono de Trascueto s/n
39600 Revilla de Camargo
Tel: +34 942 254 555
Fax: +34 942 262 777
Web: www.fonestar.es

SPL vs Angle

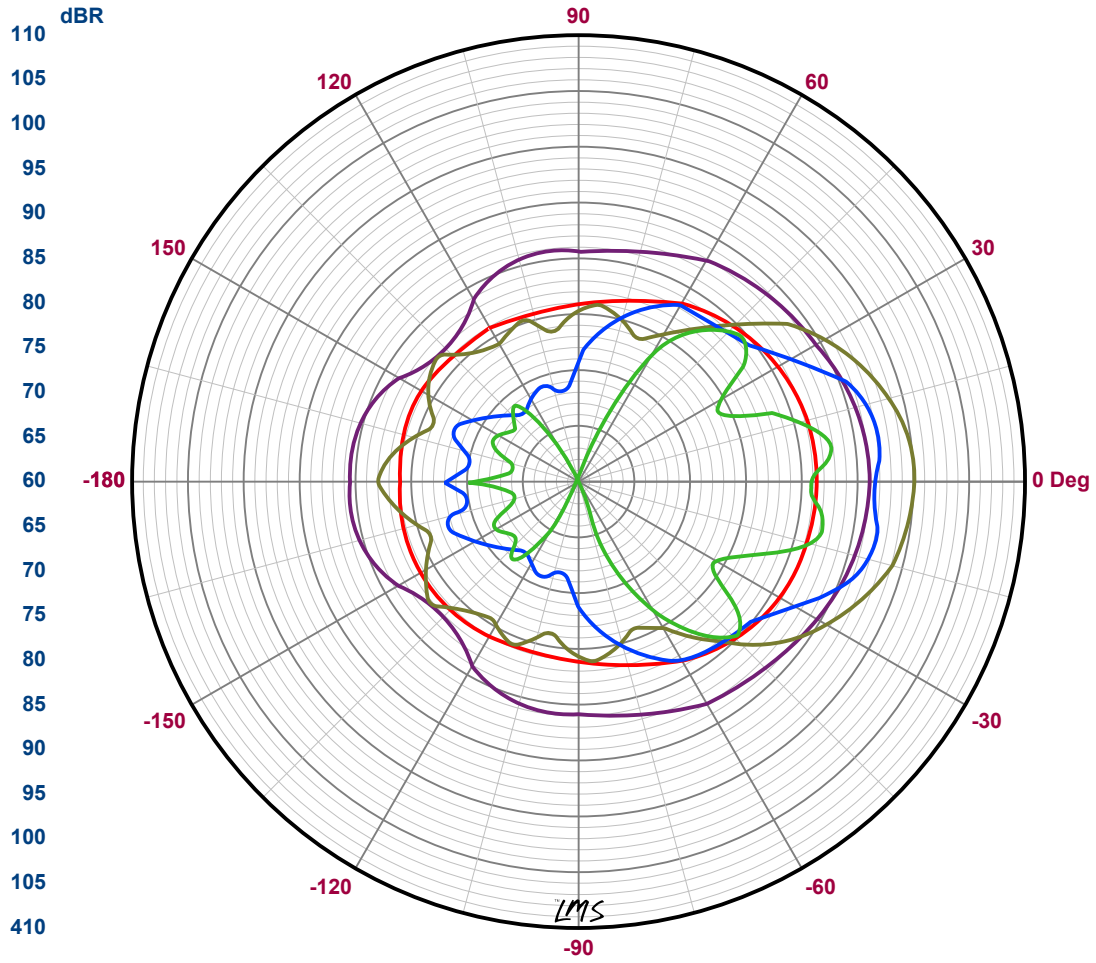

Curve	Freq	BW	Q	DI
	500.00	156	2.3	3.6
	1.00K	149	2.4	3.8
	2.00K	55	6.6	8.2
	4.00K	62	5.8	7.7
	8.00K	44	8.3	9.2

Map

39: PolarConv F= 500
41: PolarConv F= 1K
43: PolarConv F= 2K
45: PolarConv F= 4K
47: PolarConv F= 8K

Ecala: -:---	A4	Proyecto:	FONESTAR
PF-26T Polar-Diagram		Código:	
Autor:		Fecha: 2023-02-22	
Revisado: --		Fecha Revisión: --/--/----	

Polígono de Trascueto s/n
39600 Revilla de Camargo
Tel: +34 942 254 555
Fax: +34 942 262 777
Web: www.fonestar.es

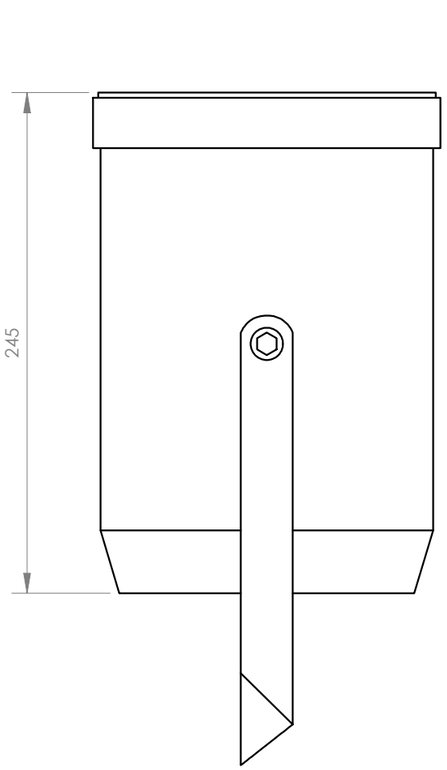

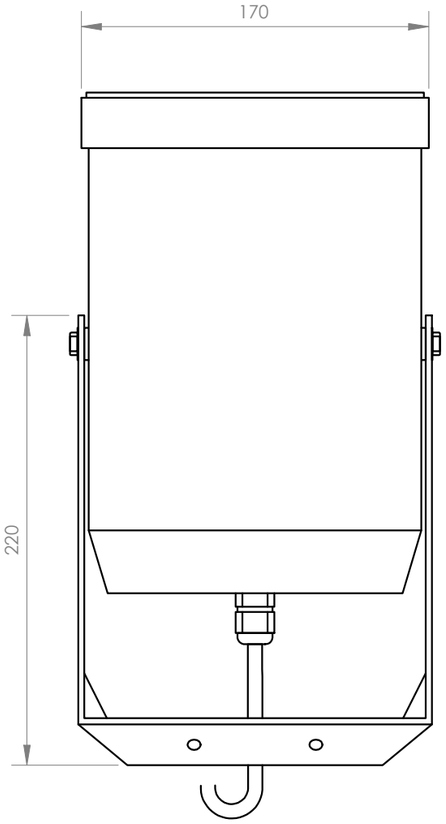

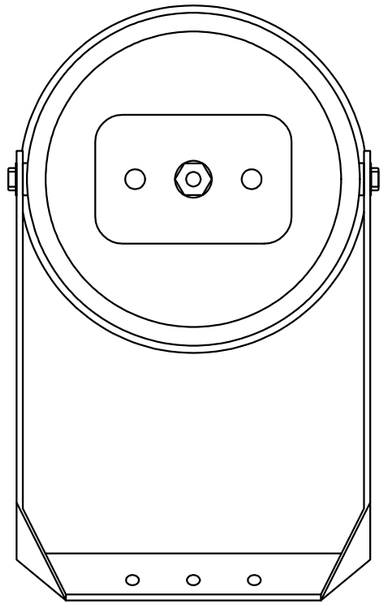

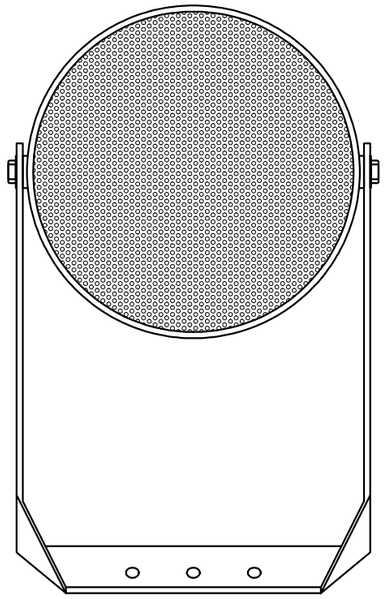

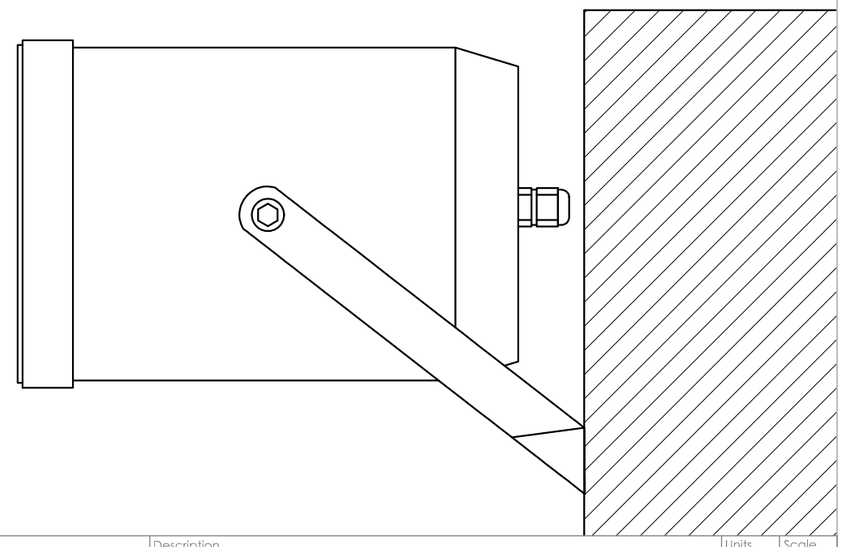

FONESTAR	Model PF-26T	Description UNIDIRECTIONAL SOUND PROJECTOR	Units mm	Scale 1:3