MEGAFONIA / COLUNAS / EXPONENCIAIS

VULKAN-50T

ALTIFALANTE EXPONENCIAL COM TRANSFORMADOR DE LINHA 100 V



IP66

- Alta eficiência na transmissão de mensagens ou avisos
- Longo alcance
- Para exterior
- Proteção IP-66 contra pó e água

+ Info:
https://fonestar.com/VULKAN-50T

ESPECIALMENTE RECOMENDADO EM:



Fábricas



Instalações esportivas



Centro social e de saúde



Estações de Transporte

DESCRIÇÃO:

Altifalante exponencial. 50/25 W RMS@100V. IP-66.

CARACTERÍSTICAS TÉCNICAS:

CARACTERÍSTICAS	Altifalante exponencial de baixa impedância. Preparado para uso no exterior com materiais anticorrosivos. Proteção contra água. Para reprodução de mensagens com grande alcance.
POTÊNCIA	50 W RMS
ALTIFALANTES	1 motor de compressão
RESPOSTA	270-6.000 Hz (-10 dB)
IMPEDÂNCIA	50 W RMS@100 V (200 Ohm) 25 W RMS@100 V (400 Ohm)
SENSIBILIDADE	105 dB @ 1 W/1 m
PRESSÃO ACÚSTICA MÁXIMA	122 dB @ a máxima potência/1 m
ÂNGULO DE COBERTURA	H/V: 180°/160°@500Hz, 140°/120°@1kHz, 90°/80°@2kHz, 50°/40°@4kHz (-6 dB)
PROTEÇÕES	IP-66 segundo a EN 60529
MATERIAL	Difusor e tampa traseira em ABS com alta resistência à exposição solar Suporte de alumínio Parafusos de aço inoxidável A2
LIGAÇÃO	Cabo de 30 cm com pontas descarnadas
VARIAÇÃO DE TEMPERATURA	Funcionamento: -25 °C ~ +55 °C Armazenamento: -40 °C ~ +70 °C
HUMIDADE	<95%
COR	Cinzento (RAL 7035)
MEDIDAS	400 x 235 x 320 mm de profundidade
PESO	2,6 kg



+ Info:
https://fonestar.com/VULKAN-50T

SPL vs Freq

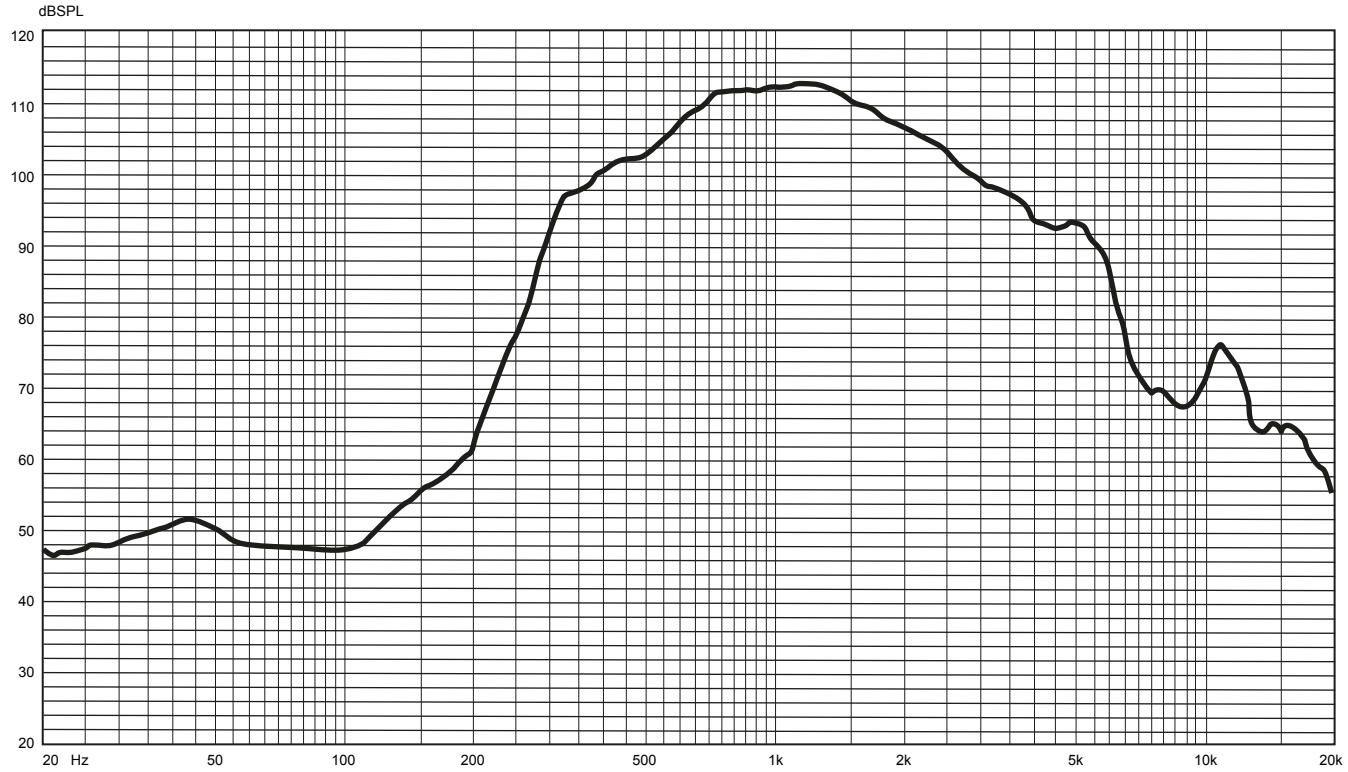

Ecala: -:---	A4	Proyecto:	
VULKAN-50T Frequency-Response		Código:	
Autor:		Fecha: 2023-06-07	
Revisado: --		Fecha Revisión: --/--/----	

FONESTAR
Polígono de Trascueto s/n
39600 Revilla de Camargo
Tel: +34 942 254 555
Fax: +34 942 262 777
Web: www.fonestar.es

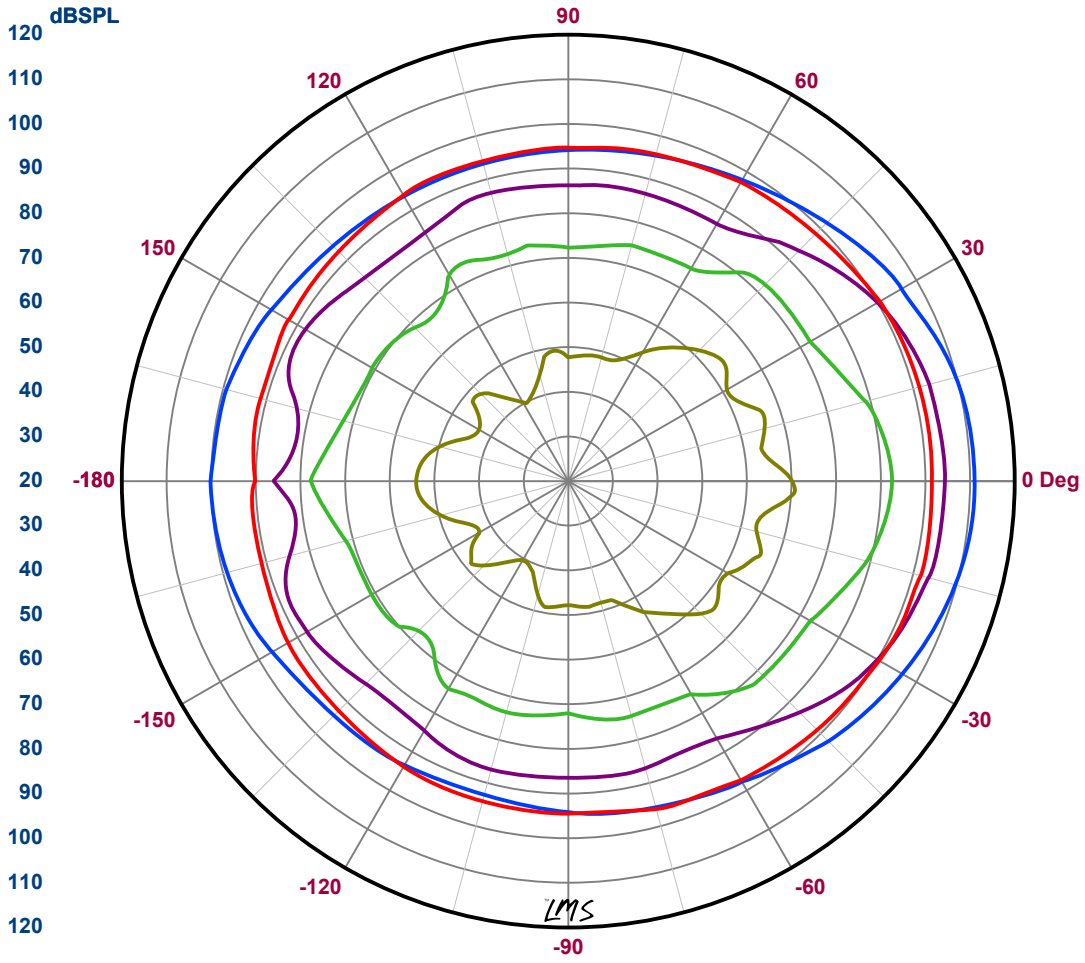

Map

39: PolarConv F= 500.00
41: PolarConv F= 1.00K
43: PolarConv F= 2.00K
45: PolarConv F= 4.00K
47: PolarConv F= 8.00K

Ecala: -:---	A4	Proyecto:	FONESTAR
VULKAN-50T_Polar-Diagram		Código:	Polígono de Trascueto s/n 39600 Revilla de Camargo Tel: +34 942 254 555 Fax: +34 942 262 777 Web: www.fonestar.es
Autor:		Fecha: 2023-06-07	
Revisado: --		Fecha Revisión: --/--/----	

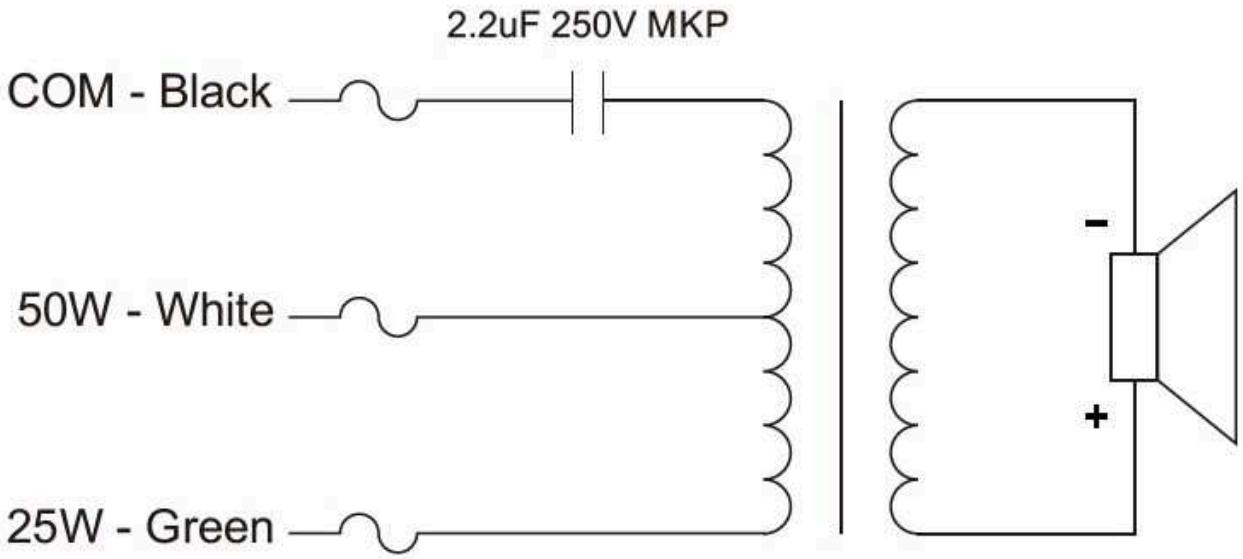

Ecala: -:---	A4	Proyecto:	
VULKAN-50T Schema-Diagram		Código:	
Autor:		Fecha: 2023-10-03	
Revisado: --		Fecha Revisión: --/--/----	

FONESTAR
Polígono de Trascueto s/n
39600 Revilla de Camargo
Tel: +34 942 254 555
Fax: +34 942 262 777
Web: www.fonestar.es

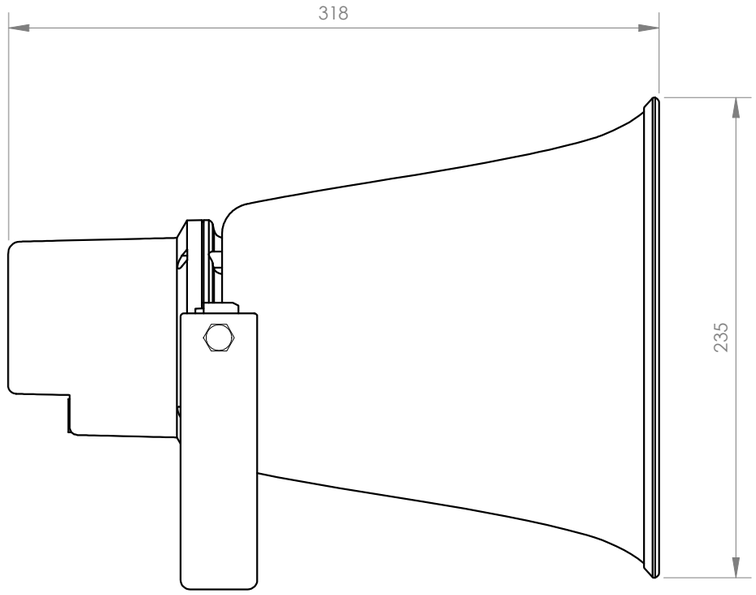

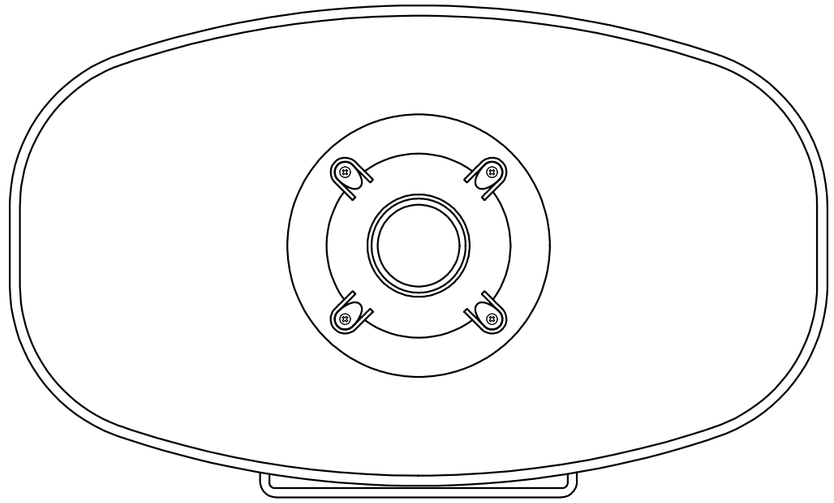

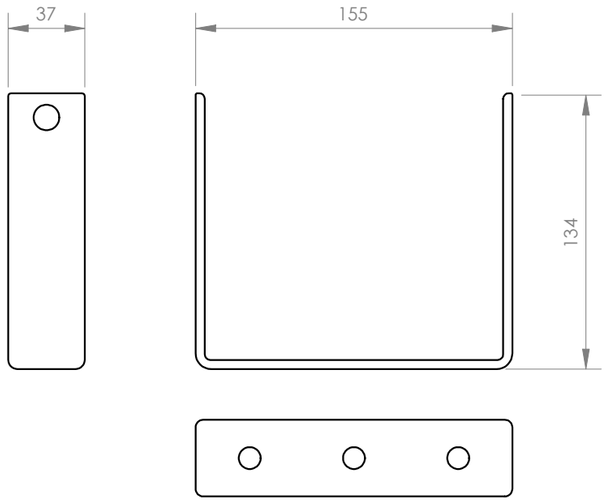

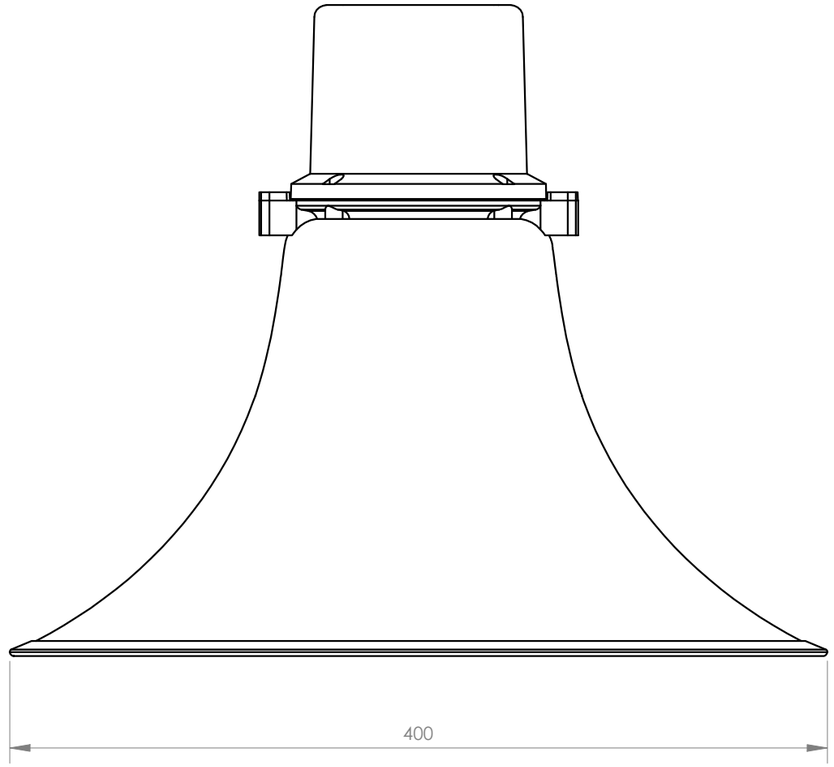

FONESTAR	Model VULKAN-50T	Description 100 V LINE TRANSFORMER HORN LOUDSPEAKER	Units mm	Scale 1:3