MEGAFONIA / KITS DE SOM / TETO

KS-08WIFI

KIT DE SOM 2 COLUNAS DE TETO WI-FI + BLUETOOTH





BLUETOOTH WIFI AUX

- Som estéreo de grande qualidade e potência
- Recetor Wi-Fi para música de serviços online e rádio online, com App
- Recetor Bluetooth de música diretamente a partir do smartphone
- Amplificador integrado 2 x 25 W RMS

+ Info:
https://fonestar.com/KS-08WIFI

ESPECIALMENTE RECOMENDADO EM:



Hospitalidade



Varejo



Hotéis



Todos os setores

DESCRIÇÃO:

Kit de som Wi-Fi e Bluetooth. Par de colunas ativa e passiva coaxiais 6 ½" e tweeter 1". 2 x 25 W RMS.

CARACTERÍSTICAS TÉCNICAS:

CARACTERÍSTICAS	Par de colunas de teto Wi-Fi e Bluetooth. Coluna ativa com amplificador e saída para coluna passiva. Reproduz música a partir do seu smartphone, tablet, Windows ou Mac (compatível com DLNA e Airplay). App para controlar a partir de smartphones e tablets (iOS e Android), que permite ligar serviços de música online e rádio online (WiiM). Recetor Bluetooth. Entrada de linha. Função multiroom (ver nota). Grelha sem moldura e perfil baixo. Comando à distância.
BLUETOOTH	Bluetooth 5.3 Distância de transmissão de 10 m.
AMPLIFICADOR	2 x 25 W RMS
ALTIFALANTES	Coaxial: woofer 6 1/2", kevlar e tweeter 1" (ativo e passivo) @ 8 Ohm
RESPOSTA	80-20.000 Hz
ENTRADAS	1 auxiliar estéreo, jack 3,5 mm, 1 V RMS 1 RJ-45 Ethernet (ligação de dados Ethernet)
RELAÇÃO SINAL/RUÍDO	=< 92 dB
COR	Branco
ALIMENTAÇÃO	24 V CC, 3 A com adaptador incluído
MEDIDAS	Altifalantes: 230 mm Ø x 160 mm de profundidade Orifício de corte: 203 mm Ø
PESO	4 kg
ACESSÓRIOS	Cabo de coluna 5 m Comando à distância Pilhas para comando à distância



+ Info:
https://fonestar.com/KS-08WIFI

NOTA	Possibilidade de alterar o nome Bluetooth ID e palavra-passe sob pedido.

+ Info:
https://fonestar.com/KS-08WIFI

SPL vs Frequency

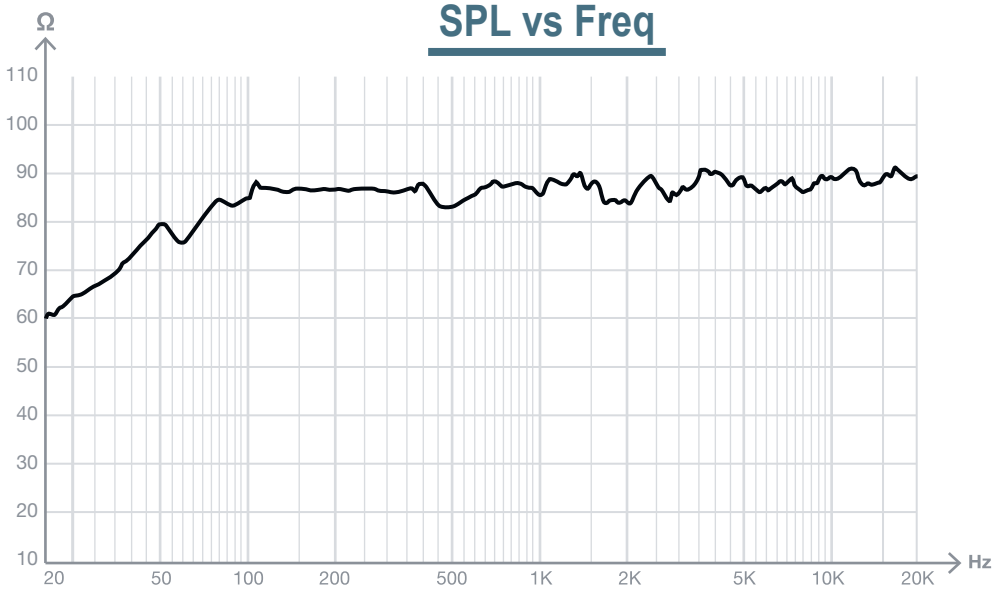

SPL vs Angle

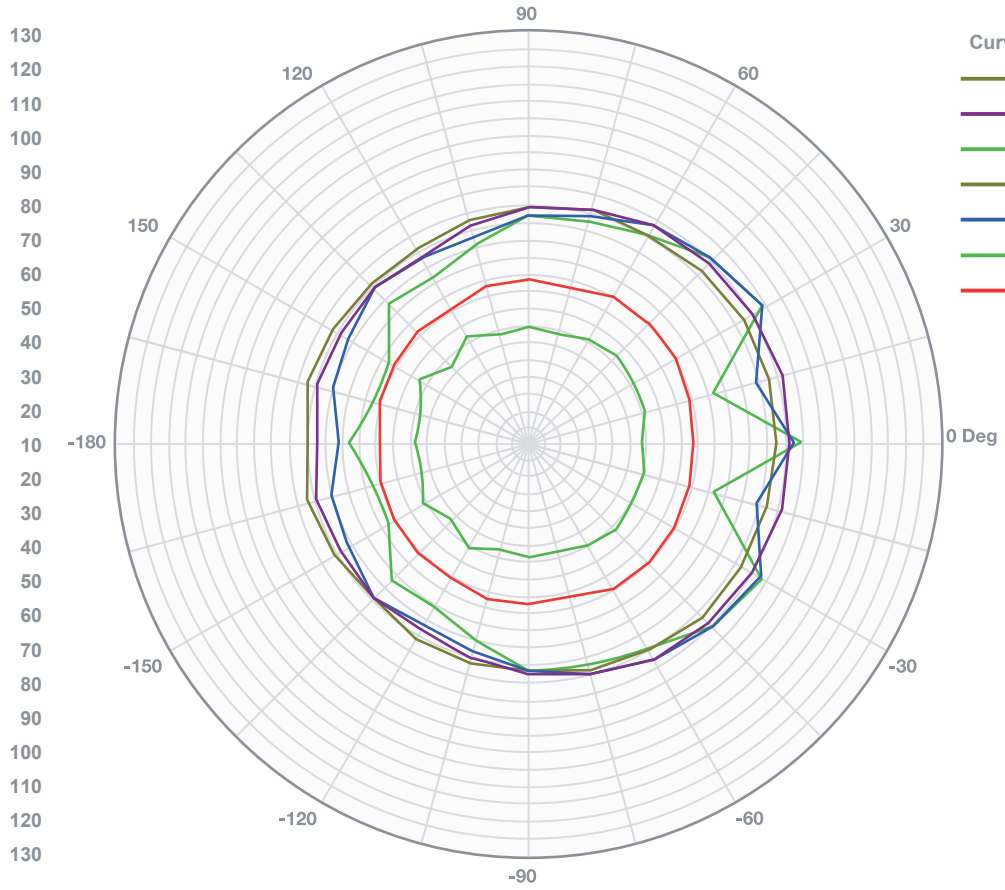

Curve	Freq	BW	Q	DI
	500.00	210	1.7	2.3
	1.00K	120	3.0	4.8
	2.00K	360	1.0	0.0
	2.50K	1	360.0	25.6
	4.00K	1	360.0	25.6
	10.00K	1	360.0	25.6
	20.00	360	1.0	0.0

+ Info
https://fonestar.com/KS-08WIFI

Impedance vs Frequency

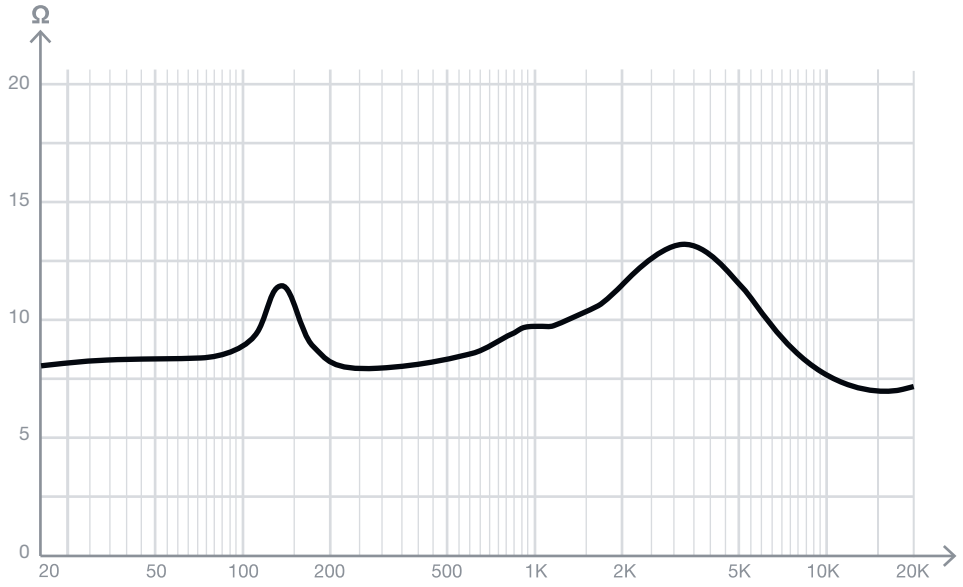

+ Info
https://fonestar.com/KS-08WIFI

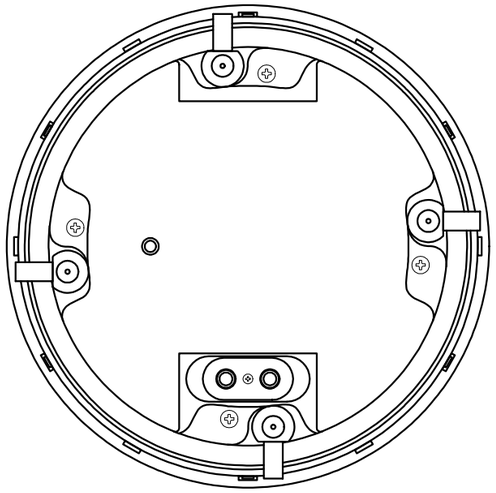

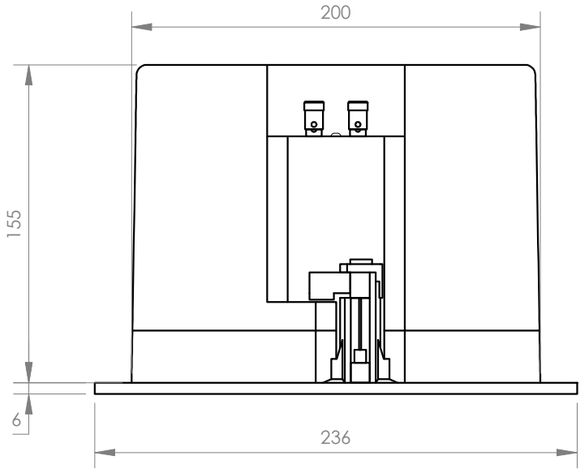

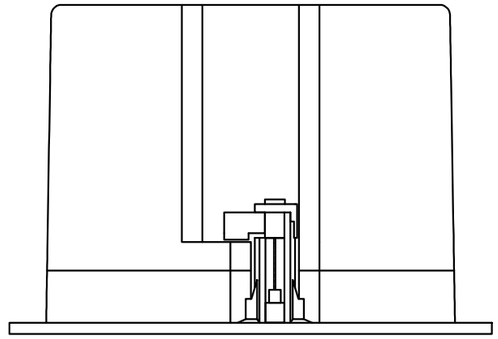

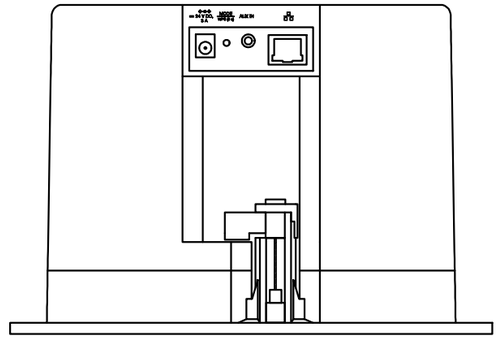

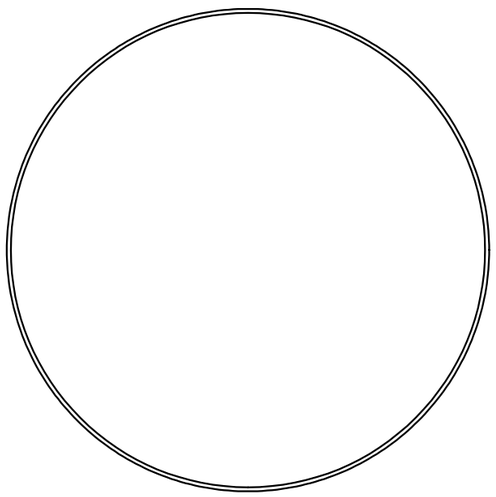

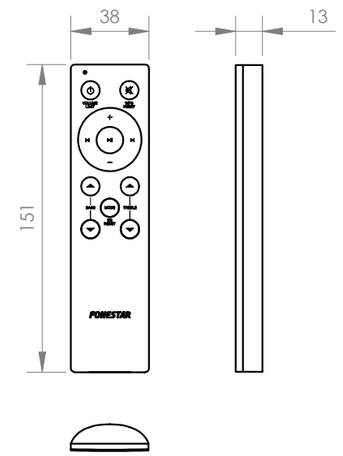

FONESTAR	Model	Description	Units	Scale
	KS-08WIFI	SOUND KIT 2 CEILING LOUDSPEAKERS WI-FI + BLUETOOTH	mm	1:3