MEGAFONIA / COLUNAS / DE SUPERFÍCIE

SONORA-3T-WH

COLUNA DE SUPERFÍCIE COM TRANSFORMADOR DE LINHA 100 V E BAIXA IMPEDÂNCIA.



- Som definido e grande fidelidade
- Acabamento excelente e design elegante
- Instalação no exterior
- nstalação rápida e simples

+ Info:
https://fonestar.com/SONORA-3T-WH

ESPECIALMENTE RECOMENDADO EM:


Hospitalidade


Educação


Hotéis


Todos os setores

DESCRIÇÃO:

Coluna de superfície 3". 12/6/3/1,5 W RMS@100V e 12 W RMS@8Ohm. Proteção IP66 e nevoeiro salino. Suporte de fixação orientável.

CARACTERÍSTICAS TÉCNICAS:

CARACTERÍSTICAS	Alto-falante de sonorização com transformador de linha 100 V e baixa impedância. Preparado para uso externo, resistente à água e com materiais anticorrosivos.
POTÊNCIA	20 W máximo, 12 W RMS
ALTIFALANTES	1 woofer polipropileno 3"
RESPOSTA	130-20.000 Hz (-10 dB)
IMPEDÂNCIA	12 W RMS@100 V (833 Ohm) 6 W RMS@100 V/70 V (1.666 Ohm/816 Ohm) 3 W RMS@100 V/70 V (3.333 Ohm/1.633 Ohm) 1,5 W RMS@100 V/70 V (6.666 Ohm/3.266 Ohm) 0,75 W RMS@70 V (6.533 Ohm) Baixa Z: 8 Ohm
SENSIBILIDADE	84 dB @ 1 W/1 m
PRESSÃO ACÚSTICA MÁXIMA	94 dB @ máx. W/1 m
ÂNGULO DE COBERTURA	180° H x 180° V @1 kHz (-6 dB)
PROTEÇÕES	IP-66 segundo a EN 60529 IEC 60068-2-11 Teste ambiental (Nevoeiro salino)
MATERIAL	ABS (resistência UV) Grelha de alumínio com pintura a pó Suporte com tratamento para intempéries Parafusos de aço inoxidável A2
COMUTADOR	Seletor W em alta Z e baixa Z
CONETORES	Euroblock entrada e saída para cabo de 0,25 - 2,5 mm² de secção
VARIAÇÃO DE TEMPERATURA	-10 °C ~ 60 °C
COR	Branco (RAL 9003)
MEDIDAS	Coluna: 97 x 110 x 107 mm de profundidade Suporte placa de parede: 67 x 71 mm Coluna com suporte: 150 mm de profundidade.


+ Info:
https://fonestar.com/SONORA-3T-WH

PESO	0.7 kg
ACESSÓRIOS	Suporte de fixação orientável H: ±30º, V:+15º/-45º

+ Info:
https://fonestar.com/SONORA-3T-WH

SENSITIVITY (SPL)

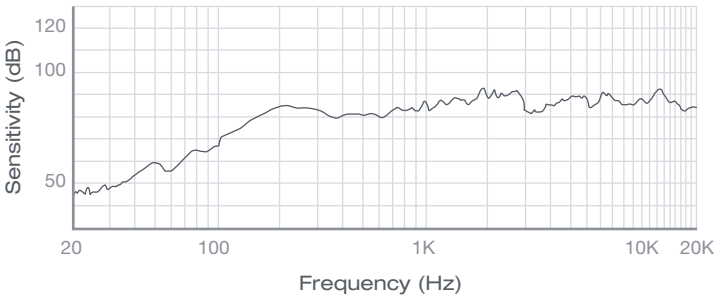

IMPEDANCE

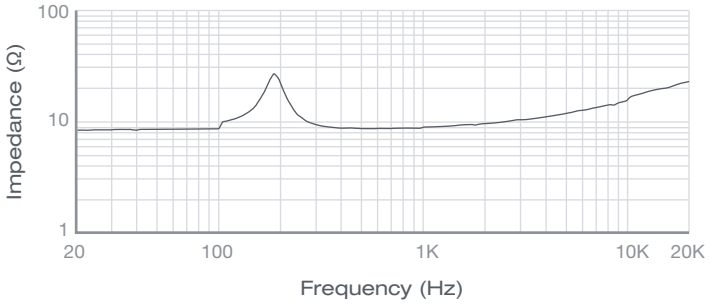

POLAR DATA

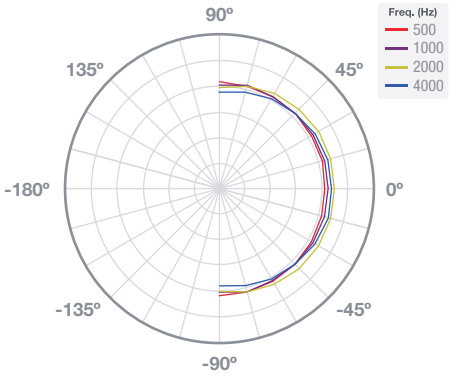

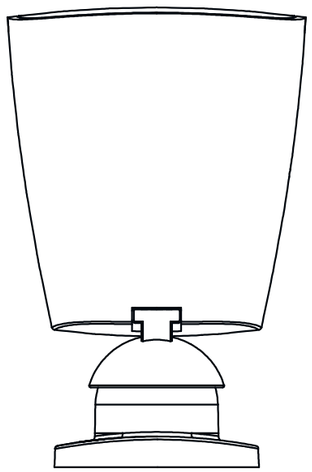

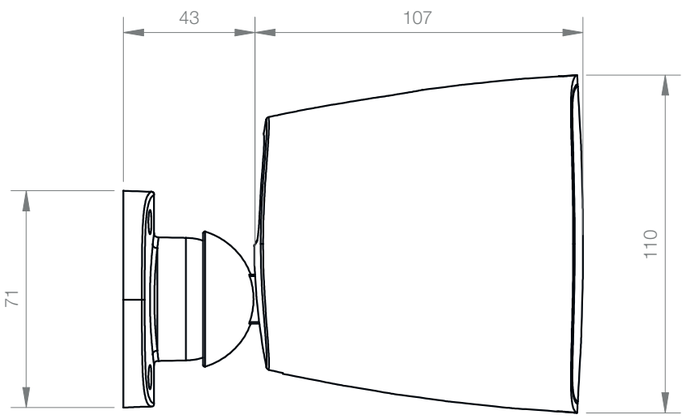

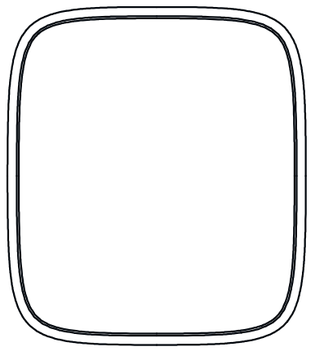

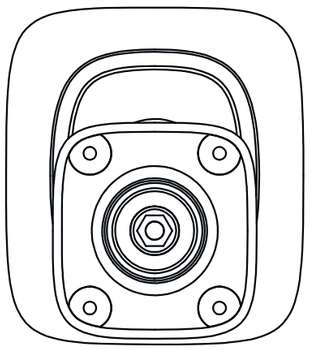

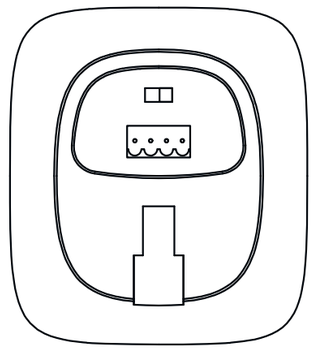

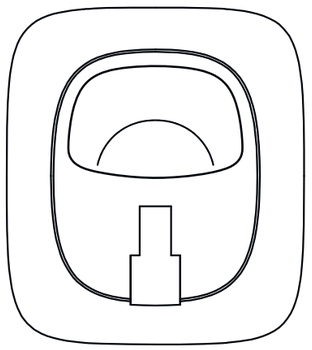

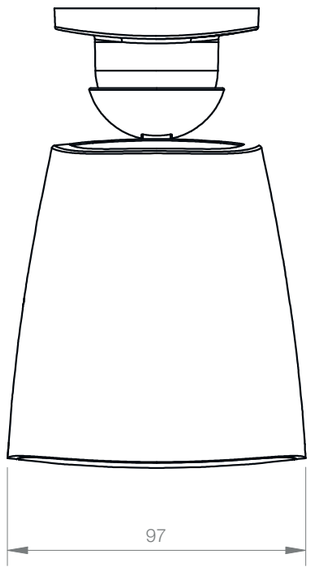

FONESTAR	**Model:** SONORA-3T-WH+SONORA-3T-BK	**Description:** 100 V LINE TRANSFORMER AND LOW IMPEDANCE SURFACE SPEAKER	**Unit:** mm	**Scale:** 1:2