RACKS E MÓVEIS DE TRANSPORTE / MALAS / FLIGHT CASES

FRT-113

MALA DE TRANSPORTE FLIGHT CASE



- Grande proteção durante o transporte
- Construção robusta
- Tampa com fecho hermético
- Pegas de transporte e cantoeiras metálicas de proteção
- 4 divisões internas

+ Info:
https://fonestar.com/FRT-113

ESPECIALMENTE RECOMENDADO EM:



Todos os setores

DESCRIÇÃO:

Mala de transporte flight case. 4 divisões. Tampa com fecho hermético. Pegas de transporte. Profundidade útil 28,3 cm.

CARACTERÍSTICAS TÉCNICAS:

CARACTERÍSTICAS	Mala de transporte com 4 divisões internas. Em madeira contraplacada revestida. Tampa com fecho hermético, pega de transporte e cantoeiras metálicas de proteção. Construção robusta para transporte e proteção de materiais diversos. Acabamento negro.
MEDIDAS	Exteriores: 40 x 12 x 30 cm profundidade Interiores: 37 x 10 x 28,3 cm profundidade com 4 divisões
PESO	2,1 kg



+ Info:
https://fonestar.com/FRT-113

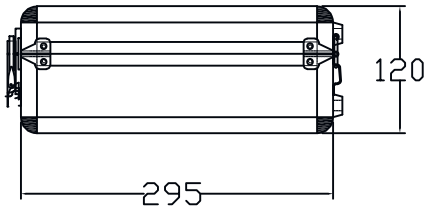

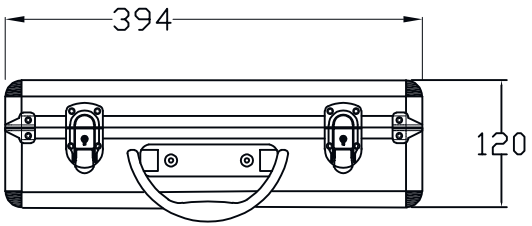

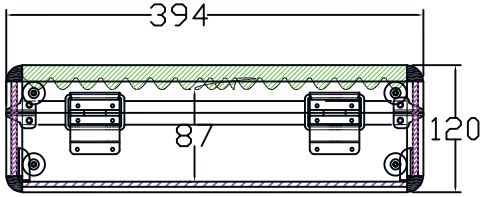

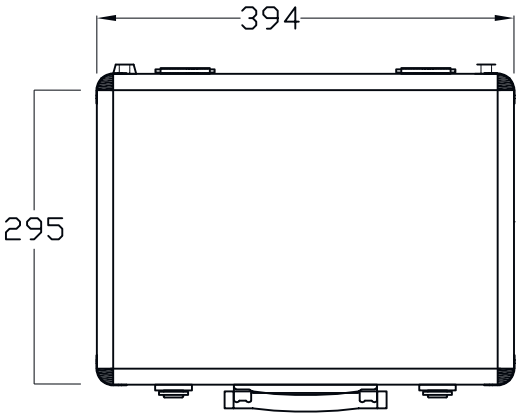

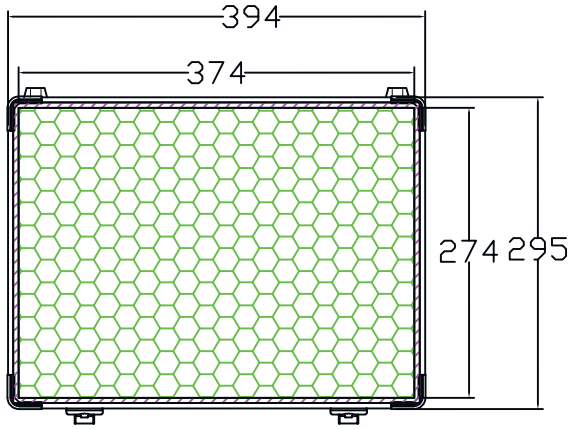

Product: FRT-113 Line Drawing	FONESTAR
Date: 2025-07-01	www.fonestar.es