SUPORTES / SUPORTES TV / DE PAREDE

TILT-022BA

SUPORTE TV INCLINÁVEL DE PAREDE



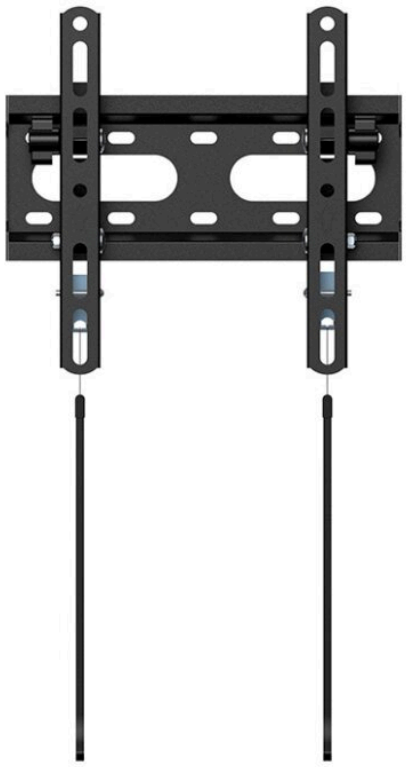



- Inclinável verticalmente
- Nível de borbulha
- Buchas, parafusos e acessórios de montagem
- Fixação firme e segura
- Instalação rápida e simples

+ Info:
https://fonestar.com/TILT-022BA

ESPECIALMENTE RECOMENDADO EM:



Varejo



Hotéis



Escritórios



Todos os setores

DESCRIÇÃO:

Suporte TV inclinável de parede. 23" a 55". VESA máx 200x200. Peso máx. suportado 45 kg.

CARACTERÍSTICAS TÉCNICAS:

CARACTERÍSTICAS	Suporte de TV inclinável
ECRÃ	23" a 55" (58,4 a 139,7 cm)
VESA	75x75, 100x100, 100x150, 150x100, 100x200, 200x100, 150x150, 200x200
PESO MÁXIMO SUPORTADO	45 kg
DEFINIÇÕES	Inclinável verticalmente ±12º
COR	Negro
MEDIDAS	Distância da parede: 5,3 cm Placa parede: 24 x 10 cm Largura regulável de 5 a 20 cm x 20 cm altura
PESO	0,8 kg
ACESSÓRIOS	Nível de borbulha Sistema de bloqueio rápido Esquema de instalação Buchas, parafusos e acessórios de montagem



+ Info:
https://fonestar.com/TILT-022BA

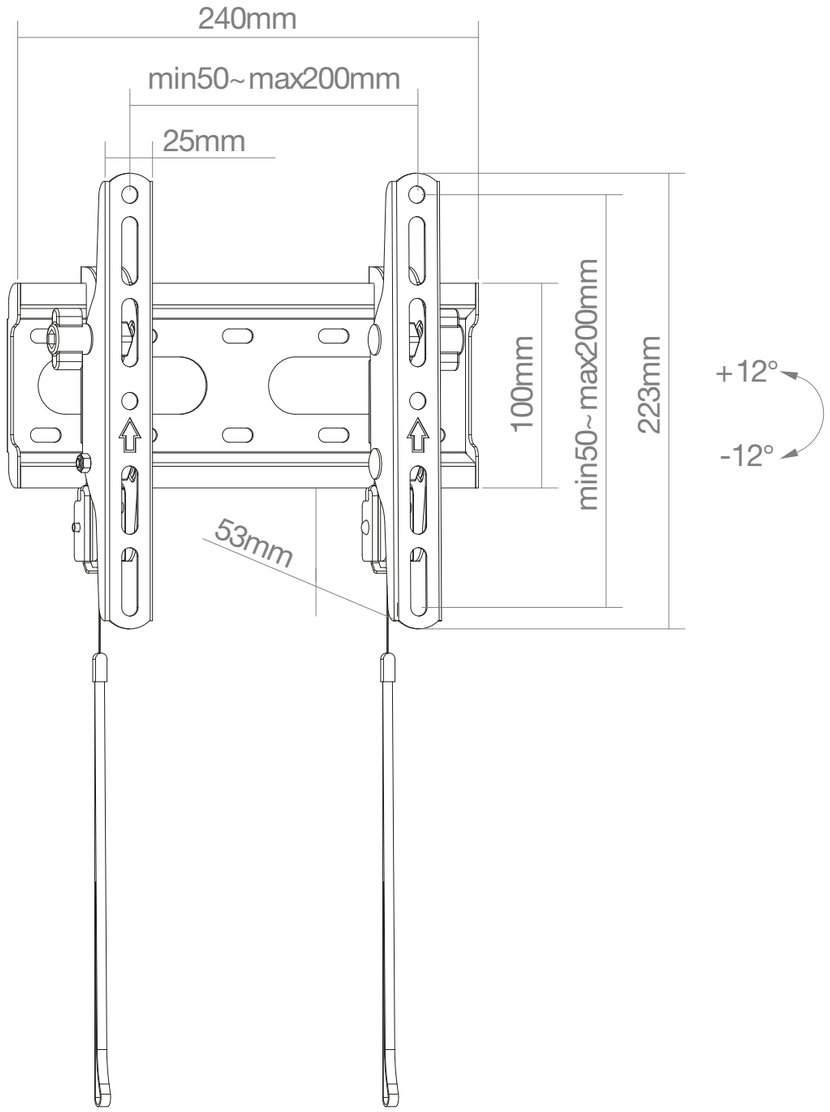

FONESTAR	Model	Description	Units	Scale
	TILT-022BA	TILTABLE TV WALL MOUNT. 23'' TO 55''	mm	1:3