MEGAFONIA / COLUNAS / PROJETORES DE SOM

PF-35T

PROJETOR DE SOM COM DIFUSOR, TRANSFORMADOR DE LINHA DE 100 V E BAIXA IMPEDÂNCIA







IP66

- Alto-falante de 2 vias para voz e música
- Difusor de som que proporciona um grande alcance do som
- Fácil instalação e duradouro.

+ Info:
https://fonestar.com/PF-35T

ESPECIALMENTE RECOMENDADO EM:



Fábricas



Educação



Estações de Transporte



Todos os setores

DESCRIÇÃO:

Projetor de som com difusor de 6". 50/30/15 W RMS@100 V e 50 W RMS@8Ohm. Proteção IP-66. Suporte de fixação orientável.

CARACTERÍSTICAS TÉCNICAS:

CARACTERÍSTICAS	Projetor de som com difusor Transformador de linha 100 V e baixa impedância. Preparado para uso em exteriores com materiais anticorrosivos. Proteção contra água. Para reprodução de mensagens e música com grande alcance.
POTÊNCIA	80 W máx., 50 W RMS
ALTIFALANTES	1 woofer 6" tratado para intempérie 1 tweeter 1"
RESPOSTA	90-20.000 Hz (-10 dB)
IMPEDÂNCIA	50 W RMS@100 V (200 Ohm) 30 W RMS@100 V (333 Ohm) 25 W RMS@70V (200 Ohm) 15 W RMS@100 V/70 V (666 Ohm/333 Ohm) 7'5 W RMS@70V (666 Ohm) Baixa Z: 8 Ohm
SENSIBILIDADE	99 dB a 1 W/1 m
PRESSÃO ACÚSTICA MÁXIMA	115 dB @ max. W/1 m
ÂNGULO COBERTURA	90° H x 80° V
PROTEÇÕES	IP-66
MATERIAL	ABS (resistência aos raios UV) Suporte em alumínio Parafusos em aço inoxidável A2
COMUTADOR	Seletor W em Z alto e Z baixo
CONEXÃO	Cabo de 30 cm com pontas descascadas
INTERVALO DE TEMPERATURA	Funcionamento: -40°C ~ +70°C



+ Info:
https://fonestar.com/PF-35T

HUMIDADE	<95%
COR	Cinzento (RAL 7035)
MEDIDAS	356 x 253 x 292 mm de profundidade, sem suporte.
PESO	3,5 kg
ACESSÓRIOS	Suporte de fixação orientável



+ Info:
https://fonestar.com/PF-35T

SPL vs Frequency

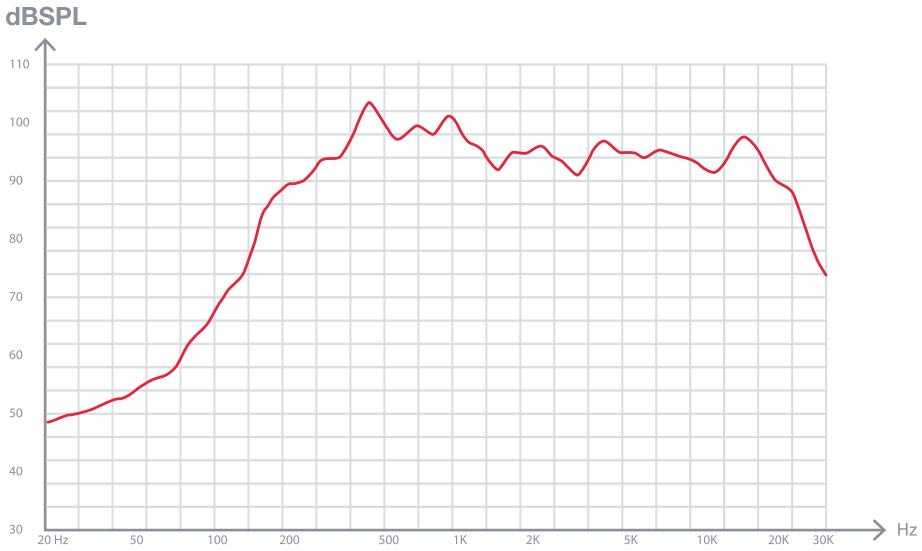

SPL vs Angle HORIZONTAL

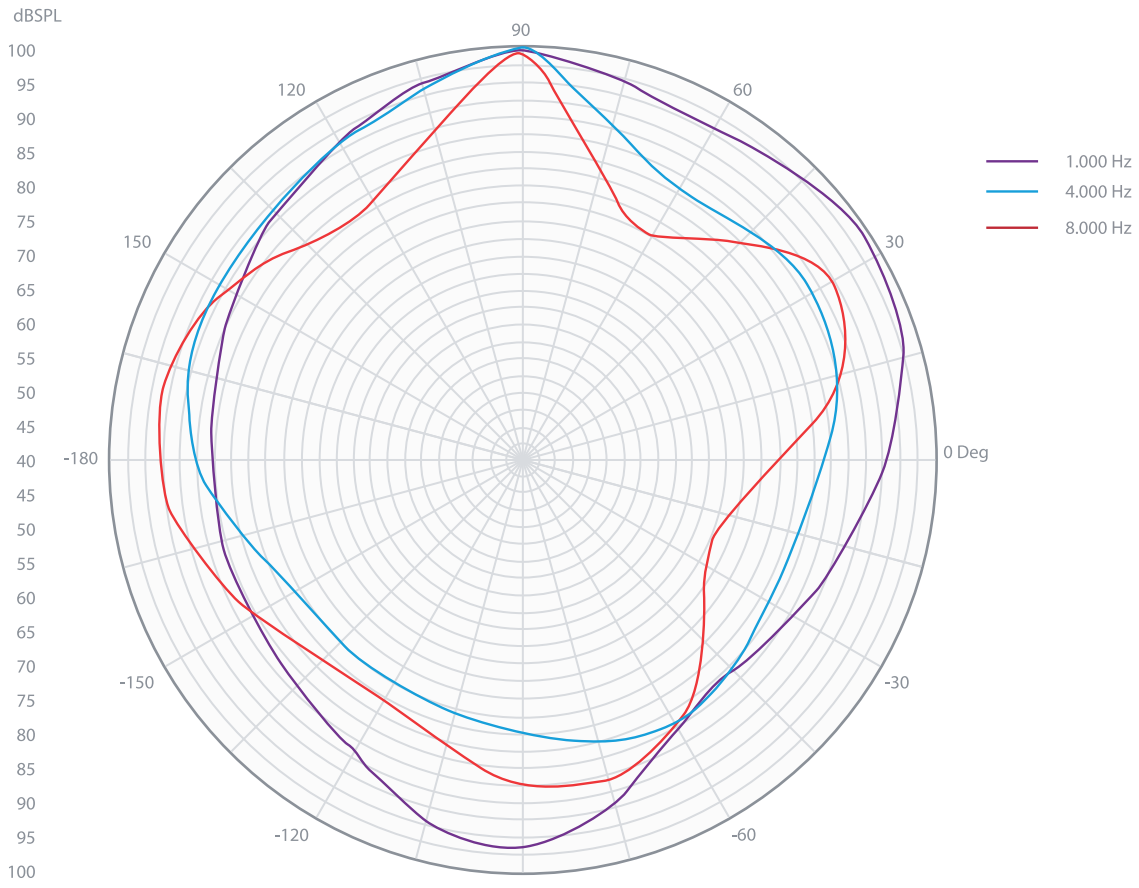

+ Info
https://fonestar.com/PF-35T

SPL vs Angle VERTICAL

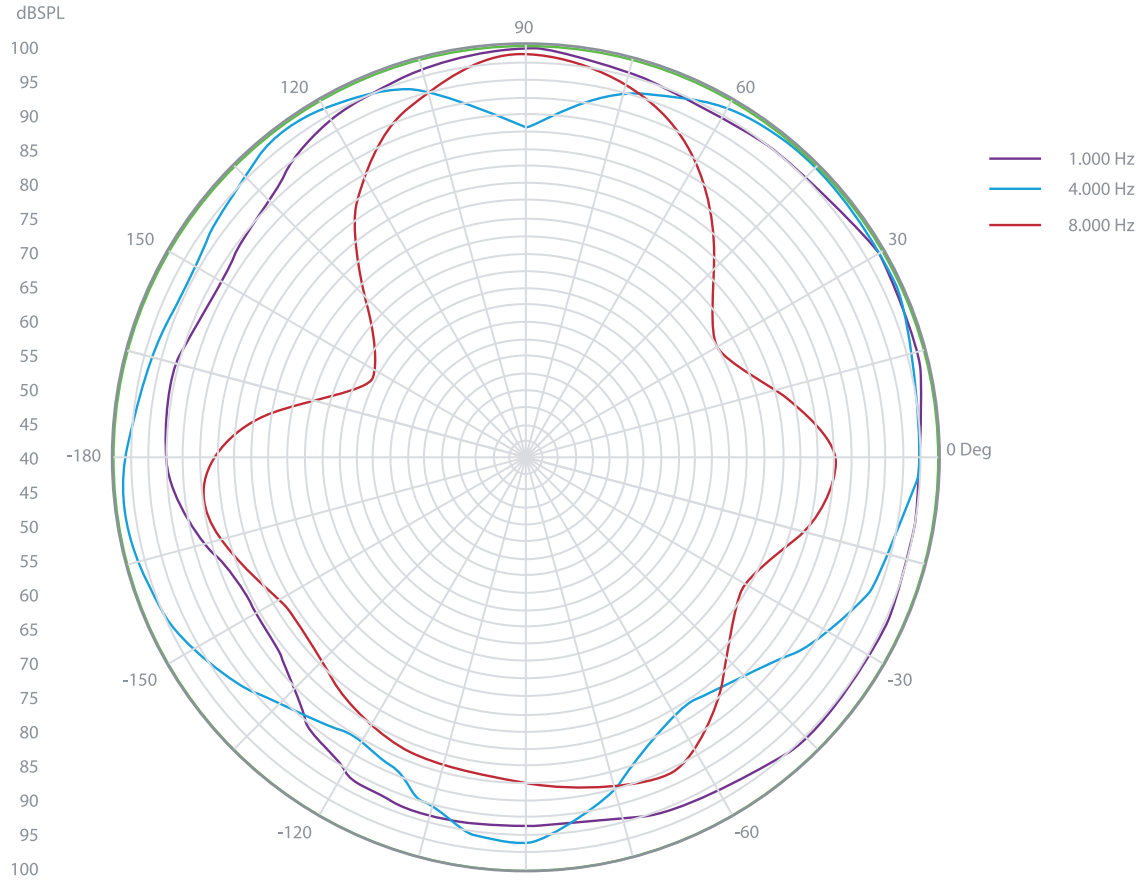

+ Info
https://fonestar.com/PF-35T

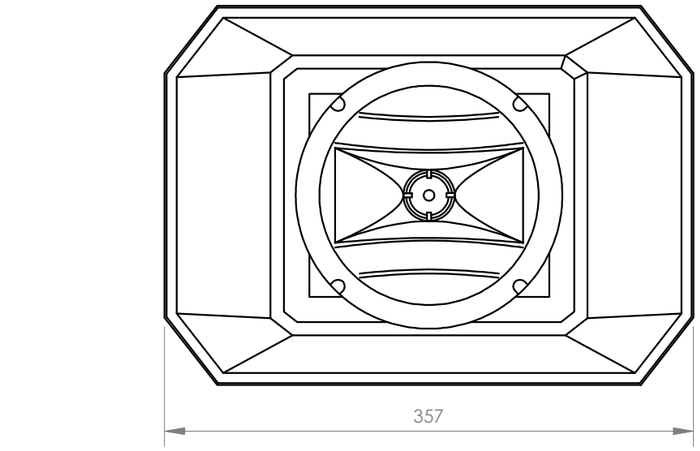

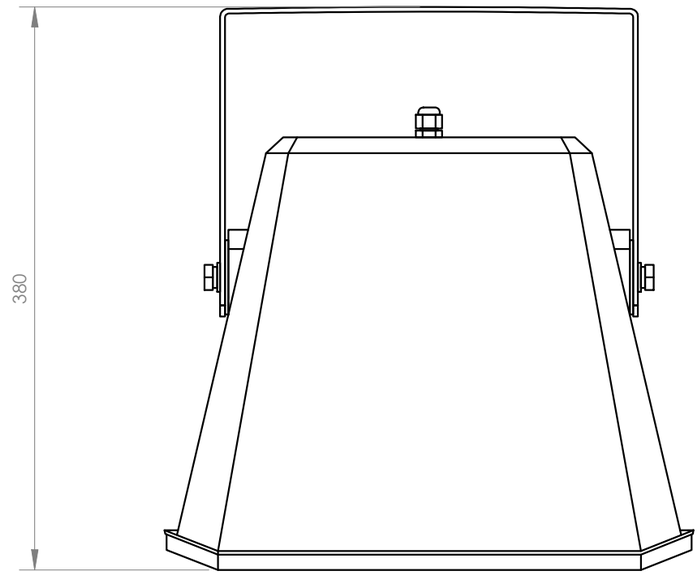

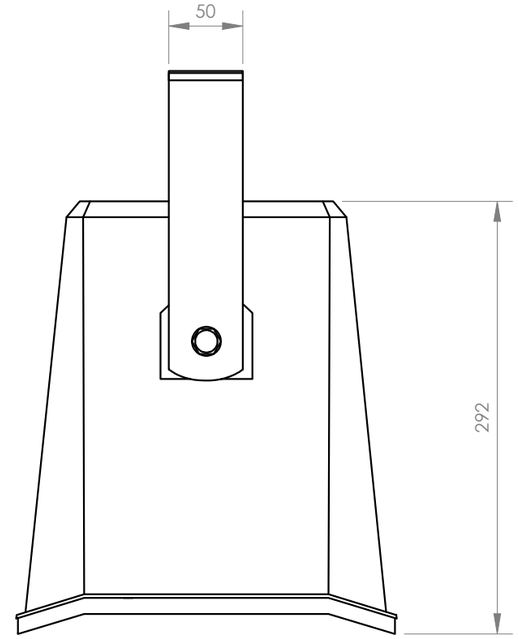

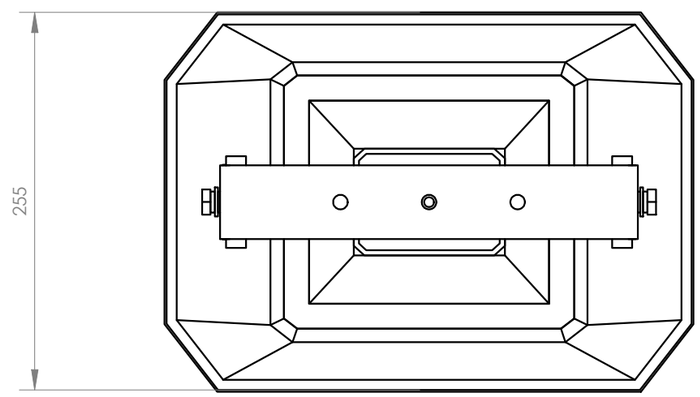

FONESTAR	Model	Description	Units	Scale
	PF-35T	UNIDIRECTIONAL SOUND PROJECTOR	mm	1:4