MEGAFONIA / COLUNAS / DE SUPERFÍCIE

SONORA-8TN-SUB

COLUNA SUBWOOFER COM TRANSFORMADOR DE LINHA DE 100 V E BAIXA IMPEDÂNCIA







- Graves profundos, enriquece o conteúdo de frequências da música
- Acabamento excelente e design elegante
- Instalação no interior ou em exteriores protegidos da chuva.
- Instalação rápida e simples

+ Info:
https://fonestar.com/SONORA-8TN-SUB

ESPECIALMENTE RECOMENDADO EM:


Hospitalidade


Educação


Hotéis


Todos os setores

DESCRIÇÃO:

Coluna de instalação em superfície. 8". 120/60/30/15 W RMS@100 V. 120 W RMS@8Ohm. Proteção IP-66 e nevoeiro salino. Suporte de fixação orientável. Cabo de segurança de aço.

CARACTERÍSTICAS TÉCNICAS:

CARACTERÍSTICAS	Coluna subwoofer de sonorização com transformador de linha 100 V e baixa impedância. Preparada para uso em espaços exteriores protegidos da chuva. Materiais anticorrosivos.
POTÊNCIA	180 W máximo, 120 W RMS
ALTIFALANTES	Subwoofer 8" cone de papel com tratamento resistente à água
RESPOSTA	50-300 Hz (-10 dB)
IMPEDÂNCIA	120 W RMS@100 V (83 Ohm) 60 W RMS@100 V/70 V (166 Ohm/81 Ohm) 30 W RMS@100 V/70 V (333 Ohm/163 Ohm) 15 W RMS@100 V/70 V (666 Ohm/326 Ohm) 7,5 W RMS@70 V (653 Ohm) Baixa Z: 8 Ohm
SENSIBILIDADE	90 dB @ 1 W/1 m (100 Hz)
PRESSÃO ACÚSTICA MÁXIMA	110 dB @ max. W/1 m
PROTEÇÕES	IP-66 segundo a IEC 60529 (Instalado na vertical) IEC 60068-2-11 Teste ambiental (Nevoeiro salino)
MATERIAL	ABS (resistência UV) Grelha de alumínio com pintura a pó Suporte com tratamento para intempéries Parafusos de aço inoxidável A2
COMUTADOR	Seletor W em alta Z e baixa Z
CONETORES	Euroblock de entrada e saída para cabo de 0,25 - 2,5 mm² de secção
VARIAÇÃO DE TEMPERATURA	-10 ºC ~ 60 ºC
COR	Negro (RAL 9005)


+ Info:
https://fonestar.com/SONORA-8TN-SUB

MEDIDAS	Coluna: 235 x 380 x 200 mm de profundidade Suporte placa de parede: 102 x 165 mm Coluna com suporte: 305 mm de profundidade.
PESO	7 kg
ACESSÓRIOS	Suporte de fixação orientável ± 60º em todas as direções Cabo de segurança de aço

+ Info:
https://fonestar.com/SONORA-8TN-SUB

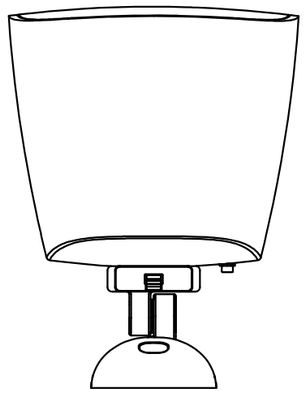

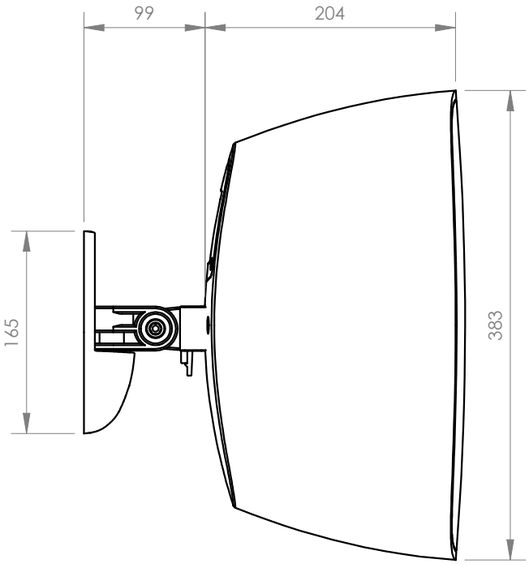

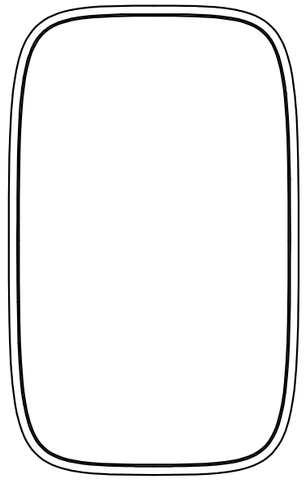

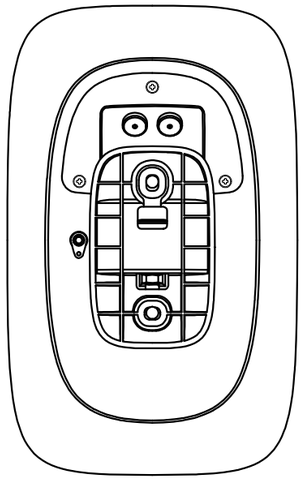

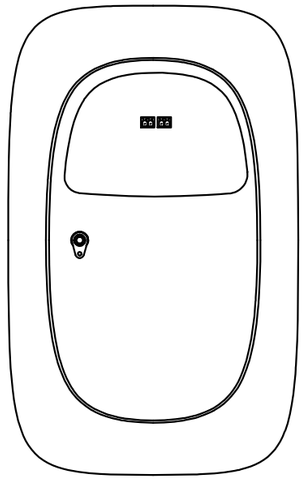

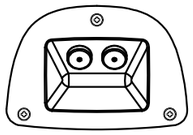

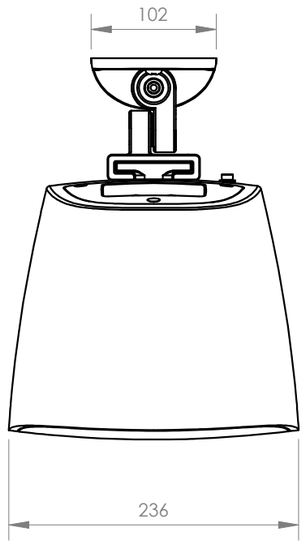

FONESTAR	Model SONORA-8TB+SONORA-8TN	Description 100 V LINE TRANSFORMER AND LOW IMPEDANCE SURFACE SPEAKER	Units mm	Scale 1:5