SUPORTES / SUPORTES TV / DE TETO

STT-7144LN

SUPORTE TV ORIENTÁVEL DE TETO

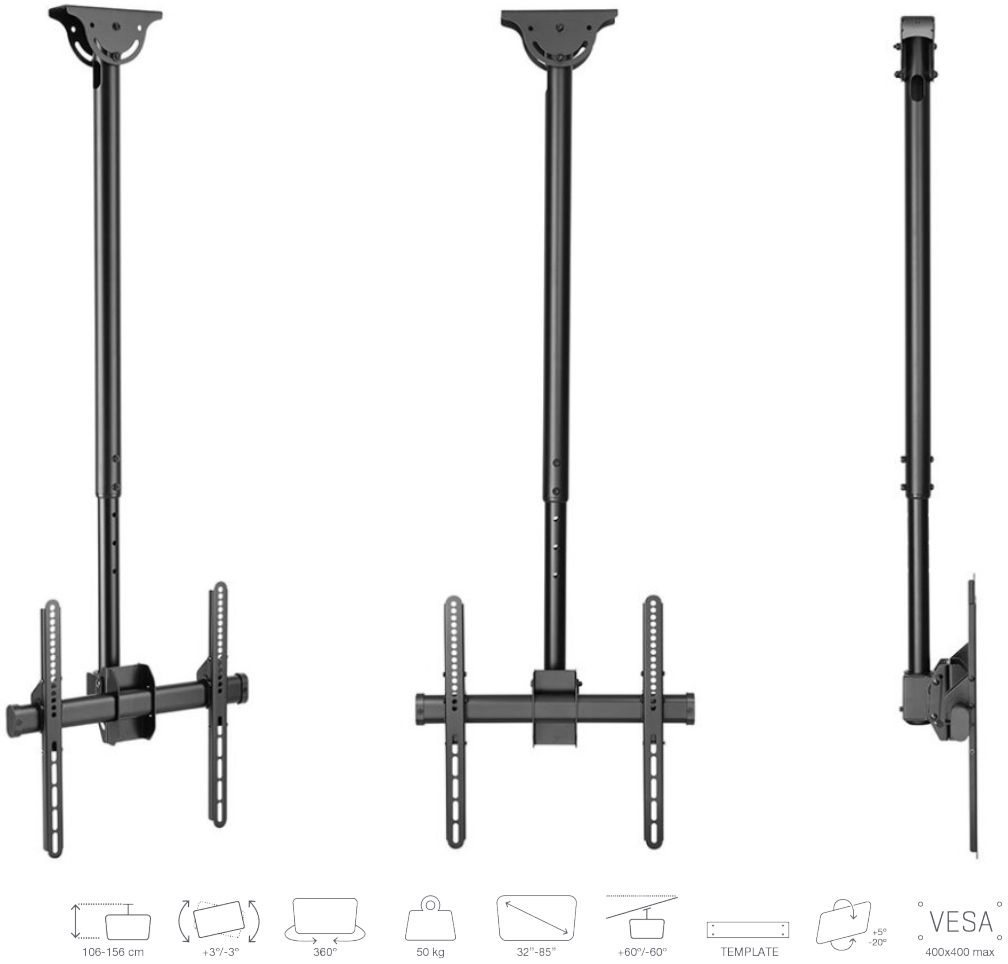

- Orientável horizontalmente e inclinável verticalmente
- Instalação em tetos horizontais ou inclinados
  Extensível
- Esquema de instalação, buchas, parafusos e acessórios de montagem
- Fixação firme e segura
- Instalação rápida e simples

+ Info:
https://fonestar.com/STT-7144LN

ESPECIALMENTE RECOMENDADO EM:



Varejo



Escritórios



Hotéis



Todos os setores

DESCRIÇÃO:

Suporte TV orientável de teto. 32" a 85". VESA 200/300/400/400x200. Peso máx. suportado 50 kg.

CARACTERÍSTICAS TÉCNICAS:

CARACTERÍSTICAS	Suporte orientável de teto
ECRÃ	32" a 85" (81 a 216 cm)
VESA	200 x 200, 300 x 300, 400 x 200, 400 x 400
PESO MÁXIMO SUPORTADO	50 kg
AJUSTES	Orientável horizontalmente 360° Inclinável verticalmente -20°/+5° Correção horizontal ±3° Instalação em tetos inclinados de -60 a 60°
COR	Negro
MEDIDAS	Placa TV: 48 x 43,5 cm Distância ao teto: extensível de 106 a 156 cm Largura ajustável de 20 a 40 cm x 40 cm altura Placa teto: 5,5 x 20 cm
PESO	5,9 kg
ACESSÓRIOS	Esquema de instalação, buchas, parafusos e acessórios de montagem



+ Info:
https://fonestar.com/STT-7144LN