LIGAÇÃO E CABOS / PAINÉIS DE LIGAÇÃO / MODULARES

# WP-31UC

½ PANEL DE CONEXIÓN CARGADOR USB A HEMBRA







Instalação fácil

+ Info:
https://fonestar.com/WP-31UC

ESPECIALMENTE RECOMENDADO EM:



Todos os setores

## DESCRIÇÃO:

1/2 painel de ligação para carregador. USB A fêmea. 22,5 x 45 x 46 mm de profundidade

## CARACTERÍSTICAS TÉCNICAS:

| | |
|---|---|
| CARACTERÍSTICAS | Carregador USB.<br>1/2 painel de ligação.<br>Terminais de parafuso. |
| CONETORES | USB A fêmea |
| INDICADORES | Indicador luminoso de ligado |
| CONTROLOS | Botão para ligar/desligar |
| SAÍDAS | 5 V CC (1.000 mA) |
| ALIMENTAÇÃO | 100-250 V CA |
| COR | Branco (RAL 9003) |
| MEDIDAS | 22,5 x 45 x 46 mm profundidade |



+ Info:
https://fonestar.com/WP-31UC

| RevNo | Revision note | Rev-By | RevDate | Signature | Checked |
|---|---|---|---|---|---|
| | | | | | |

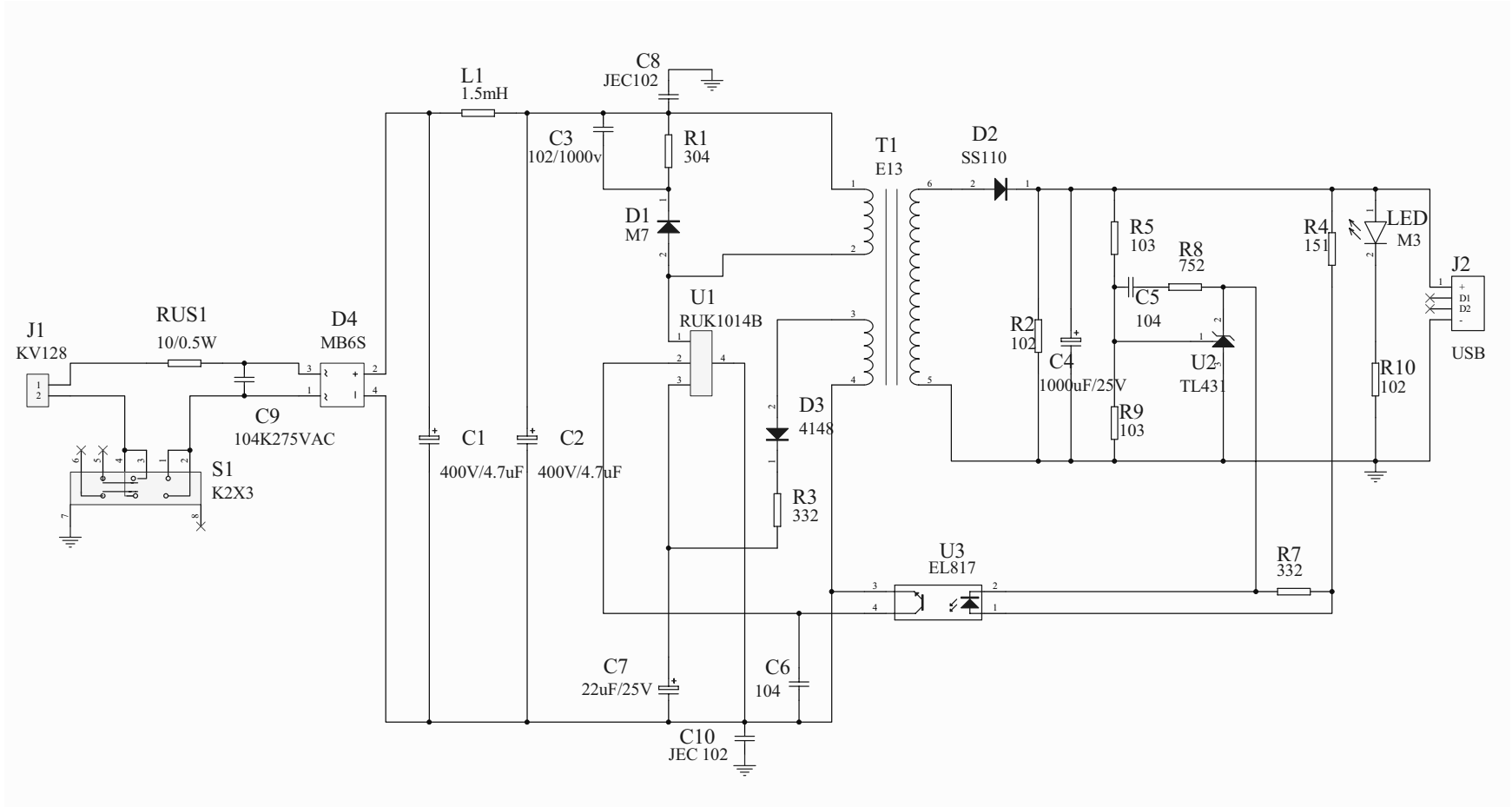


| | | | | | |
|---|---|---|---|---|---|
| ITEM NO. | WP-31UC | | | | |
| CUSTOMER NO. | | | | | |
| DESIGNED BY CH | DATE | 121122 | UNIT | MM | |
| | SCALE | xx | VER. | 1 | |
| NO. | Checked by | | | | |
| APPR: | Approved by -date | | | | |