SUPORTES / SUPORTES TV / DE PAREDE

# TILT-044EN

SUPORTE TV INCLINÁVEL DE PAREDE

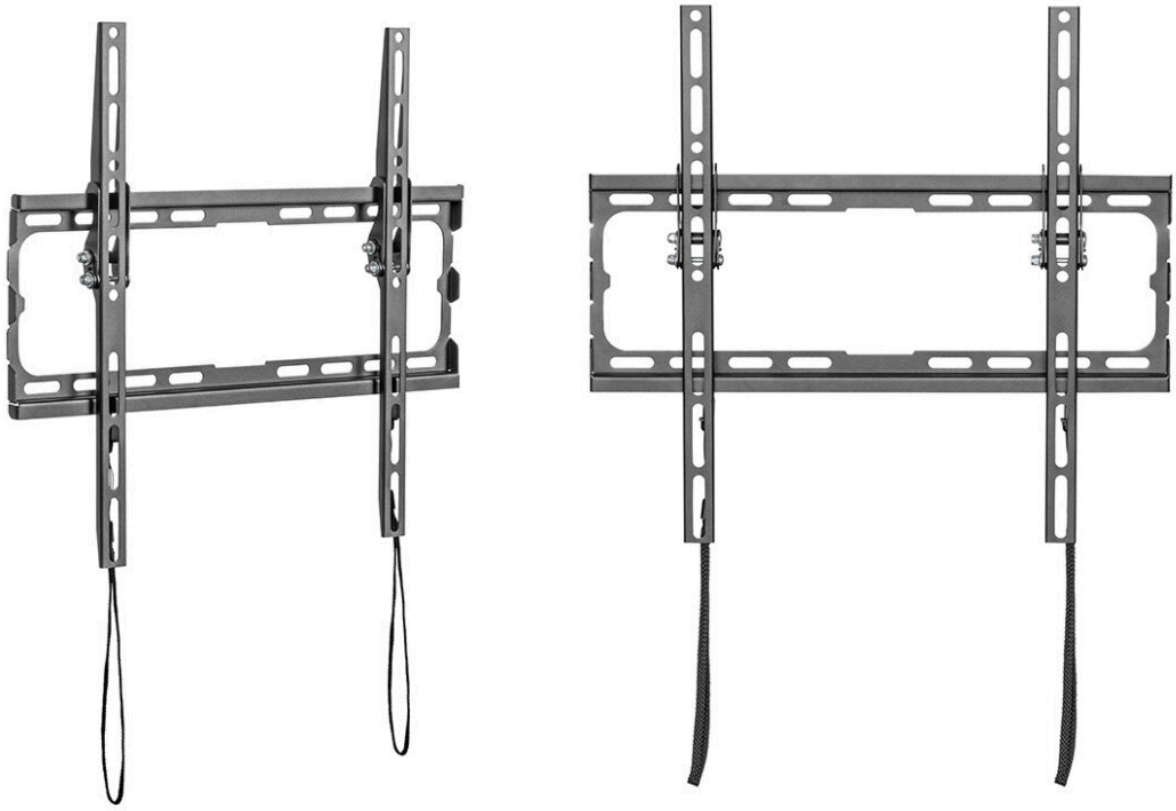




- Inclinável verticalmente
- Nível de borbulha
- Buchas, parafusos e acessórios de montagem
- Fixação firme e segura
- Instalação rápida e simples

+ Info:
https://fonestar.com/TILT-044EN

ESPECIALMENTE RECOMENDADO EM:



Varejo



Hotéis



Escritórios



Todos os setores

## DESCRIÇÃO:

Suporte TV inclinável de parede. 32" a 70". VESA máx. 400x400. Peso máx. suportado 45 kg.

## CARACTERÍSTICAS TÉCNICAS:

| | |
|---|---|
| CARACTERÍSTICAS | Suporte de TV inclinável |
| ECRÃ | 32" a 70" (81,3 a 177,8 cm) |
| VESA | 75x75, 100x100, 100x150, 150x100, 100x200, 200x100, 150x150, 200x200, 200x300, 300x200, 200x400, 400x200, 300x300, 300x400, 400x300, 400x400 |
| PESO MÁXIMO SUPORTADO | 45 kg |
| DEFINIÇÕES | Inclinável verticalmente -8º |
| COR | Negro |
| MEDIDAS | Distância da parede: 2 cm<br>Placa parede: 44,5 x 17 cm<br>Largura regulável de 5 a 40 cm x 40 cm altura |
| PESO | 0,75 kg |
| ACESSÓRIOS | Nível de borbulha<br>Sistema de bloqueio rápido<br>Esquema de instalação<br>Buchas, parafusos e acessórios de montagem |



+ Info:
https://fonestar.com/TILT-044EN

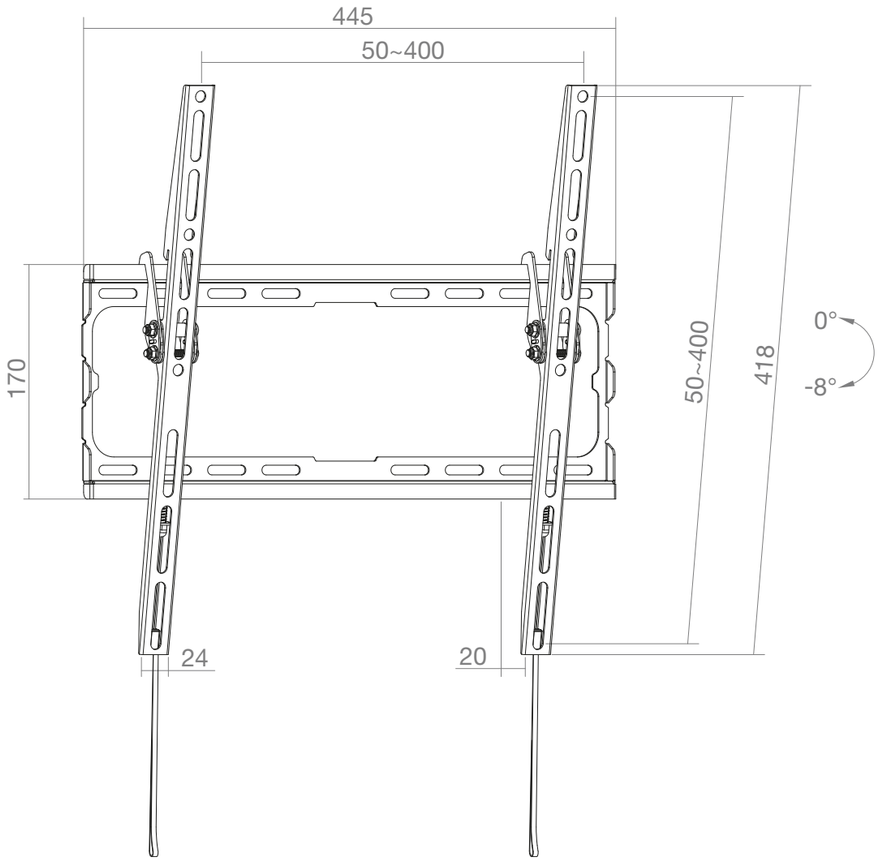


| FONESTAR | Model | Description | Units | Scale |
|---|---|---|---|---|
| | TILT-044EN | TILTABLE TV WALL MOUNT. 32'' TO 70'' | mm | 1:2 |