SUPORTES / SUPORTES DE MONITOR / DE MESA

SMM-11BA

SUPORTE ORIENTÁVEL DE MESA PARA MONITOR





- Rotação 360º. Coloque o seu ecrã na posição panorâmica ou vertical
- 2 opções de instalação: borda ou interior da mesa
- Braçadeira. Cabos sempre organizados

+ Info:
https://fonestar.com/SMM-11BA

ESPECIALMENTE RECOMENDADO EM:



Varejo



Educação



Hotéis



Todos os setores

DESCRIÇÃO:

CARACTERÍSTICAS TÉCNICAS:

CARACTERÍSTICAS	Suporte orientável de mesa para monitor
ECRÃ	17" a 32" (43,2 a 81,3 cm)
VESA	75 x 75, 100 x 100
PESO MÁXIMO SUPORTADO	9 kg
DEFINIÇÕES	Braço articulado Altura regulável até 40,7 cm Orientável horizontalmente ±90º Inclinável ±45º Rotação 360º 2 possibilidades de instalação: montagem na borda da mesa ou no interior da mesa perfurando um orifício para o parafuso
COR	Negro
MEDIDAS	Placa TV: 11,5 x 11,5 cm Altura regulável até 40,7 cm (centro da placa VESA) Espessura máxima da mesa 8,8 cm Distância da mesa: 40,7 cm Comprimento máximo dos braços: 44,1 cm Tubo: 40,7 cm x 3,5 cm Ø
PESO	2,5 kg
ACESSÓRIOS	Braçadeira Buchas, parafusos e acessórios de montagem



+ Info:
https://fonestar.com/SMM-11BA

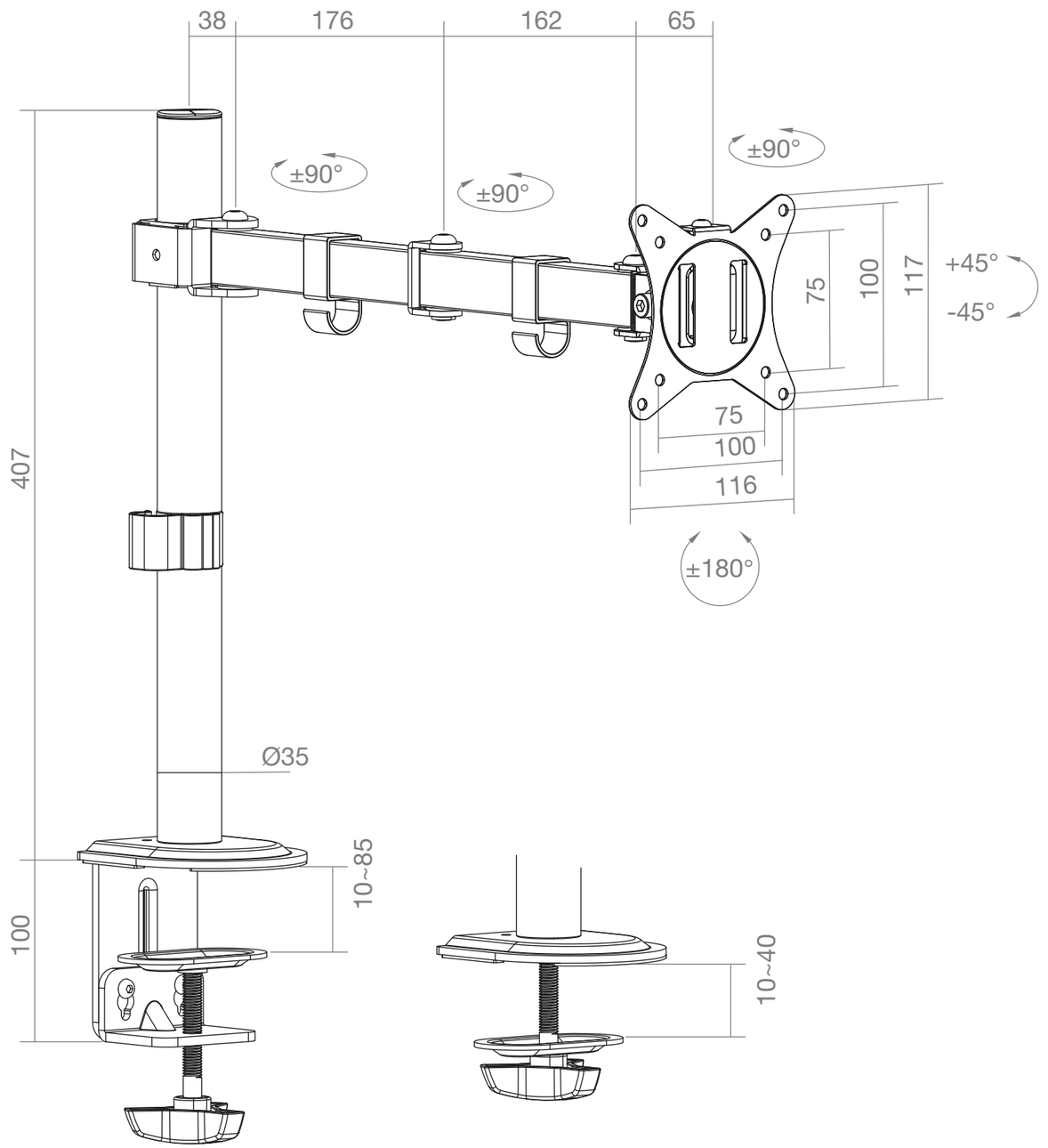

FONESTAR	Model SMM-11BA	Description ADJUSTABLE MONITOR MOUNT	Units mm	Scale 1:3