MEGAFONIA / COLUNAS / DE TETO

SKY-5-DOME

COLUNA DE TETO 5" + 1" DE BAIXA IMPEDÂNCIA





- Coluna 5" + 1" coaxial. 15 W RMS@8 ?
- Cobertura posterior de proteção tipo cúpula
- Grelha de alumínio de baixo perfil
- Terminais de ligação rápida e grande condutividade. Em caixa de ligações
- Sistema antiqueda para ajudar na instalação

+ Info:
https://fonestar.com/SKY-5-DOME

ESPECIALMENTE RECOMENDADO EM:



Hospitalidade



Varejo



Hotéis



Todos os setores

DESCRIÇÃO:

Coluna de teto 5" coaxial com tweeter 1" e cobertura posterior tipo cúpula. 15 W RMS@8 Ohm. Grelha de baixo perfil.

CARACTERÍSTICAS TÉCNICAS:

CARACTERÍSTICAS	Coluna de teto de baixa impedância. Cobertura posterior de proteção tipo cúpula. Grelha sem moldura e de perfil baixo, produzida em alumínio resistente à oxidação. Desmontável, bloqueável por rotação. É possível remover o logo e pintar. Terminais de ligação rápida e grande condutividade. Caixa de ligação na cobertura posterior com orifício de entrada e saída. Sistema antiqueda para ajudar na instalação. Gancho para cabo de segurança. Suportes estáveis de fixação ao teto, através de parafuso sem fim. Instalação em tetos com espaço reduzido. Proteção contra pó e água.
POTÊNCIA	15 W RMS 20 W MAX.
ALTIFALANTE	Altifalante coaxial. Woofer 5" de polipropileno Tweeter orientável 1"
RESPOSTA	100-20.000 Hz @ -10 dB 120-20.000 Hz @ -3 dB
IMPEDÂNCIA	8 Ohm
SENSIBILIDADE	86 dB @ 1 W/1 m
PRESSÃO ACÚSTICA	98 dB @ max. W/1m Contínuo 99 dB @ max. W/1m Pico
ÂNGULO DE COBERTURA	H/V (-6 dB): 60°@500Hz, 90°@1kHz, 60°@2kHz, 60°@4kHz
PROTEÇÕES	IP-65 segundo a EN 60529 EN ISO 9227:2006 Teste de Spray Salino Neutro
MATERIAL	ABS (Resistência UV) Grelha de alumínio com pintura líquida



+ Info:
https://fonestar.com/SKY-5-DOME

CONETORES	Terminais de ligação rápida e grande condutividade Para cabo de 0,4 - 4 mm² de secção Caixa de ligação na cobertura posterior com orifícios de entrada e saída
TEMPERATURA DE	-20 °C ~ 70 °C (48 h)
TEMPERATURA DE	5 °C ~ 40 °C
HUMIDADE MÁXIMA	95%
COR	Branco (RAL 9003)
MEDIDAS	Coluna total: 214 mm Ø x 100 mm altura Perfil de grelha: 5 mm Altura de encaixe: 95 mm Orifício de instalação: 180 mm Ø Máxima espessura de teto: 30 mm
PESO	1 kg

+ Info:
https://fonestar.com/SKY-5-DOME

SPL vs Frequency

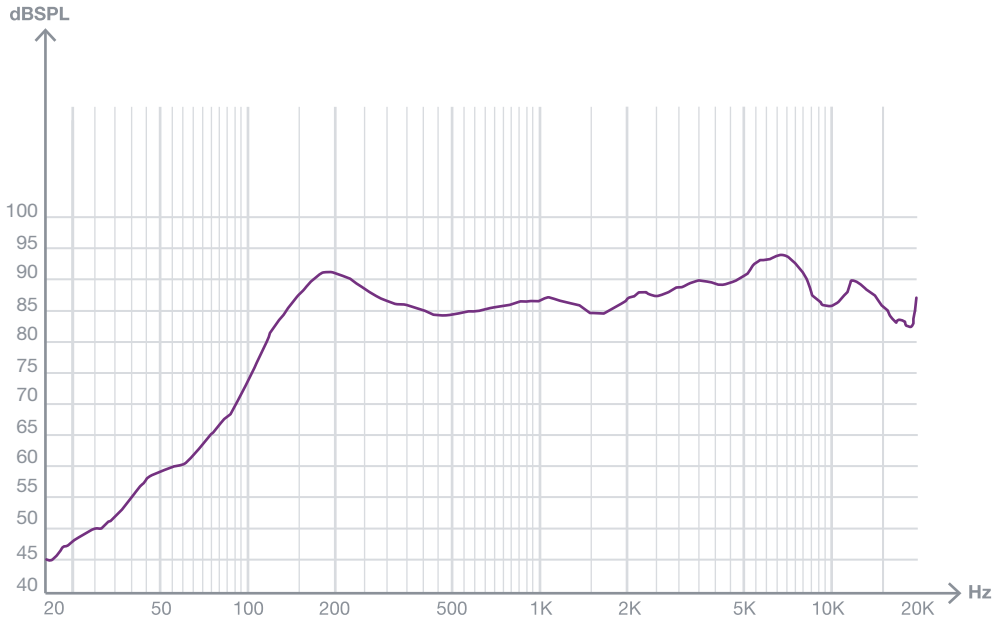

SPL vs Angle

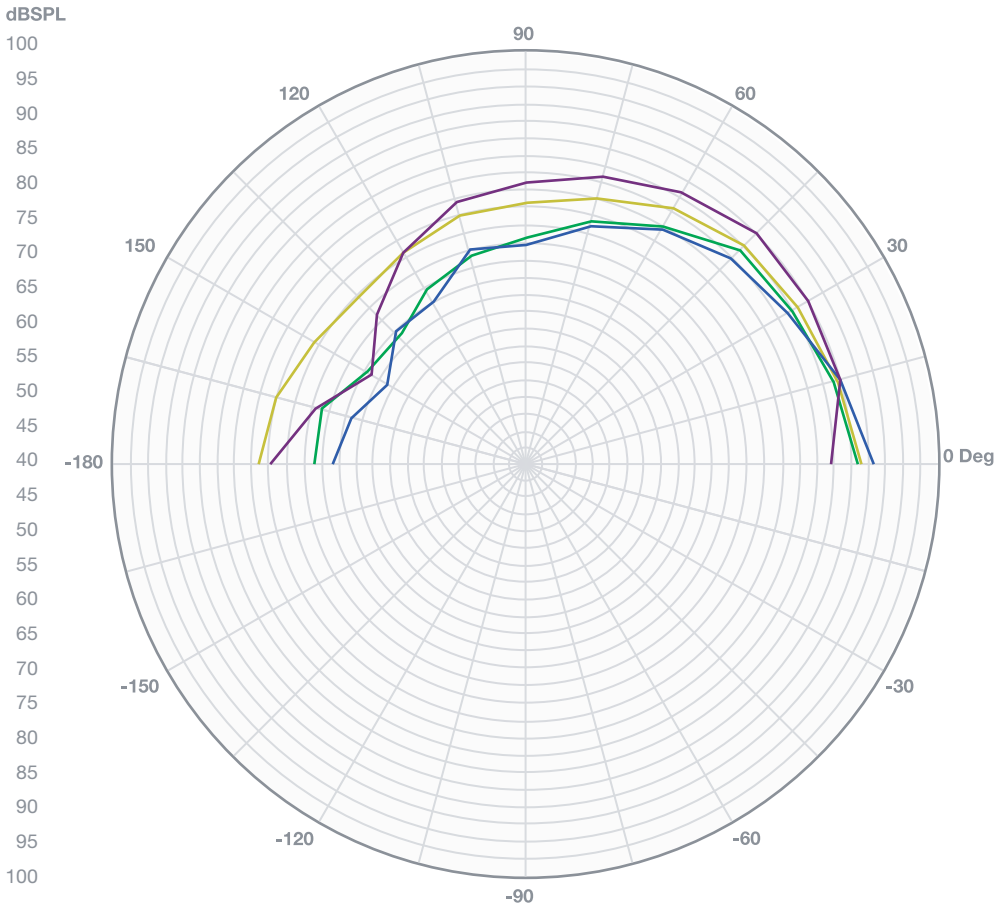

Curve	Freq.	BW	Q	DI
	500.00	60	6.0	7.8
	1.00K	105	3.4	5.4
	2.00K	45	8.0	9.0
	4.00K	15	24.0	13.8

Impedance vs Frequency

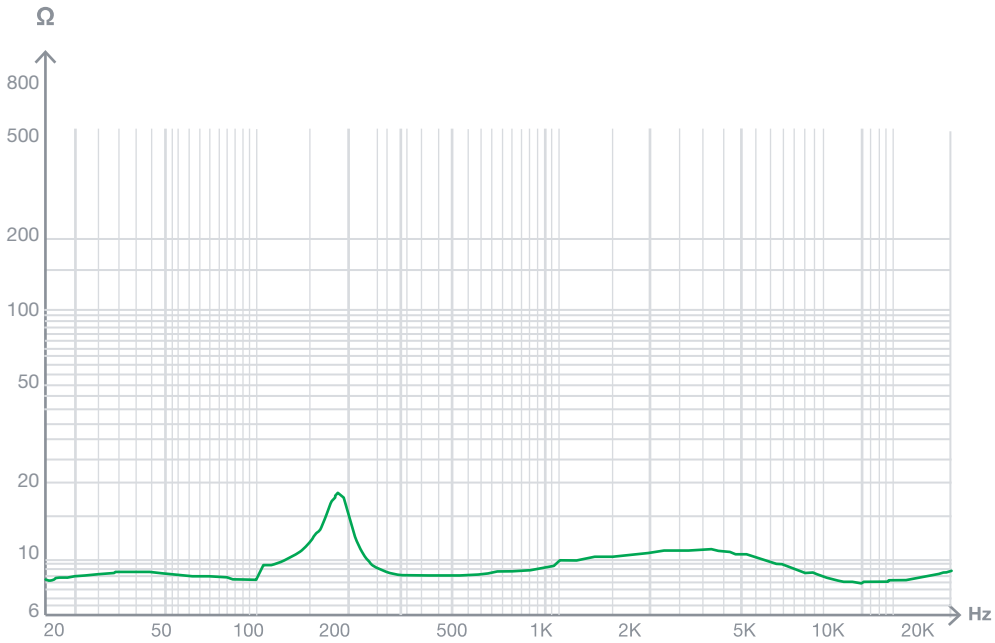

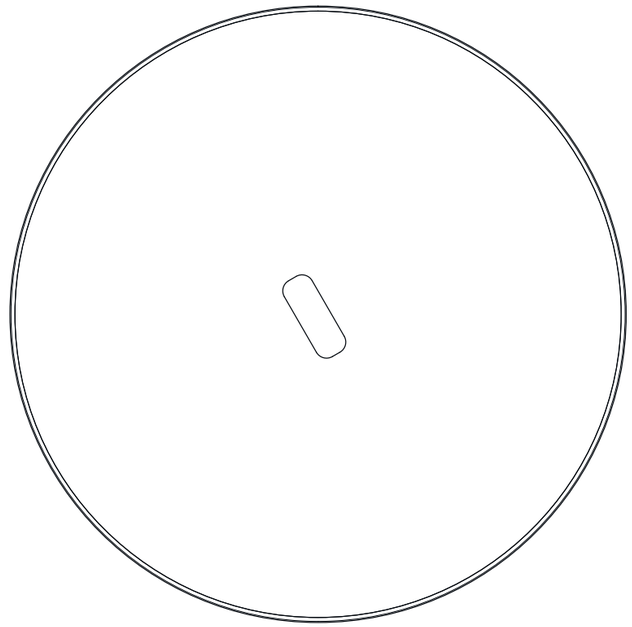

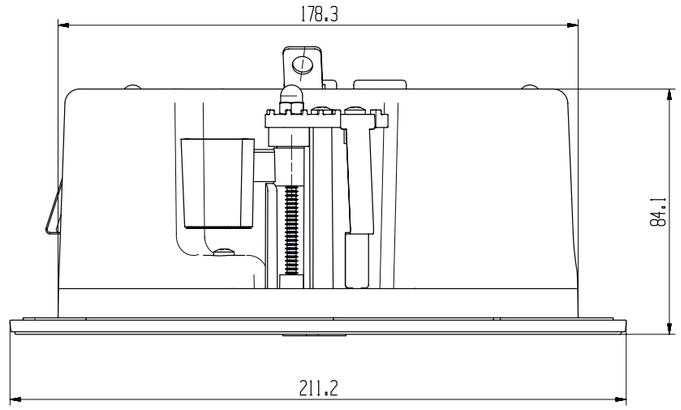

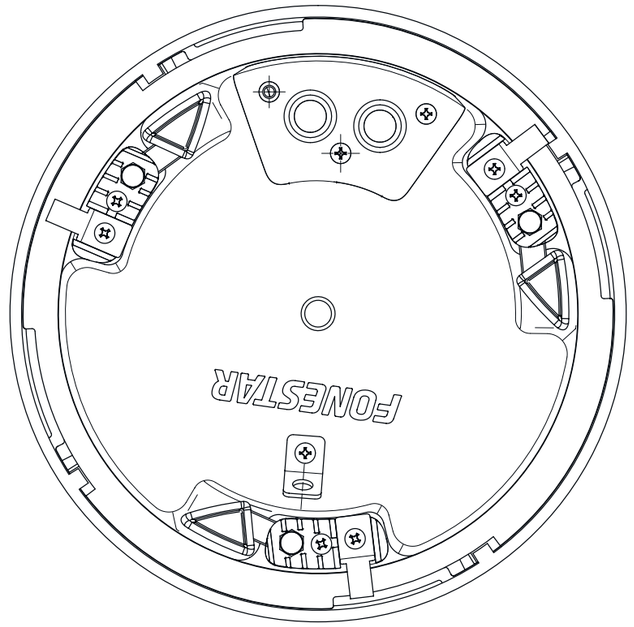

Product:
SKY-5-DOME + SKY-5T-DOME Line Drawings

Date: 2025-06-12

FONESTAR
www.fonestar.es